Accessori per serramenti in alluminio e ferro

Accessories for aluminium fittings

Accessoires pour menuiseries en aluminium

CATALOGO GENERALE

GENERAL CATALOGUE

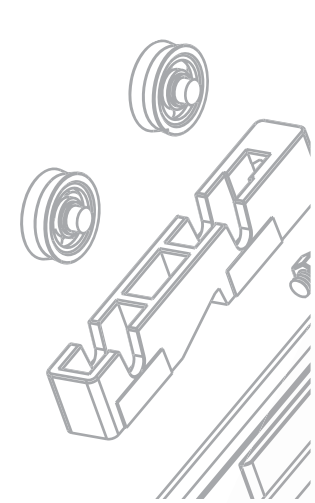
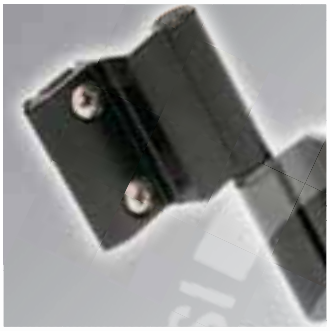

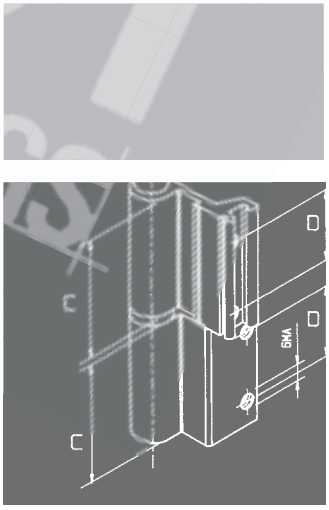
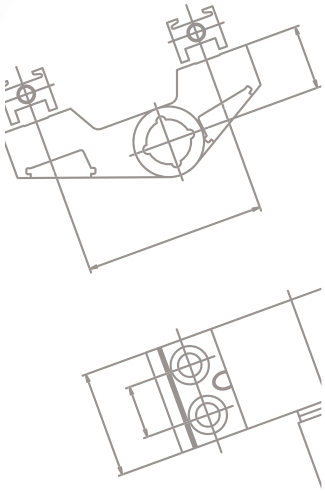

Made in Italy

COSTRUZIONE ACCESSORI PER SERRAMENTI IN ALLUMINIO E FERRO

La nostra azienda opera nel settore dell'accessorio per serramenti in alluminio dal 1979, come produttore e esportatore dei seguenti prodotti:
• Accessori per porte e finestre in alluminio: cerniere, maniglie, cremonesi, carrelli per scorrevoli, catenaccioli, cricchetti, ecc.
• Pannelli in alluminio per porte

In tutti questi anni, grazie anche alla collaborazione di tutti i nostri clienti, abbiamo dedicato molte energie e risorse al miglioramento della nostra organizzazione interna, della qualità dei servizi offerti al cliente e soprattutto della qualità dei nostri prodotti, in maniera tale da essere pronti a soddisfare ogni tipo di richiesta tecnico-commerciale.

Nel 1997 abbiamo ottenuto per la nostra azienda la certificazione UNI EN ISO 9002, e attraverso lo sviluppo di nuove tecnologie, l'acquisto di nuovi macchinari all'avanguardia, attenti studi di mercato, assunzione di personale qualificato, processi di controllo qualità e attenzione nell'acquisto delle materie prime, possiamo oggi vantarci di aver ottenuto anche la prestigiosa certificazione ISO 9001.

Tutti i prodotti descritti nel catalogo sono stati interamente studiati, progettati e realizzati all'interno della nostra azienda, e questo rappresenta un'enorme garanzia per tutti i clienti che mirano alla qualità e all'affidabilità degli accessori in alluminio.
Casal produce accessori per tutte le serie e i profili in alluminio più diffusi in Europa e nel resto del mondo, fra cui i profili della serie R40/50, Camera Europea, NC International, All.co5, Export 60, EKIP, DOMAL, P4 ecc.
Inoltre il nostro ufficio tecnico è sempre pronto a studiare e progettare nuovi prodotti su richiesta specifica dei nostri clienti.

Abbiamo ancora molti anni davanti in cui lavorare duramente per migliorare sempre di più i nostri servizi, con l'obiettivo di diventare un'azienda leader nel settore dell'accessorio per serramenti in alluminio. Ringraziamo tutti coloro che acquistano i nostri prodotti e consultano il nostro catalogo, perché i loro suggerimenti, i loro consigli e la fiducia che ripongono in noi ci permettono di migliorare continuamente la nostra azienda.

Our company has been operating since 1979 in the sector of Aluminium fittings, as a manufacturer and exporter which produces:
• Aluminium Accessories for Doors & Windows: Hinges, Handles, Sliding window Kits, Finger Catches, Corners, Latch Bolts, etc.
• Aluminium Panels for doors

In these years, thanks also to the collaboration of our customers, we have been giving a great attention to improve our internal organization, the quality of services given to our customers and especially the quality of our products, in order to satisfy the requests of every single costumer.

In the year 1997 we obtained the quality certification UNI EN ISO 9002, and thanks to our know-how, development of new technologies, high level equipment, marketing research, high professional staff, quality control methods and accuracy in choosing the raw materials, we were able to obtain also the ISO 9001 certification by S.G.S, International Certification Services.

All the products illustrated through our catalogue have been studied and made entirely by our company, and this provides a guarantee for those who are looking for high quality and highly reliable aluminium accessories.
Casal produces aluminium accessories for all the major series of profiles mostly used in Europe and all over the world, such as R40/50 profiles, Euro Groove, NC International, All.co5, Export 60, EKIP, DOMAL, P4 etc.
Moreover our technical department is always ready to study new products and answer to specific requests and technical needs of our clients.

We still have many other years to collaborate together for a continuous development and improvement, with the ambitious aim to become a leader company in our sector.
So we thank our customers and all those who consult our catalogue, because their advices and suggestions permit us to improve continuously our company.

Notre entreprise travaille depuis 1979 dans le secteur des accessoires pour menuiseries en aluminium, comme fabricant et exportateur qui produit:
• Accessoires pour portes et fenêtres en aluminium: charnières, poignées, chariots pour systèmes coulissantes, cliquets, verrous, etc.
• Panneaux pour portes en aluminium

Au cours de ces années, grâce à la collaboration de tous nos clients, nous ont accordé une grande attention afin d'améliorer notre organisation interne, la qualité des services offerts à nos clients et surtout la qualité de nos produits, afin de bien satisfaire les demandes de chaque client.

Au cours de l'année 1997 nous avons obtenu la certification de qualité UNI EN ISO 9002, et grâce à notre expérience, le développement de nouvelles technologies, un haut niveau de équipement, étude de marketing, personnel hautement qualifié, méthodes de contrôle de la qualité et précision dans le choix des matières premières, nous ont pu obtenir également la certification ISO 9001 par SGS (International Certification Services).

Tous les produits illustrés dans notre catalogue ont été étudiés et réalisés entièrement par notre entreprise, et cela constitue une grande garantie pour les sociétés qui sont à la recherche de haute qualité et accessoires en aluminium très fiable.
Casal produit accessoires pour toutes les principales séries de profils en aluminium, les plus utilisé en Europe et dans le monde entier, comme les profils R40/50, Euro Groove, NC International, All.co5, l'exportation 60, EKIP, DOMAL, P4 etc.
De plus, notre bureau technique est toujours prêt à étudier nouveaux produits et à répondre à des demandes spécifiques et les besoins techniques de nos clients.

Nous avons encore beaucoup d'autres années à collaborer ensemble pour un développement et un amélioration continu, avec l'objectif ambitieux de devenir une entreprise leader dans notre secteur.
Donc nous remercions tous nos clients et tous ceux qui consultent notre catalogue, parce que leurs conseils et suggestions nous permettent d'améliorer continuellement notre société.

Uffici/Offices

Direzione Generale
Responsabile commerciale
General manager
Stefania Nardo

Amministratore unico
CEO
Gianni Cassandro

Responsabile assicurazione qualità e ufficio acquisti
Quality control and Purchase department
Silvia Cassandro

Ufficio contabilità e addetto estero
Accounting department and Foreign customer relations
Laura Stocco

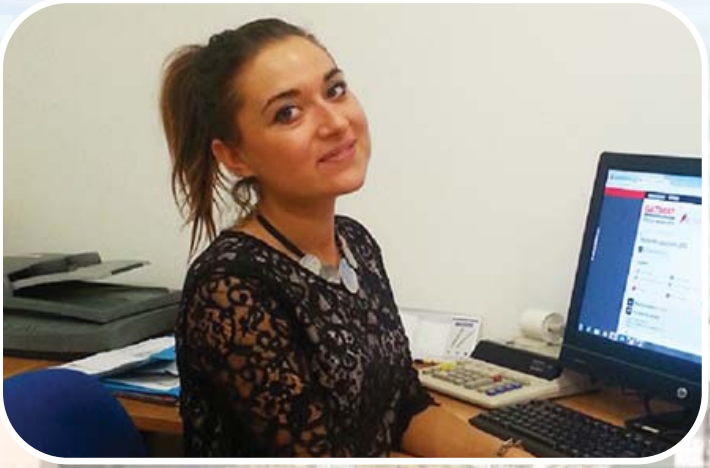

Ufficio amministrativo e addetto estero
Administration department and Foreign customer relations
Elena Mazzetto

Responsabile estero
Export manager
Paolo Licari

Introduzione • *Introduction* Pag 1

Cerniera Quik • *Quik Hinge/Paumelle Quik* Pag 5

Cerniera Hercules • *Hercules Hinge/Paumelle Hercules* Pag 16

Accessori Hercules • *Hercules Accesories/Accessoires* Pag 27

Cerniera per Giunto Aperto • *Open Joint Hinge/Paumelle a Joint Ouvert* Pag 32

Cerniera per Anta Reversibile • *Reversible Hinge/Paumelle réversible* Pag 62

Cerniera Triade • *Hinge Triade/Paumelle Triade* Pag 69

Catenaccioli • *Lach Bolts/Verrous* Pag 73

Maniglie • *Handles/Poignées* Pag 76

Cremonesi e Maniglie • *Cremone Handle/Poignée Crémone* Pag 85

Cricchetti e Bracci • *Catches and Friction Hinges/Cliquets et Compas* Pag 91

Kit Anta Ribalta • *Folding flap kit /Kit pour Porte Basculante* Pag 93

Kit Carrelli • *Roller Kit/Kit Chariots* Pag 96

Accessori Reunion • *Accessoires Reunion* Pag 101

Accessori in Plastica • *Plastic Accessories/Accessoires en Plastiques* Pag 106

Minuterie • *Minutia/Minuterie* Pag 115

Squadrette • *Squares/Equerres* Pag 122

Scheda Tecnica • *Technical informations/Fiche Technique* Pag 128

Cerniera Quik

060/2 (CAMERA EUROPEA)

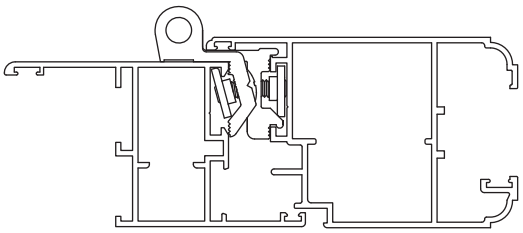

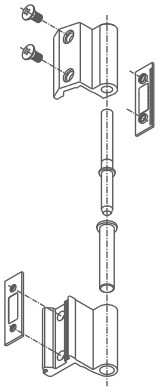

060/6 (ERRE 40)

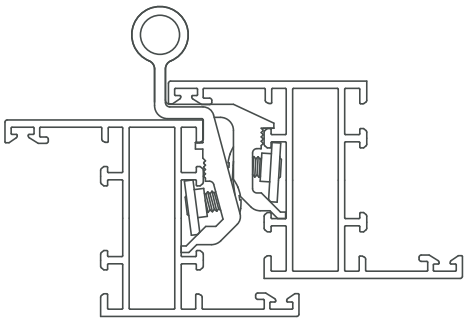

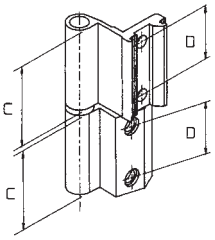

ART.	Descrizione profilati/*Description of sections/Type of profilé*	Quote/*Dimensions/Cotes* C	D
060/1	ALL.CO 5 SORMONTO	45	30
060/2	DOMAL STOPPER/EXPORT 40-50/NC INTERNAT. (CAMERA EUROPEA)	45	30
060/3	DOMAL 40	45	30
060/4	ERRE 40-50 III^ ANTA	45	30
060/5	DOMAL STOPPER III^ANTA	45	30
060/6	ERRE 40	45	30
060/7	NC NUOVO	45	30
060/9	NC INTERNATIONAL III^ ANTA	45	30
060/10	ERRE 40 COLLO LUNGO	45	30
060/11	QUIK EKIP 40 SORMONTO	45	30
060/12	PERS.EPOCAL	45	30

Varianti/*Variants*

ART.	Componenti/*Components/pieces*
061/	Perno antisfilamento zincato-viti zincate-piastrina inox/ *Galvanised anti-lift pin - galvanised screws - stainless steel plate / Axe anti-soulèvement zingué - vis zinguées - plaque inox*
062/	Perno antisfilamento zincato-viti inox-piastrina inox/ *Galvanised anti-lift pin - stainless steel screws - stainless steel plate/Axe anti-soulèvement zingué - vis inox - plaque inox*
063/	Perno antisfilamento zincato-viti zincate-piastrina zama/ *Galvanised anti-lift pin - galvanised screws - zamak plate / Axe anti-soulèvement zingué - vis zinguées - plaque Zama*
064/	Perno antisfilamento zincato-viti inox-piastrina zama/ *Galvanised anti-lift pin - stainless steel screws - zamak plate/ Axe anti-soulèvement zingué - vis inox - plaque Zama*
065/	Perno antisfilamento inox-viti inox-piastrina zama/ *Stainless steel anti-lift pin - stainless steel screws - zamak plate/ Axe anti-soulèvement inox - vis inox - plaque Zama*

Cerniera Quik ad aggancio rapido

CARATTERISTICHE

La cerniera QUIK ha una portata di 65 Kg per coppia di cerniere (100 Kg per la versione a 3 ali), ed è stata studiata e realizzata dalla CASAL con lo scopo di ridurre i tempi d'installazione; le caratteristiche della piastrina e del perno antisfilamento in acciaio consentono di recuperare le tolleranze tra i profili facilitando l'operazione del montaggio del serramento. La scelta dell'acciaio inox per le piastrine di fissaggio, del perno e delle viti è la garanzia di qualità del prodotto. Ciò rappresenta la validità dell'azienda CASAL, orientata alla soddisfazione del cliente e a migliorare la qualità dei prodotti e dei servizi offerti ai clienti e consumatori.

MATERIALI E COMPONENTI
1 pz.Cerniera in alluminio estruso maschio QUIK lega 6060
1 pz.Cerniera in alluminio estruso femmina QUIK lega 6060
1 boccola in nylon 6.6
2 piastrine di fissaggio in acciaio inox aisi 430
4 viti in acciaio inox 304 da M5
1 perno antisfilamento in acciaio inox 7x76

FINITURE
Anodizzato: argento, bronzo, elettrocolore, elox nero.
Verniciato: Ral standard vedi tabella colori
Speciali: Oro

CONFEZIONI
50 pz per confezione

VARIANTI
Le cerniere sono disponibili anche nella versione a 3 ali

Quik Hinge for quick installation

CHARACTERISTICS

The QUIK hinge has a loading capacity of 65 Kg for a pair of hinges (100 Kg for the 3-wings version), and it was designed and made by CASAL in order to ensure rapid application and reduce the installation times, thanks to the way of the plate and steel pin are made up. The tolerances, between the sections can be taken up, facilitating installation on the doors. The use of the stainless steel for the pin's anchoring plates and screws are the guarantee of product quality. It also distinguishes the validity of the firm CASAL which is truly market-oriented and intent on constantly improving the quality of it's product and it's services as well.

MATERIALS AND COMPONENTS
1 pc extruded aluminium male hinge alloy 6060
1 pc extruded aluminium female hinge alloy 6060
1 nylon bush 6.6
2 stainless steel securing plates aisi 430
4 M5 steel screws aisi 304
1 stainless steel pin, d. 7x L.76

FINISHES
Anodized: silver, bronze, electro colour, black elox
Ral: standard, colour chart
Specials: gold

PACKS
50 pcs in each pack

OPTIONAL (on request)
Also available in 3-wings version

Paumelle Quik a montage rapide

CARACTERISTIQUES

La paumelle QUIK a une portée de 65 Kg par paire de paumelles (100 Kg pour la version à 3 lames) et c'est une nouveauté proposée par CASAL, étudiée et réalisée dans le but de réduire la durée d'installation. Les caractéristiques de sa claque et de son axe en acier permettent de récupérer les jeux entre les profilés et facilitent les opérations de montage de la menuserie. Le choix des matériaux en acier inox pour les plaques de fixation de l'axe et des vis garantit la sureté et la qualité de ce produit. Il démontre également le sérieux de l'enterprise CASAL, véritablement à l'écoute du marché et désireuse d'améliorer systématiquement la qualité de ses produits et des services qu'elle propose à ses clients, mais aussi aux consommateurs en general.

MATERIAUX ET PIECES
1 Paumelle en aluminium extrudé male alliage 6060
1 paumelle en aluminium extrudé femelle alliage 6060
1 douille en nylon 6.6
2 plaques de fixation en acier inox aisi 430
4 vis en acier aisi 304 M5
1 axe en acier inox d. 7xL.76

FINITIONS
Anodisées: argent, bronze, couleur électrique, elox noir
Ral: standard, tableau des couleurs
Speciale: or

EMBALLAGES
50 piéces par boite

OPTIONNEL (sur demande)
Paumelles aussi disponibles à 3 lames

Cerniera Quik

060/2 (CAMERA EUROPEA)

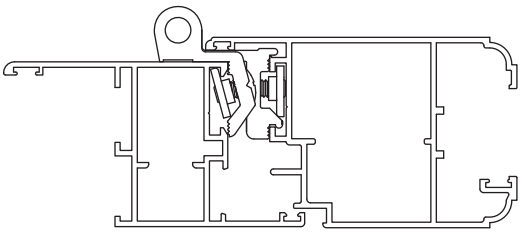

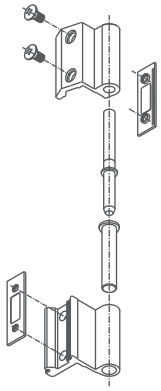

060/6 (ERRE 40)

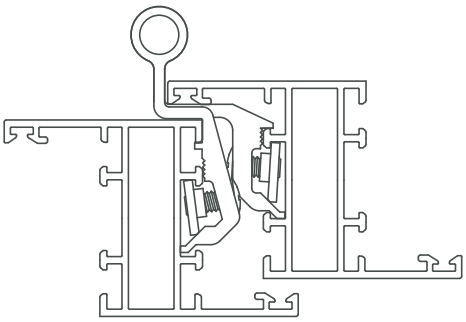

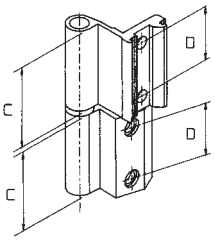

ART.	**Descrizione profilati**/*Description of sections/Type of profilé*	**Quote**/*Dimensions/Cotes* C	D
060/1	ALL.CO 5 SORMONTO	45	30
060/2	DOMAL STOPPER/EXPORT 40-50/NC INTERNAT. (CAMERA EUROPEA)	45	30
060/3	DOMAL 40	45	30
060/4	ERRE 40-50 III^ ANTA	45	30
060/5	DOMAL STOPPER III^ANTA	45	30
060/6	ERRE 40	45	30
060/7	NC NUOVO	45	30
060/9	NC INTERNATIONAL III^ ANTA	45	30
060/10	ERRE 40 COLLO LUNGO	45	30
060/11	QUIK EKIP 40 SORMONTO	45	30
060/12	PERS.EPOCAL	45	30

Varianti/*Variants*

ART.	**Componenti**/*Components/pieces*
061/	Perno antisfilamento zincato-viti zincate-piastrina inox/ *Galvanised anti-lift pin - galvanised screws - stainless steel plate / Axe anti-soulèvement zingué - vis zinguées - plaque inox*
062/	Perno antisfilamento zincato-viti inox-piastrina inox/ *Galvanised anti-lift pin - stainless steel screws - stainless steel plate/Axe anti-soulèvement zingué - vis inox - plaque inox*
063/	Perno antisfilamento zincato-viti zincate-piastrina zama/ *Galvanised anti-lift pin - galvanised screws - zamak plate / Axe anti-soulèvement zingué - vis zinguées - plaque Zama*
064/	Perno antisfilamento zincato-viti inox-piastrina zama/ *Galvanised anti-lift pin - stainless steel screws - zamak plate/ Axe anti-soulèvement zingué - vis inox - plaque Zama*
065/	Perno antisfilamento inox-viti inox-piastrina zama/ *Stainless steel anti-lift pin - stainless steel screws - zamak plate/ Axe anti-soulèvement inox - vis inox - plaque Zama*

Cerniera Quik ad aggancio rapido

CARATTERISTICHE

La cerniera QUIK ha una portata di 65 Kg per coppia di cerniere (100 Kg per la versione a 3 ali), ed è stata studiata e realizzata dalla CASAL con lo scopo di ridurre i tempi d'installazione; le caratteristiche della piastrina e del perno antisfilamento in acciaio consentono di recuperare le tolleranze tra i profili facilitando l'operazione del montaggio del serramento. La scelta dell'acciaio inox per le piastrine di fissaggio, del perno e delle viti è la garanzia di qualità del prodotto. Ciò rappresenta la validità dell'azienda CASAL, orientata alla soddisfazione del cliente e a migliorare la qualità dei prodotti e dei servizi offerti ai clienti e consumatori.

MATERIALI E COMPONENTI
1 pz.Cerniera in alluminio estruso maschio QUIK lega 6060
1 pz.Cerniera in alluminio estruso femmina QUIK lega 6060
1 boccola in nylon 6.6
2 piastrine di fissaggio in acciaio inox aisi 430
4 viti in acciaio inox 304 da M5
1 perno antisfilamento in acciaio inox 7x76

FINITURE
Anodizzato: argento, bronzo, elettrocolore, elox nero.
Verniciato: Ral standard vedi tabella colori
Speciali: Oro

CONFEZIONI
50 pz per confezione

VARIANTI
Le cerniere sono disponibili anche nella versione a 3 ali

Quik Hinge for quick installation

CHARACTERISTICS

The QUIK hinge has a loading capacity of 65 Kg for a pair of hinges (100 Kg for the 3-wings version), and it was designed and made by CASAL in order to ensure rapid application and reduce the installation times, thanks to the way of the plate and steel pin are made up. The tolerances, between the sections can be taken up, facilitating installation on the doors. The use of the stainless steel for the pin's anchoring plates and screws are the guarantee of product quality. It also distinguishes the validity of the firm CASAL which is truly market-oriented and intent on constantly improving the quality of it's product and it's services as well.

MATERIALS AND COMPONENTS
1 pc extruded aluminium male hinge alloy 6060
1 pc extruded aluminium female hinge alloy 6060
1 nylon bush 6.6
2 stainless steel securing plates aisi 430
4 M5 steel screws aisi 304
1 stainless steel pin, d. 7x L.76

FINISHES
Anodized: silver, bronze, electro colour, black elox
Ral: standard, colour chart
Specials: gold

PACKS
50 pcs in each pack

OPTIONAL (on request)
Also available in 3-wings version

Paumelle Quik a montage rapide

CARACTERISTIQUES

La paumelle QUIK a une portée de 65 Kg par paire de paumelles (100 Kg pour la version à 3 lames) et c'est une nouveauté proposée par CASAL, étudiè et réalisée dans le but de réduire la durée d'installation. Les caractéristiques de sa claque et de son axe en acier permettent de récupérer les jeux entre les profilés et facilitent les opérations de montage de la menuserie. Le choix des matériaux en acier inox pour les plaques de fixation de l'axe et des vis garantit la sureté et la qualité de ce produit. Il démontre également le sérieux de l'enterprise CASAL, véritablement à l'écoute du marché et désireuse d'améliorer systématiquement la qualité de ses produits et des services qu'elle propose à ses clients, mais aussi aux consommateurs en general.

MATERIAUX ET PIECES
1 Paumelle en aluminium extrudé male alliage 6060
1 paumelle en aluminium extrudé femelle alliage 6060
1 douille en nylon 6.6
2 plaques de fixation en acier inox aisi 430
4 vis en acier aisi 304 M5
1 axe en acier inox d. 7xL.76

FINITIONS
Anodisées: argent, bronze, couleur électrique, elox noir
Ral: standard, tableau des couleurs
Speciale: or

EMBALLAGES
50 piéces par boite

OPTIONNEL (sur demande)
Paumelles aussi disponibles à 3 lames

Cerniera Quik

060/2 (CAMERA EUROPEA)

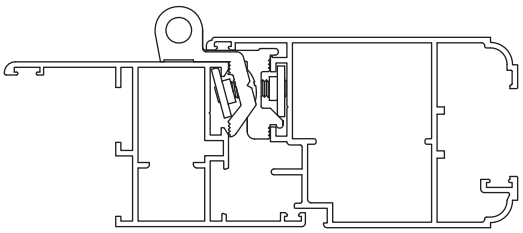

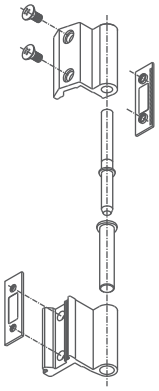

060/6 (ERRE 40)

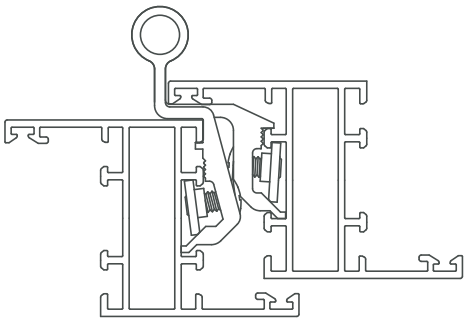

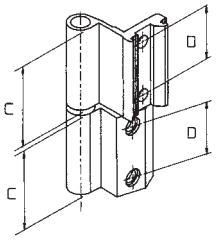

ART.	Descrizione profilati/*Description of sections/Type of profilé*	Quote/*Dimensions/Cotes* C	D
060/1	ALL.CO 5 SORMONTO	45	30
060/2	DOMAL STOPPER/EXPORT 40-50/NC INTERNAT. (CAMERA EUROPEA)	45	30
060/3	DOMAL 40	45	30
060/4	ERRE 40-50 III^ ANTA	45	30
060/5	DOMAL STOPPER III^ANTA	45	30
060/6	ERRE 40	45	30
060/7	NC NUOVO	45	30
060/9	NC INTERNATIONAL III^ ANTA	45	30
060/10	ERRE 40 COLLO LUNGO	45	30
060/11	QUIK EKIP 40 SORMONTO	45	30
060/12	PERS.EPOCAL	45	30

Varianti/*Variants*

ART.	Componenti/*Components/pieces*
061/	Perno antisfilamento zincato-viti zincate-piastrina inox/ *Galvanised anti-lift pin - galvanised screws - stainless steel plate / Axe anti-soulèvement zingué - vis zinguées - plaque inox*
062/	Perno antisfilamento zincato-viti inox-piastrina inox/ *Galvanised anti-lift pin - stainless steel screws - stainless steel plate/Axe anti-soulèvement zingué - vis inox - plaque inox*
063/	Perno antisfilamento zincato-viti zincate-piastrina zama/ *Galvanised anti-lift pin - galvanised screws - zamak plate / Axe anti-soulèvement zingué - vis zinguées - plaque Zama*
064/	Perno antisfilamento zincato-viti inox-piastrina zama/ *Galvanised anti-lift pin - stainless steel screws - zamak plate/ Axe anti-soulèvement zingué - vis inox - plaque Zama*
065/	Perno antisfilamento inox-viti inox-piastrina zama/ *Stainless steel anti-lift pin - stainless steel screws - zamak plate/ Axe anti-soulèvement inox - vis inox - plaque Zama*

Cerniera Quik ad aggancio rapido

CARATTERISTICHE

La cerniera QUIK ha una portata di 65 Kg per coppia di cerniere (100 Kg per la versione a 3 ali), ed è stata studiata e realizzata dalla CASAL con lo scopo di ridurre i tempi d'installazione; le caratteristiche della piastrina e del perno antisfilamento in acciaio consentono di recuperare le tolleranze tra i profili facilitando l'operazione del montaggio del serramento. La scelta dell'acciaio inox per le piastrine di fissaggio, del perno e delle viti è la garanzia di qualità del prodotto. Ciò rappresenta la validità dell'azienda CASAL, orientata alla soddisfazione del cliente e a migliorare la qualità dei prodotti e dei servizi offerti ai clienti e consumatori.

MATERIALI E COMPONENTI
1 pz. Cerniera in alluminio estruso maschio QUIK lega 6060
1 pz. Cerniera in alluminio estruso femmina QUIK lega 6060
1 boccola in nylon 6.6
2 piastrine di fissaggio in acciaio inox aisi 430
4 viti in acciaio inox 304 da M5
1 perno antisfilamento in acciaio inox 7x76

FINITURE
Anodizzato: argento, bronzo, elettrocolore, elox nero.
Verniciato: Ral standard vedi tabella colori
Speciali: Oro

CONFEZIONI
50 pz per confezione

VARIANTI
Le cerniere sono disponibili anche nella versione a 3 ali

Quik Hinge for quick installation

CHARACTERISTICS

The QUIK hinge has a loading capacity of 65 Kg for a pair of hinges (100 Kg for the 3-wings version), and it was designed and made by CASAL in order to ensure rapid application and reduce the installation times, thanks to the way of the plate and steel pin are made up. The tolerances, between the sections can be taken up, facilitating installation on the doors. The use of the stainless steel for the pin's anchoring plates and screws are the guarantee of product quality. It also distinguishes the validity of the firm CASAL which is truly market-oriented and intent on constantly improving the quality of it's product and it's services as well.

MATERIALS AND COMPONENTS
1 pc extruded aluminium male hinge alloy 6060
1 pc extruded aluminium female hinge alloy 6060
1 nylon bush 6.6
2 stainless steel securing plates aisi 430
4 M5 steel screws aisi 304
1 stainless steel pin, d. 7x L.76

FINISHES
Anodized: silver, bronze, electro colour, black elox
Ral: standard, colour chart
Specials: gold

PACKS
50 pcs in each pack

OPTIONAL (on request)
Also available in 3-wings version

Paumelle Quik a montage rapide

CARACTERISTIQUES

La paumelle QUIK a une portée de 65 Kg par paire de paumelles (100 Kg pour la version à 3 lames) et c'est une nouveauté proposée par CASAL, étudiée et réalisée dans le but de réduire la durée d'installation. Les caractéristiques de sa claque et de son axe en acier permettent de récupérer les jeux entre les profilés et facilitent les opérations de montage de la menuserie. Le choix des matériaux en acier inox pour les plaques de fixation de l'axe et des vis garantit la sureté et la qualité de ce produit. Il démontre également le sérieux de l'enterprise CASAL, véritablement à l'écoute du marché et désireuse d'améliorer systématiquement la qualité de ses produits et des services qu'elle propose à ses clients, mais aussi aux consommateurs en general.

MATERIAUX ET PIECES
1 Paumelle en aluminium extrudé male alliage 6060
1 paumelle en aluminium extrudé femelle alliage 6060
1 douille en nylon 6.6
2 plaques de fixation en acier inox aisi 430
4 vis en acier aisi 304 M5
1 axe en acier inox d. 7xL.76

FINITIONS
Anodisées: argent, bronze, couleur électrique, elox noir
Ral: standard, tableau des couleurs
Speciale: or

EMBALLAGES
50 piéces par boite

OPTIONNEL (sur demande)
Paumelles aussi disponibles à 3 lames

Cerniera Quik

060/2 (CAMERA EUROPEA)

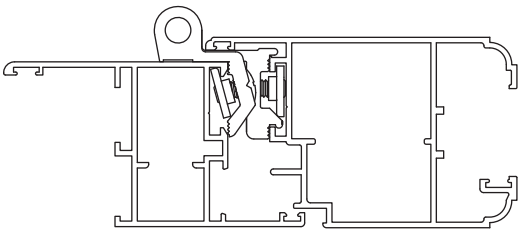

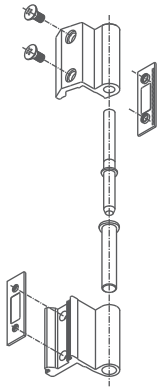

060/6 (ERRE 40)

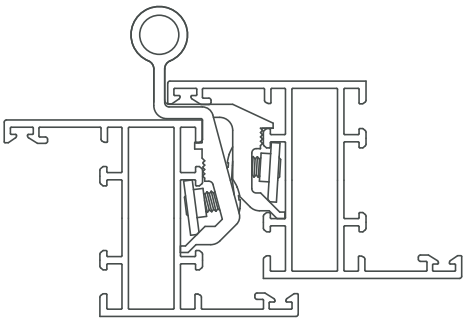

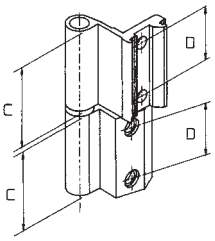

ART.	**Descrizione profilati**/*Description of sections/Type of profilé*	**Quote**/*Dimensions/Cotes* C	D
060/1	ALL.CO 5 SORMONTO	45	30
060/2	DOMAL STOPPER/EXPORT 40-50/NC INTERNAT. (CAMERA EUROPEA)	45	30
060/3	DOMAL 40	45	30
060/4	ERRE 40-50 III^ ANTA	45	30
060/5	DOMAL STOPPER III^ANTA	45	30
060/6	ERRE 40	45	30
060/7	NC NUOVO	45	30
060/9	NC INTERNATIONAL III^ ANTA	45	30
060/10	ERRE 40 COLLO LUNGO	45	30
060/11	QUIK EKIP 40 SORMONTO	45	30
060/12	PERS.EPOCAL	45	30

Varianti/*Variants*

ART.	**Componenti**/*Components/pieces*
061/	Perno antisfilamento zincato-viti zincate-piastrina inox/ *Galvanised anti-lift pin - galvanised screws - stainless steel plate / Axe anti-soulèvement zingué - vis zinguées - plaque inox*
062/	Perno antisfilamento zincato-viti inox-piastrina inox/ *Galvanised anti-lift pin - stainless steel screws - stainless steel plate/Axe anti-soulèvement zingué - vis inox - plaque inox*
063/	Perno antisfilamento zincato-viti zincate-piastrina zama/ *Galvanised anti-lift pin - galvanised screws - zamak plate / Axe anti-soulèvement zingué - vis zinguées - plaque Zama*
064/	Perno antisfilamento zincato-viti inox-piastrina zama/ *Galvanised anti-lift pin - stainless steel screws - zamak plate/ Axe anti-soulèvement zingué - vis inox - plaque Zama*
065/	Perno antisfilamento inox-viti inox-piastrina zama/ *Stainless steel anti-lift pin - stainless steel screws - zamak plate/ Axe anti-soulèvement inox - vis inox - plaque Zama*

Cerniera Quik ad aggancio rapido

CARATTERISTICHE

La cerniera QUIK ha una portata di 65 Kg per coppia di cerniere (100 Kg per la versione a 3 ali), ed è stata studiata e realizzata dalla CASAL con lo scopo di ridurre i tempi d'installazione; le caratteristiche della piastrina e del perno antisfilamento in acciaio consentono di recuperare le tolleranze tra i profili facilitando l'operazione del montaggio del serramento. La scelta dell'acciaio inox per le piastrine di fissaggio, del perno e delle viti è la garanzia di qualità del prodotto. Ciò rappresenta la validità dell'azienda CASAL, orientata alla soddisfazione del cliente e a migliorare la qualità dei prodotti e dei servizi offerti ai clienti e consumatori.

MATERIALI E COMPONENTI
1 pz.Cerniera in alluminio estruso maschio QUIK lega 6060
1 pz.Cerniera in alluminio estruso femmina QUIK lega 6060
1 boccola in nylon 6.6
2 piastrine di fissaggio in acciaio inox aisi 430
4 viti in acciaio inox 304 da M5
1 perno antisfilamento in acciaio inox 7x76

FINITURE
Anodizzato: argento, bronzo, elettrocolore, elox nero.
Verniciato: Ral standard vedi tabella colori
Speciali: Oro

CONFEZIONI
50 pz per confezione

VARIANTI
Le cerniere sono disponibili anche nella versione a 3 ali

Quik Hinge for quick installation

CHARACTERISTICS

The QUIK hinge has a loading capacity of 65 Kg for a pair of hinges (100 Kg for the 3-wings version), and it was designed and made by CASAL in order to ensure rapid application and reduce the installation times, thanks to the way of the plate and steel pin are made up. The tolerances, between the sections can be taken up, facilitating installation on the doors. The use of the stainless steel for the pin's anchoring plates and screws are the guarantee of product quality. It also distinguishes the validity of the firm CASAL which is truly market-oriented and intent on constantly improving the quality of it's product and it's services as well.

MATERIALS AND COMPONENTS
1 pc extruded aluminium male hinge alloy 6060
1 pc extruded aluminium female hinge alloy 6060
1 nylon bush 6.6
2 stainless steel securing plates aisi 430
4 M5 steel screws aisi 304
1 stainless steel pin, d. 7x L.76

FINISHES
Anodized: silver, bronze, electro colour, black elox
Ral: standard, colour chart
Specials: gold

PACKS
50 pcs in each pack

OPTIONAL (on request)
Also available in 3-wings version

Paumelle Quik a montage rapide

CARACTERISTIQUES

La paumelle QUIK a une portée de 65 Kg par paire de paumelles (100 Kg pour la version à 3 lames) et c'est une nouveauté proposée par CASAL, étudiè et réalisée dans le but de réduire la durée d'installation. Les caractéristiques de sa claque et de son axe en acier permettent de récupérer les jeux entre les profilés et facilitent les opérations de montage de la menuserie. Le choix des matériaux en acier inox pour les plaques de fixation de l'axe et des vis garantit la sureté et la qualité de ce produit. Il démontre également le sérieux de l'enterprise CASAL, véritablement à l'écoute du marché et désireuse d'améliorer systématiquement la qualité de ses produits et des services qu'elle propose à ses clients, mais aussi aux consommateurs en general.

MATERIAUX ET PIECES
1 Paumelle en aluminium extrudé male alliage 6060
1 paumelle en aluminium extrudé femelle alliage 6060
1 douille en nylon 6.6
2 plaques de fixation en acier inox aisi 430
4 vis en acier aisi 304 M5
1 axe en acier inox d. 7xL.76

FINITIONS
Anodisées: argent, bronze, couleur électrique, elox noir
Ral: standard, tableau des couleurs
Speciale: or

EMBALLAGES
50 piéces par boite

OPTIONNEL (sur demande)
Paumelles aussi disponibles à 3 lames

Cerniera Quik

060/2 (CAMERA EUROPEA)

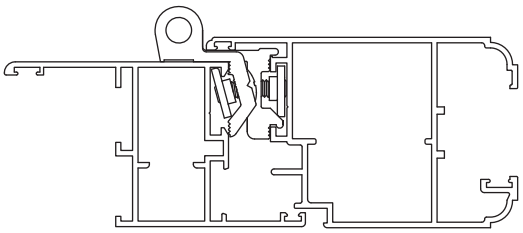

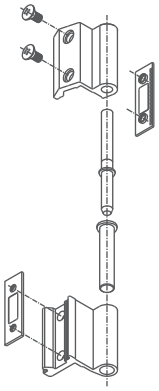

060/6 (ERRE 40)

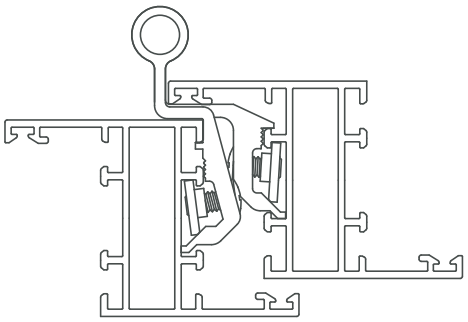

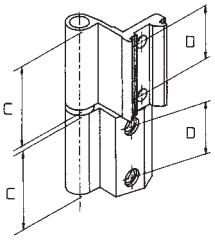

ART.	Descrizione profilati/*Description of sections/Type of profilé*	Quote/*Dimensions/Cotes* C	D
060/1	ALL.CO 5 SORMONTO	45	30
060/2	DOMAL STOPPER/EXPORT 40-50/NC INTERNAT. (CAMERA EUROPEA)	45	30
060/3	DOMAL 40	45	30
060/4	ERRE 40-50 III^ ANTA	45	30
060/5	DOMAL STOPPER III^ANTA	45	30
060/6	ERRE 40	45	30
060/7	NC NUOVO	45	30
060/9	NC INTERNATIONAL III^ ANTA	45	30
060/10	ERRE 40 COLLO LUNGO	45	30
060/11	QUIK EKIP 40 SORMONTO	45	30
060/12	PERS.EPOCAL	45	30

Varianti/*Variants*

ART.	Componenti/*Components/pieces*
061/	Perno antisfilamento zincato-viti zincate-piastrina inox/ *Galvanised anti-lift pin - galvanised screws - stainless steel plate / Axe anti-soulèvement zingué - vis zinguées - plaque inox*
062/	Perno antisfilamento zincato-viti inox-piastrina inox/ *Galvanised anti-lift pin - stainless steel screws - stainless steel plate/Axe anti-soulèvement zingué - vis inox - plaque inox*
063/	Perno antisfilamento zincato-viti zincate-piastrina zama/ *Galvanised anti-lift pin - galvanised screws - zamak plate / Axe anti-soulèvement zingué - vis zinguées - plaque Zama*
064/	Perno antisfilamento zincato-viti inox-piastrina zama/ *Galvanised anti-lift pin - stainless steel screws - zamak plate/ Axe anti-soulèvement zingué - vis inox - plaque Zama*
065/	Perno antisfilamento inox-viti inox-piastrina zama/ *Stainless steel anti-lift pin - stainless steel screws - zamak plate/ Axe anti-soulèvement inox - vis inox - plaque Zama*

Cerniera Quik ad aggancio rapido

CARATTERISTICHE

La cerniera QUIK ha una portata di 65 Kg per coppia di cerniere (100 Kg per la versione a 3 ali), ed è stata studiata e realizzata dalla CASAL con lo scopo di ridurre i tempi d'installazione; le caratteristiche della piastrina e del perno antisfilamento in acciaio consentono di recuperare le tolleranze tra i profili facilitando l'operazione del montaggio del serramento. La scelta dell'acciaio inox per le piastrine di fissaggio, del perno e delle viti è la garanzia di qualità del prodotto. Ciò rappresenta la validità dell'azienda CASAL, orientata alla soddisfazione del cliente e a migliorare la qualità dei prodotti e dei servizi offerti ai clienti e consumatori.

MATERIALI E COMPONENTI
1 pz. Cerniera in alluminio estruso maschio QUIK lega 6060
1 pz. Cerniera in alluminio estruso femmina QUIK lega 6060
1 boccola in nylon 6.6
2 piastrine di fissaggio in acciaio inox aisi 430
4 viti in acciaio inox 304 da M5
1 perno antisfilamento in acciaio inox 7x76

FINITURE
Anodizzato: argento, bronzo, elettrocolore, elox nero.
Verniciato: Ral standard vedi tabella colori
Speciali: Oro

CONFEZIONI
50 pz per confezione

VARIANTI
Le cerniere sono disponibili anche nella versione a 3 ali

Quik Hinge for quick installation

CHARACTERISTICS

The QUIK hinge has a loading capacity of 65 Kg for a pair of hinges (100 Kg for the 3-wings version), and it was designed and made by CASAL in order to ensure rapid application and reduce the installation times, thanks to the way of the plate and steel pin are made up. The tolerances, between the sections can be taken up, facilitating installation on the doors. The use of the stainless steel for the pin's anchoring plates and screws are the guarantee of product quality. It also distinguishes the validity of the firm CASAL which is truly market-oriented and intent on constantly improving the quality of it's product and it's services as well.

MATERIALS AND COMPONENTS
1 pc extruded aluminium male hinge alloy 6060
1 pc extruded aluminium female hinge alloy 6060
1 nylon bush 6.6
2 stainless steel securing plates aisi 430
4 M5 steel screws aisi 304
1 stainless steel pin, d. 7x L.76

FINISHES
Anodized: silver, bronze, electro colour, black elox
Ral: standard, colour chart
Specials: gold

PACKS
50 pcs in each pack

OPTIONAL (on request)
Also available in 3-wings version

Paumelle Quik a montage rapide

CARACTERISTIQUES

La paumelle QUIK a une portée de 65 Kg par paire de paumelles (100 Kg pour la version à 3 lames) et c'est une nouveauté proposée par CASAL, étudiée et réalisée dans le but de réduire la durée d'installation. Les caractéristiques de sa claque et de son axe en acier permettent de récupérer les jeux entre les profilés et facilitent les opérations de montage de la menuserie. Le choix des matériaux en acier inox pour les plaques de fixation de l'axe et des vis garantit la sureté et la qualité de ce produit. Il démontre également le sérieux de l'enterprise CASAL, véritablement à l'écoute du marché et désireuse d'améliorer systématiquement la qualité de ses produits et des services qu'elle propose à ses clients, mais aussi aux consommateurs en general.

MATERIAUX ET PIECES
1 Paumelle en aluminium extrudé male alliage 6060
1 paumelle en aluminium extrudé femelle alliage 6060
1 douille en nylon 6.6
2 plaques de fixation en acier inox aisi 430
4 vis en acier aisi 304 M5
1 axe en acier inox d. 7xL.76

FINITIONS
Anodisées: argent, bronze, couleur électrique, elox noir
Ral: standard, tableau des couleurs
Speciale: or

EMBALLAGES
50 piéces par boite

OPTIONNEL (sur demande)
Paumelles aussi disponibles à 3 lames

Cerniera Quik

060/2 (CAMERA EUROPEA)

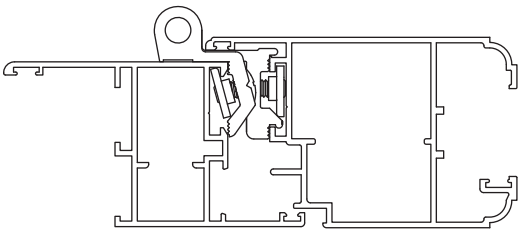

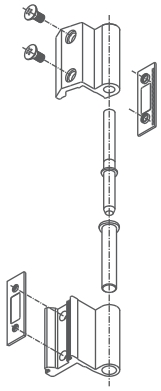

060/6 (ERRE 40)

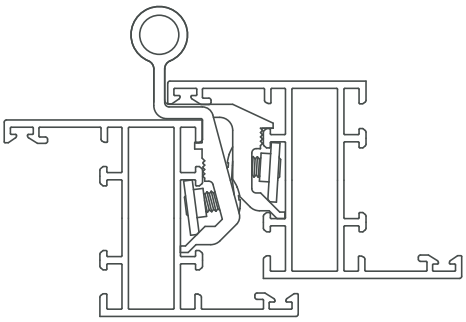

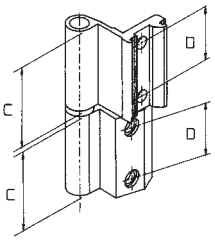

ART.	**Descrizione profilati**/*Description of sections/Type of profilé*	**Quote**/*Dimensions/Cotes* C	D
060/1	ALL.CO 5 SORMONTO	45	30
060/2	DOMAL STOPPER/EXPORT 40-50/NC INTERNAT. (CAMERA EUROPEA)	45	30
060/3	DOMAL 40	45	30
060/4	ERRE 40-50 III^ ANTA	45	30
060/5	DOMAL STOPPER III^ANTA	45	30
060/6	ERRE 40	45	30
060/7	NC NUOVO	45	30
060/9	NC INTERNATIONAL III^ ANTA	45	30
060/10	ERRE 40 COLLO LUNGO	45	30
060/11	QUIK EKIP 40 SORMONTO	45	30
060/12	PERS.EPOCAL	45	30

Varianti/*Variants*

ART.	**Componenti**/*Components/pieces*
061/	Perno antisfilamento zincato-viti zincate-piastrina inox/ *Galvanised anti-lift pin - galvanised screws - stainless steel plate / Axe anti-soulèvement zingué - vis zinguées - plaque inox*
062/	Perno antisfilamento zincato-viti inox-piastrina inox/ *Galvanised anti-lift pin - stainless steel screws - stainless steel plate/Axe anti-soulèvement zingué - vis inox - plaque inox*
063/	Perno antisfilamento zincato-viti zincate-piastrina zama/ *Galvanised anti-lift pin - galvanised screws - zamak plate / Axe anti-soulèvement zingué - vis zinguées - plaque Zama*
064/	Perno antisfilamento zincato-viti inox-piastrina zama/ *Galvanised anti-lift pin - stainless steel screws - zamak plate/ Axe anti-soulèvement zingué - vis inox - plaque Zama*
065/	Perno antisfilamento inox-viti inox-piastrina zama/ *Stainless steel anti-lift pin - stainless steel screws - zamak plate/ Axe anti-soulèvement inox - vis inox - plaque Zama*

Cerniera Quik ad aggancio rapido

CARATTERISTICHE

La cerniera QUIK ha una portata di 65 Kg per coppia di cerniere (100 Kg per la versione a 3 ali), ed è stata studiata e realizzata dalla CASAL con lo scopo di ridurre i tempi d'installazione; le caratteristiche della piastrina e del perno antisfilamento in acciaio consentono di recuperare le tolleranze tra i profili facilitando l'operazione del montaggio del serramento. La scelta dell'acciaio inox per le piastrine di fissaggio, del perno e delle viti è la garanzia di qualità del prodotto. Ciò rappresenta la validità dell'azienda CASAL, orientata alla soddisfazione del cliente e a migliorare la qualità dei prodotti e dei servizi offerti ai clienti e consumatori.

MATERIALI E COMPONENTI
1 pz.Cerniera in alluminio estruso maschio QUIK lega 6060
1 pz.Cerniera in alluminio estruso femmina QUIK lega 6060
1 boccola in nylon 6.6
2 piastrine di fissaggio in acciaio inox aisi 430
4 viti in acciaio inox 304 da M5
1 perno antisfilamento in acciaio inox 7x76

FINITURE
Anodizzato: argento, bronzo, elettrocolore, elox nero.
Verniciato: Ral standard vedi tabella colori
Speciali: Oro

CONFEZIONI
50 pz per confezione

VARIANTI
Le cerniere sono disponibili anche nella versione a 3 ali

Quik Hinge for quick installation

CHARACTERISTICS

The QUIK hinge has a loading capacity of 65 Kg for a pair of hinges (100 Kg for the 3-wings version), and it was designed and made by CASAL in order to ensure rapid application and reduce the installation times, thanks to the way of the plate and steel pin are made up. The tolerances, between the sections can be taken up, facilitating installation on the doors. The use of the stainless steel for the pin's anchoring plates and screws are the guarantee of product quality. It also distinguishes the validity of the firm CASAL which is truly market-oriented and intent on constantly improving the quality of it's product and it's services as well.

MATERIALS AND COMPONENTS
1 pc extruded aluminium male hinge alloy 6060
1 pc extruded aluminium female hinge alloy 6060
1 nylon bush 6.6
2 stainless steel securing plates aisi 430
4 M5 steel screws aisi 304
1 stainless steel pin, d. 7x L.76

FINISHES
Anodized: silver, bronze, electro colour, black elox
Ral: standard, colour chart
Specials: gold

PACKS
50 pcs in each pack

OPTIONAL (on request)
Also available in 3-wings version

Paumelle Quik a montage rapide

CARACTERISTIQUES

La paumelle QUIK a une portée de 65 Kg par paire de paumelles (100 Kg pour la version à 3 lames) et c'est une nouveauté proposée par CASAL, étudiè et réalisée dans le but de réduire la durée d'installation. Les caractéristiques de sa claque et de son axe en acier permettent de récupérer les jeux entre les profilés et facilitent les opérations de montage de la menuserie. Le choix des matériaux en acier inox pour les plaques de fixation de l'axe et des vis garantit la sureté et la qualité de ce produit. Il démontre également le sérieux de l'enterprise CASAL, véritablement à l'écoute du marché et désireuse d'améliorer systématiquement la qualité de ses produits et des services qu'elle propose à ses clients, mais aussi aux consommateurs en general.

MATERIAUX ET PIECES
1 Paumelle en aluminium extrudé male alliage 6060
1 paumelle en aluminium extrudé femelle alliage 6060
1 douille en nylon 6.6
2 plaques de fixation en acier inox aisi 430
4 vis en acier aisi 304 M5
1 axe en acier inox d. 7xL.76

FINITIONS
Anodisées: argent, bronze, couleur électrique, elox noir
Ral: standard, tableau des couleurs
Speciale: or

EMBALLAGES
50 piéces par boite

OPTIONNEL (sur demande)
Paumelles aussi disponibles à 3 lames

Cerniera Quik

060/2 (CAMERA EUROPEA)

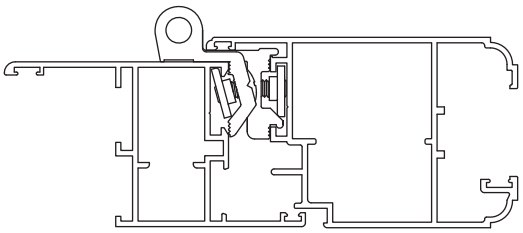

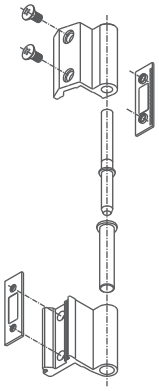

060/6 (ERRE 40)

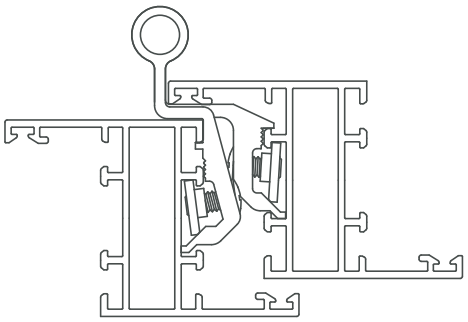

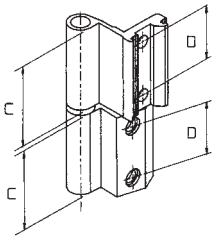

ART.	Descrizione profilati/*Description of sections/Type of profilé*	Quote/*Dimensions/Cotes* C	D
060/1	ALL.CO 5 SORMONTO	45	30
060/2	DOMAL STOPPER/EXPORT 40-50/NC INTERNAT. (CAMERA EUROPEA)	45	30
060/3	DOMAL 40	45	30
060/4	ERRE 40-50 III^ ANTA	45	30
060/5	DOMAL STOPPER III^ANTA	45	30
060/6	ERRE 40	45	30
060/7	NC NUOVO	45	30
060/9	NC INTERNATIONAL III^ ANTA	45	30
060/10	ERRE 40 COLLO LUNGO	45	30
060/11	QUIK EKIP 40 SORMONTO	45	30
060/12	PERS.EPOCAL	45	30

Varianti/*Variants*

ART.	Componenti/*Components/pieces*
061/	Perno antisfilamento zincato-viti zincate-piastrina inox/ *Galvanised anti-lift pin - galvanised screws - stainless steel plate / Axe anti-soulèvement zingué - vis zinguées - plaque inox*
062/	Perno antisfilamento zincato-viti inox-piastrina inox/ *Galvanised anti-lift pin - stainless steel screws - stainless steel plate/Axe anti-soulèvement zingué - vis inox - plaque inox*
063/	Perno antisfilamento zincato-viti zincate-piastrina zama/ *Galvanised anti-lift pin - galvanised screws - zamak plate / Axe anti-soulèvement zingué - vis zinguées - plaque Zama*
064/	Perno antisfilamento zincato-viti inox-piastrina zama/ *Galvanised anti-lift pin - stainless steel screws - zamak plate/ Axe anti-soulèvement zingué - vis inox - plaque Zama*
065/	Perno antisfilamento inox-viti inox-piastrina zama/ *Stainless steel anti-lift pin - stainless steel screws - zamak plate/ Axe anti-soulèvement inox - vis inox - plaque Zama*

Cerniera Quik ad aggancio rapido

CARATTERISTICHE

La cerniera QUIK ha una portata di 65 Kg per coppia di cerniere (100 Kg per la versione a 3 ali), ed è stata studiata e realizzata dalla CASAL con lo scopo di ridurre i tempi d'installazione; le caratteristiche della piastrina e del perno antisfilamento in acciaio consentono di recuperare le tolleranze tra i profili facilitando l'operazione del montaggio del serramento. La scelta dell'acciaio inox per le piastrine di fissaggio, del perno e delle viti è la garanzia di qualità del prodotto. Ciò rappresenta la validità dell'azienda CASAL, orientata alla soddisfazione del cliente e a migliorare la qualità dei prodotti e dei servizi offerti ai clienti e consumatori.

MATERIALI E COMPONENTI
1 pz.Cerniera in alluminio estruso maschio QUIK lega 6060
1 pz.Cerniera in alluminio estruso femmina QUIK lega 6060
1 boccola in nylon 6.6
2 piastrine di fissaggio in acciaio inox aisi 430
4 viti in acciaio inox 304 da M5
1 perno antisfilamento in acciaio inox 7x76

FINITURE
Anodizzato: argento, bronzo, elettrocolore, elox nero.
Verniciato: Ral standard vedi tabella colori
Speciali: Oro

CONFEZIONI
50 pz per confezione

VARIANTI
Le cerniere sono disponibili anche nella versione a 3 ali

Quik Hinge for quick installation

CHARACTERISTICS

The QUIK hinge has a loading capacity of 65 Kg for a pair of hinges (100 Kg for the 3-wings version), and it was designed and made by CASAL in order to ensure rapid application and reduce the installation times, thanks to the way of the plate and steel pin are made up. The tolerances, between the sections can be taken up, facilitating installation on the doors. The use of the stainless steel for the pin's anchoring plates and screws are the guarantee of product quality. It also distinguishes the validity of the firm CASAL which is truly market-oriented and intent on constantly improving the quality of it's product and it's services as well.

MATERIALS AND COMPONENTS
1 pc extruded aluminium male hinge alloy 6060
1 pc extruded aluminium female hinge alloy 6060
1 nylon bush 6.6
2 stainless steel securing plates aisi 430
4 M5 steel screws aisi 304
1 stainless steel pin, d. 7x L.76

FINISHES
Anodized: silver, bronze, electro colour, black elox
Ral: standard, colour chart
Specials: gold

PACKS
50 pcs in each pack

OPTIONAL (on request)
Also available in 3-wings version

Paumelle Quik a montage rapide

CARACTERISTIQUES

La paumelle QUIK a une portée de 65 Kg par paire de paumelles (100 Kg pour la version à 3 lames) et c'est une nouveauté proposée par CASAL, étudiée et réalisée dans le but de réduire la durée d'installation. Les caractéristiques de sa claque et de son axe en acier permettent de récupérer les jeux entre les profilés et facilitent les opérations de montage de la menuserie. Le choix des matériaux en acier inox pour les plaques de fixation de l'axe et des vis garantit la sureté et la qualité de ce produit. Il démontre également le sérieux de l'enterprise CASAL, véritablement à l'écoute du marché et désireuse d'améliorer systématiquement la qualité de ses produits et des services qu'elle propose à ses clients, mais aussi aux consommateurs en general.

MATERIAUX ET PIECES
1 Paumelle en aluminium extrudé male alliage 6060
1 paumelle en aluminium extrudé femelle alliage 6060
1 douille en nylon 6.6
2 plaques de fixation en acier inox aisi 430
4 vis en acier aisi 304 M5
1 axe en acier inox d. 7xL.76

FINITIONS
Anodisées: argent, bronze, couleur électrique, elox noir
Ral: standard, tableau des couleurs
Speciale: or

EMBALLAGES
50 piéces par boite

OPTIONNEL (sur demande)
Paumelles aussi disponibles à 3 lames

Cerniera Quik

060/2 (CAMERA EUROPEA)

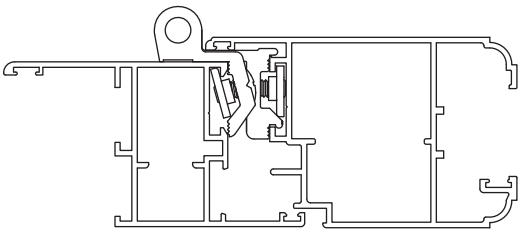

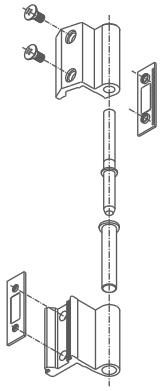

060/6 (ERRE 40)

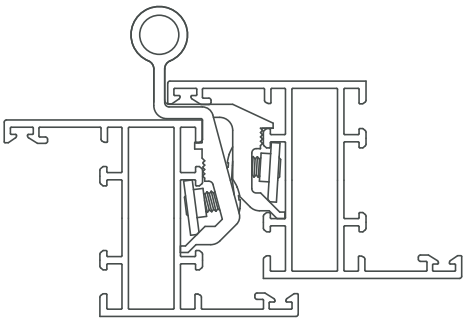

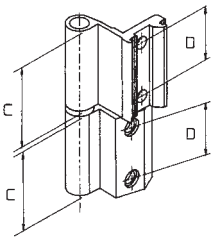

ART.	**Descrizione profilati**/*Description of sections/Type of profilé*	**Quote**/*Dimensions/Cotes* C	D
060/1	ALL.CO 5 SORMONTO	45	30
060/2	DOMAL STOPPER/EXPORT 40-50/NC INTERNAT. (CAMERA EUROPEA)	45	30
060/3	DOMAL 40	45	30
060/4	ERRE 40-50 III^ ANTA	45	30
060/5	DOMAL STOPPER III^ANTA	45	30
060/6	ERRE 40	45	30
060/7	NC NUOVO	45	30
060/9	NC INTERNATIONAL III^ ANTA	45	30
060/10	ERRE 40 COLLO LUNGO	45	30
060/11	QUIK EKIP 40 SORMONTO	45	30
060/12	PERS.EPOCAL	45	30

Varianti/*Variants*

ART.	**Componenti**/*Components/pieces*
061/	Perno antisfilamento zincato-viti zincate-piastrina inox/ *Galvanised anti-lift pin - galvanised screws - stainless steel plate / Axe anti-soulèvement zingué - vis zinguées - plaque inox*
062/	Perno antisfilamento zincato-viti inox-piastrina inox/ *Galvanised anti-lift pin - stainless steel screws - stainless steel plate/Axe anti-soulèvement zingué - vis inox - plaque inox*
063/	Perno antisfilamento zincato-viti zincate-piastrina zama/ *Galvanised anti-lift pin - galvanised screws - zamak plate / Axe anti-soulèvement zingué - vis zinguées - plaque Zama*
064/	Perno antisfilamento zincato-viti inox-piastrina zama/ *Galvanised anti-lift pin - stainless steel screws - zamak plate/ Axe anti-soulèvement zingué - vis inox - plaque Zama*
065/	Perno antisfilamento inox-viti inox-piastrina zama/ *Stainless steel anti-lift pin - stainless steel screws - zamak plate/ Axe anti-soulèvement inox - vis inox - plaque Zama*

Cerniera Quik ad aggancio rapido

CARATTERISTICHE

La cerniera QUIK ha una portata di 65 Kg per coppia di cerniere (100 Kg per la versione a 3 ali), ed è stata studiata e realizzata dalla CASAL con lo scopo di ridurre i tempi d'installazione; le caratteristiche della piastrina e del perno antisfilamento in acciaio consentono di recuperare le tolleranze tra i profili facilitando l'operazione del montaggio del serramento. La scelta dell'acciaio inox per le piastrine di fissaggio, del perno e delle viti è la garanzia di qualità del prodotto. Ciò rappresenta la validità dell'azienda CASAL, orientata alla soddisfazione del cliente e a migliorare la qualità dei prodotti e dei servizi offerti ai clienti e consumatori.

MATERIALI E COMPONENTI
1 pz.Cerniera in alluminio estruso maschio QUIK lega 6060
1 pz.Cerniera in alluminio estruso femmina QUIK lega 6060
1 boccola in nylon 6.6
2 piastrine di fissaggio in acciaio inox aisi 430
4 viti in acciaio inox 304 da M5
1 perno antisfilamento in acciaio inox 7x76

FINITURE
Anodizzato: argento, bronzo, elettrocolore, elox nero.
Verniciato: Ral standard vedi tabella colori
Speciali: Oro

CONFEZIONI
50 pz per confezione

VARIANTI
Le cerniere sono disponibili anche nella versione a 3 ali

Quik Hinge for quick installation

CHARACTERISTICS

The QUIK hinge has a loading capacity of 65 Kg for a pair of hinges (100 Kg for the 3-wings version), and it was designed and made by CASAL in order to ensure rapid application and reduce the installation times, thanks to the way of the plate and steel pin are made up. The tolerances, between the sections can be taken up, facilitating installation on the doors. The use of the stainless steel for the pin's anchoring plates and screws are the guarantee of product quality. It also distinguishes the validity of the firm CASAL which is truly market-oriented and intent on constantly improving the quality of it's product and it's services as well.

MATERIALS AND COMPONENTS
1 pc extruded aluminium male hinge alloy 6060
1 pc extruded aluminium female hinge alloy 6060
1 nylon bush 6.6
2 stainless steel securing plates aisi 430
4 M5 steel screws aisi 304
1 stainless steel pin, d. 7x L.76

FINISHES
Anodized: silver, bronze, electro colour, black elox
Ral: standard, colour chart
Specials: gold

PACKS
50 pcs in each pack

OPTIONAL (on request)
Also available in 3-wings version

Paumelle Quik a montage rapide

CARACTERISTIQUES

La paumelle QUIK a une portée de 65 Kg par paire de paumelles (100 Kg pour la version à 3 lames) et c'est une nouveauté proposée par CASAL, étudiè et réalisée dans le but de réduire la durée d'installation. Les caractéristiques de sa claque et de son axe en acier permettent de récupérer les jeux entre les profilés et facilitent les opérations de montage de la menuserie. Le choix des matériaux en acier inox pour les plaques de fixation de l'axe et des vis garantit la sureté et la qualité de ce produit. Il démontre également le sérieux de l'enterprise CASAL, véritablement à l'écoute du marché et désireuse d'améliorer systématiquement la qualité de ses produits et des services qu'elle propose à ses clients, mais aussi aux consommateurs en general.

MATERIAUX ET PIECES
1 Paumelle en aluminium extrudé male alliage 6060
1 paumelle en aluminium extrudé femelle alliage 6060
1 douille en nylon 6.6
2 plaques de fixation en acier inox aisi 430
4 vis en acier aisi 304 M5
1 axe en acier inox d. 7xL.76

FINITIONS
Anodisées: argent, bronze, couleur électrique, elox noir
Ral: standard, tableau des couleurs
Speciale: or

EMBALLAGES
50 piéces par boite

OPTIONNEL (sur demande)
Paumelles aussi disponibles à 3 lames

Cerniera Quik

060/2 (CAMERA EUROPEA)

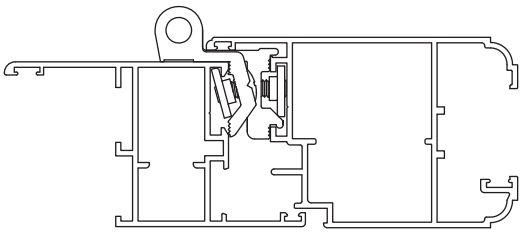

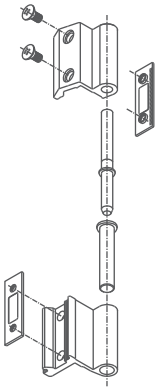

060/6 (ERRE 40)

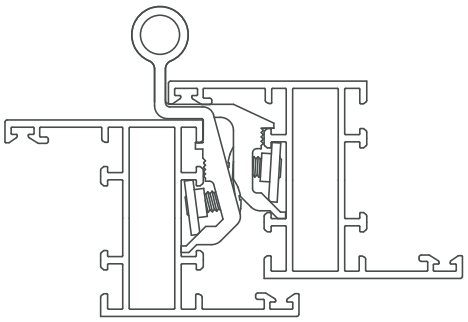

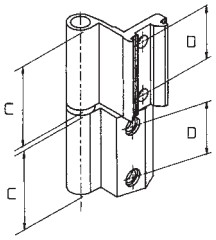

ART.	Descrizione profilati/*Description of sections/Type of profilé*	Quote/*Dimensions/Cotes* C	D
060/1	ALL.CO 5 SORMONTO	45	30
060/2	DOMAL STOPPER/EXPORT 40-50/NC INTERNAT. (CAMERA EUROPEA)	45	30
060/3	DOMAL 40	45	30
060/4	ERRE 40-50 III^ ANTA	45	30
060/5	DOMAL STOPPER III^ANTA	45	30
060/6	ERRE 40	45	30
060/7	NC NUOVO	45	30
060/9	NC INTERNATIONAL III^ ANTA	45	30
060/10	ERRE 40 COLLO LUNGO	45	30
060/11	QUIK EKIP 40 SORMONTO	45	30
060/12	PERS.EPOCAL	45	30

Varianti/*Variants*

ART.	Componenti/*Components/pieces*
061/	Perno antisfilamento zincato-viti zincate-piastrina inox/ *Galvanised anti-lift pin - galvanised screws - stainless steel plate / Axe anti-soulèvement zingué - vis zinguées - plaque inox*
062/	Perno antisfilamento zincato-viti inox-piastrina inox/ *Galvanised anti-lift pin - stainless steel screws - stainless steel plate/Axe anti-soulèvement zingué - vis inox - plaque inox*
063/	Perno antisfilamento zincato-viti zincate-piastrina zama/ *Galvanised anti-lift pin - galvanised screws - zamak plate / Axe anti-soulèvement zingué - vis zinguées - plaque Zama*
064/	Perno antisfilamento zincato-viti inox-piastrina zama/ *Galvanised anti-lift pin - stainless steel screws - zamak plate/ Axe anti-soulèvement zingué - vis inox - plaque Zama*
065/	Perno antisfilamento inox-viti inox-piastrina zama/ *Stainless steel anti-lift pin - stainless steel screws - zamak plate/ Axe anti-soulèvement inox - vis inox - plaque Zama*

Cerniera Quik ad aggancio rapido

CARATTERISTICHE

La cerniera QUIK ha una portata di 65 Kg per coppia di cerniere (100 Kg per la versione a 3 ali), ed è stata studiata e realizzata dalla CASAL con lo scopo di ridurre i tempi d'installazione; le caratteristiche della piastrina e del perno antisfilamento in acciaio consentono di recuperare le tolleranze tra i profili facilitando l'operazione del montaggio del serramento. La scelta dell'acciaio inox per le piastrine di fissaggio, del perno e delle viti è la garanzia di qualità del prodotto. Ciò rappresenta la validità dell'azienda CASAL, orientata alla soddisfazione del cliente e a migliorare la qualità dei prodotti e dei servizi offerti ai clienti e consumatori.

MATERIALI E COMPONENTI
1 pz.Cerniera in alluminio estruso maschio QUIK lega 6060
1 pz.Cerniera in alluminio estruso femmina QUIK lega 6060
1 boccola in nylon 6.6
2 piastrine di fissaggio in acciaio inox aisi 430
4 viti in acciaio inox 304 da M5
1 perno antisfilamento in acciaio inox 7x76

FINITURE
Anodizzato: argento, bronzo, elettrocolore, elox nero.
Verniciato: Ral standard vedi tabella colori
Speciali: Oro

CONFEZIONI
50 pz per confezione

VARIANTI
Le cerniere sono disponibili anche nella versione a 3 ali

Quik Hinge for quick installation

CHARACTERISTICS

The QUIK hinge has a loading capacity of 65 Kg for a pair of hinges (100 Kg for the 3-wings version), and it was designed and made by CASAL in order to ensure rapid application and reduce the installation times, thanks to the way of the plate and steel pin are made up. The tolerances, between the sections can be taken up, facilitating installation on the doors. The use of the stainless steel for the pin's anchoring plates and screws are the guarantee of product quality. It also distinguishes the validity of the firm CASAL which is truly market-oriented and intent on constantly improving the quality of it's product and it's services as well.

MATERIALS AND COMPONENTS
1 pc extruded aluminium male hinge alloy 6060
1 pc extruded aluminium female hinge alloy 6060
1 nylon bush 6.6
2 stainless steel securing plates aisi 430
4 M5 steel screws aisi 304
1 stainless steel pin, d. 7x L.76

FINISHES
Anodized: silver, bronze, electro colour, black elox
Ral: standard, colour chart
Specials: gold

PACKS
50 pcs in each pack

OPTIONAL (on request)
Also available in 3-wings version

Paumelle Quik a montage rapide

CARACTERISTIQUES

La paumelle QUIK a une portée de 65 Kg par paire de paumelles (100 Kg pour la version à 3 lames) et c'est une nouveauté proposée par CASAL, étudiée et réalisée dans le but de réduire la durée d'installation. Les caractéristiques de sa claque et de son axe en acier permettent de récupérer les jeux entre les profilés et facilitent les opérations de montage de la menuserie. Le choix des matériaux en acier inox pour les plaques de fixation de l'axe et des vis garantit la sureté et la qualité de ce produit. Il démontre également le sérieux de l'enterprise CASAL, véritablement à l'écoute du marché et désireuse d'améliorer systématiquement la qualité de ses produits et des services qu'elle propose à ses clients, mais aussi aux consommateurs en general.

MATERIAUX ET PIECES
1 Paumelle en aluminium extrudé male alliage 6060
1 paumelle en aluminium extrudé femelle alliage 6060
1 douille en nylon 6.6
2 plaques de fixation en acier inox aisi 430
4 vis en acier aisi 304 M5
1 axe en acier inox d. 7xL.76

FINITIONS
Anodisées: argent, bronze, couleur électrique, elox noir
Ral: standard, tableau des couleurs
Speciale: or

EMBALLAGES
50 piéces par boite

OPTIONNEL (sur demande)
Paumelles aussi disponibles à 3 lames

Cerniera Quik

060/2 (CAMERA EUROPEA)

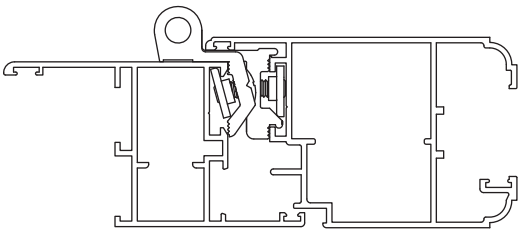

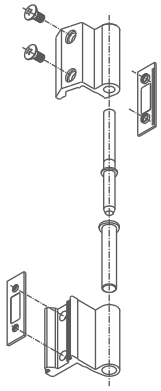

060/6 (ERRE 40)

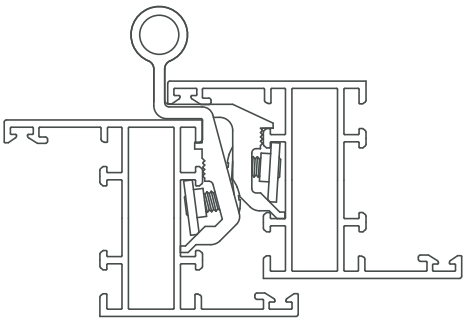

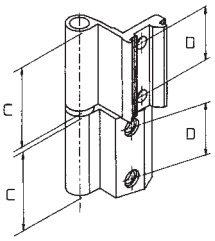

ART.	**Descrizione profilati**/*Description of sections/Type of profilé*	**Quote**/*Dimensions/Cotes* C	D
060/1	ALL.CO 5 SORMONTO	45	30
060/2	DOMAL STOPPER/EXPORT 40-50/NC INTERNAT. (CAMERA EUROPEA)	45	30
060/3	DOMAL 40	45	30
060/4	ERRE 40-50 III^ ANTA	45	30
060/5	DOMAL STOPPER III^ANTA	45	30
060/6	ERRE 40	45	30
060/7	NC NUOVO	45	30
060/9	NC INTERNATIONAL III^ ANTA	45	30
060/10	ERRE 40 COLLO LUNGO	45	30
060/11	QUIK EKIP 40 SORMONTO	45	30
060/12	PERS.EPOCAL	45	30

Varianti/*Variants*

ART.	**Componenti**/*Components/pieces*
061/	Perno antisfilamento zincato-viti zincate-piastrina inox/ *Galvanised anti-lift pin - galvanised screws - stainless steel plate / Axe anti-soulèvement zingué - vis zinguées - plaque inox*
062/	Perno antisfilamento zincato-viti inox-piastrina inox/ *Galvanised anti-lift pin - stainless steel screws - stainless steel plate/Axe anti-soulèvement zingué - vis inox - plaque inox*
063/	Perno antisfilamento zincato-viti zincate-piastrina zama/ *Galvanised anti-lift pin - galvanised screws - zamak plate / Axe anti-soulèvement zingué - vis zinguées - plaque Zama*
064/	Perno antisfilamento zincato-viti inox-piastrina zama/ *Galvanised anti-lift pin - stainless steel screws - zamak plate/ Axe anti-soulèvement zingué - vis inox - plaque Zama*
065/	Perno antisfilamento inox-viti inox-piastrina zama/ *Stainless steel anti-lift pin - stainless steel screws - zamak plate/ Axe anti-soulèvement inox - vis inox - plaque Zama*

Cerniera Quik ad aggancio rapido

CARATTERISTICHE

La cerniera QUIK ha una portata di 65 Kg per coppia di cerniere (100 Kg per la versione a 3 ali), ed è stata studiata e realizzata dalla CASAL con lo scopo di ridurre i tempi d'installazione; le caratteristiche della piastrina e del perno antisfilamento in acciaio consentono di recuperare le tolleranze tra i profili facilitando l'operazione del montaggio del serramento. La scelta dell'acciaio inox per le piastrine di fissaggio, del perno e delle viti è la garanzia di qualità del prodotto. Ciò rappresenta la validità dell'azienda CASAL, orientata alla soddisfazione del cliente e a migliorare la qualità dei prodotti e dei servizi offerti ai clienti e consumatori.

MATERIALI E COMPONENTI
1 pz.Cerniera in alluminio estruso maschio QUIK lega 6060
1 pz.Cerniera in alluminio estruso femmina QUIK lega 6060
1 boccola in nylon 6.6
2 piastrine di fissaggio in acciaio inox aisi 430
4 viti in acciaio inox 304 da M5
1 perno antisfilamento in acciaio inox 7x76

FINITURE
Anodizzato: argento, bronzo, elettrocolore, elox nero.
Verniciato: Ral standard vedi tabella colori
Speciali: Oro

CONFEZIONI
50 pz per confezione

VARIANTI
Le cerniere sono disponibili anche nella versione a 3 ali

Quik Hinge for quick installation

CHARACTERISTICS

The QUIK hinge has a loading capacity of 65 Kg for a pair of hinges (100 Kg for the 3-wings version), and it was designed and made by CASAL in order to ensure rapid application and reduce the installation times, thanks to the way of the plate and steel pin are made up. The tolerances, between the sections can be taken up, facilitating installation on the doors. The use of the stainless steel for the pin's anchoring plates and screws are the guarantee of product quality. It also distinguishes the validity of the firm CASAL which is truly market-oriented and intent on constantly improving the quality of it's product and it's services as well.

MATERIALS AND COMPONENTS
1 pc extruded aluminium male hinge alloy 6060
1 pc extruded aluminium female hinge alloy 6060
1 nylon bush 6.6
2 stainless steel securing plates aisi 430
4 M5 steel screws aisi 304
1 stainless steel pin, d. 7x L.76

FINISHES
Anodized: silver, bronze, electro colour, black elox
Ral: standard, colour chart
Specials: gold

PACKS
50 pcs in each pack

OPTIONAL (on request)
Also available in 3-wings version

Paumelle Quik a montage rapide

CARACTERISTIQUES

La paumelle QUIK a une portée de 65 Kg par paire de paumelles (100 Kg pour la version à 3 lames) et c'est une nouveauté proposée par CASAL, étudiè et réalisée dans le but de réduire la durée d'installation. Les caractéristiques de sa claque et de son axe en acier permettent de récupérer les jeux entre les profilés et facilitent les opérations de montage de la menuserie. Le choix des matériaux en acier inox pour les plaques de fixation de l'axe et des vis garantit la sureté et la qualité de ce produit. Il démontre également le sérieux de l'enterprise CASAL, véritablement à l'écoute du marché et désireuse d'améliorer systématiquement la qualité de ses produits et des services qu'elle propose à ses clients, mais aussi aux consommateurs en general.

MATERIAUX ET PIECES
1 Paumelle en aluminium extrudé male alliage 6060
1 paumelle en aluminium extrudé femelle alliage 6060
1 douille en nylon 6.6
2 plaques de fixation en acier inox aisi 430
4 vis en acier aisi 304 M5
1 axe en acier inox d. 7xL.76

FINITIONS
Anodisées: argent, bronze, couleur électrique, elox noir
Ral: standard, tableau des couleurs
Speciale: or

EMBALLAGES
50 piéces par boite

OPTIONNEL (sur demande)
Paumelles aussi disponibles à 3 lames

Cerniera Quik

060/2 (CAMERA EUROPEA)

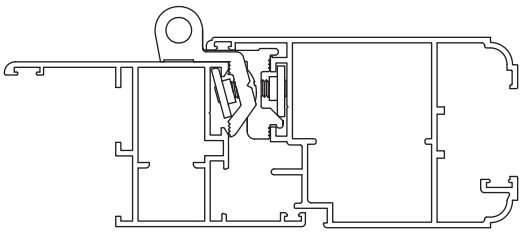

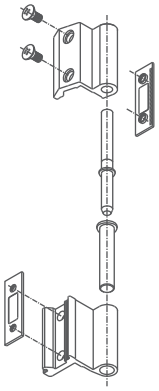

060/6 (ERRE 40)

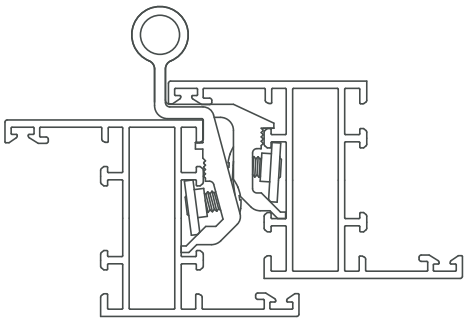

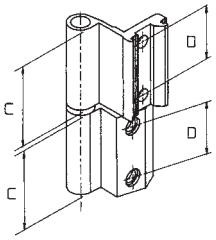

ART.	Descrizione profilati/*Description of sections/Type of profilé*	Quote/*Dimensions/Cotes* C	D
060/1	ALL.CO 5 SORMONTO	45	30
060/2	DOMAL STOPPER/EXPORT 40-50/NC INTERNAT. (CAMERA EUROPEA)	45	30
060/3	DOMAL 40	45	30
060/4	ERRE 40-50 III^ ANTA	45	30
060/5	DOMAL STOPPER III^ANTA	45	30
060/6	ERRE 40	45	30
060/7	NC NUOVO	45	30
060/9	NC INTERNATIONAL III^ ANTA	45	30
060/10	ERRE 40 COLLO LUNGO	45	30
060/11	QUIK EKIP 40 SORMONTO	45	30
060/12	PERS.EPOCAL	45	30

Varianti/*Variants*

ART.	Componenti/*Components/pieces*
061/	Perno antisfilamento zincato-viti zincate-piastrina inox/ *Galvanised anti-lift pin - galvanised screws - stainless steel plate / Axe anti-soulèvement zingué - vis zinguées - plaque inox*
062/	Perno antisfilamento zincato-viti inox-piastrina inox/ *Galvanised anti-lift pin - stainless steel screws - stainless steel plate/Axe anti-soulèvement zingué - vis inox - plaque inox*
063/	Perno antisfilamento zincato-viti zincate-piastrina zama/ *Galvanised anti-lift pin - galvanised screws - zamak plate / Axe anti-soulèvement zingué - vis zinguées - plaque Zama*
064/	Perno antisfilamento zincato-viti inox-piastrina zama/ *Galvanised anti-lift pin - stainless steel screws - zamak plate/ Axe anti-soulèvement zingué - vis inox - plaque Zama*
065/	Perno antisfilamento inox-viti inox-piastrina zama/ *Stainless steel anti-lift pin - stainless steel screws - zamak plate/ Axe anti-soulèvement inox - vis inox - plaque Zama*

Cerniera Quik ad aggancio rapido

CARATTERISTICHE

La cerniera QUIK ha una portata di 65 Kg per coppia di cerniere (100 Kg per la versione a 3 ali), ed è stata studiata e realizzata dalla CASAL con lo scopo di ridurre i tempi d'installazione; le caratteristiche della piastrina e del perno antisfilamento in acciaio consentono di recuperare le tolleranze tra i profili facilitando l'operazione del montaggio del serramento. La scelta dell'acciaio inox per le piastrine di fissaggio, del perno e delle viti è la garanzia di qualità del prodotto. Ciò rappresenta la validità dell'azienda CASAL, orientata alla soddisfazione del cliente e a migliorare la qualità dei prodotti e dei servizi offerti ai clienti e consumatori.

MATERIALI E COMPONENTI
1 pz. Cerniera in alluminio estruso maschio QUIK lega 6060
1 pz. Cerniera in alluminio estruso femmina QUIK lega 6060
1 boccola in nylon 6.6
2 piastrine di fissaggio in acciaio inox aisi 430
4 viti in acciaio inox 304 da M5
1 perno antisfilamento in acciaio inox 7x76

FINITURE
Anodizzato: argento, bronzo, elettrocolore, elox nero.
Verniciato: Ral standard vedi tabella colori
Speciali: Oro

CONFEZIONI
50 pz per confezione

VARIANTI
Le cerniere sono disponibili anche nella versione a 3 ali

Quik Hinge for quick installation

CHARACTERISTICS

The QUIK hinge has a loading capacity of 65 Kg for a pair of hinges (100 Kg for the 3-wings version), and it was designed and made by CASAL in order to ensure rapid application and reduce the installation times, thanks to the way of the plate and steel pin are made up. The tolerances, between the sections can be taken up, facilitating installation on the doors. The use of the stainless steel for the pin's anchoring plates and screws are the guarantee of product quality. It also distinguishes the validity of the firm CASAL which is truly market-oriented and intent on constantly improving the quality of it's product and it's services as well.

MATERIALS AND COMPONENTS
1 pc extruded aluminium male hinge alloy 6060
1 pc extruded aluminium female hinge alloy 6060
1 nylon bush 6.6
2 stainless steel securing plates aisi 430
4 M5 steel screws aisi 304
1 stainless steel pin, d. 7x L.76

FINISHES
Anodized: silver, bronze, electro colour, black elox
Ral: standard, colour chart
Specials: gold

PACKS
50 pcs in each pack

OPTIONAL (on request)
Also available in 3-wings version

Paumelle Quik a montage rapide

CARACTERISTIQUES

La paumelle QUIK a une portée de 65 Kg par paire de paumelles (100 Kg pour la version à 3 lames) et c'est une nouveauté proposée par CASAL, étudiée et réalisée dans le but de réduire la durée d'installation. Les caractéristiques de sa claque et de son axe en acier permettent de récupérer les jeux entre les profilés et facilitent les opérations de montage de la menuserie. Le choix des matériaux en acier inox pour les plaques de fixation de l'axe et des vis garantit la sureté et la qualité de ce produit. Il démontre également le sérieux de l'enterprise CASAL, véritablement à l'écoute du marché et désireuse d'améliorer systématiquement la qualité de ses produits et des services qu'elle propose à ses clients, mais aussi aux consommateurs en general.

MATERIAUX ET PIECES
1 Paumelle en aluminium extrudé male alliage 6060
1 paumelle en aluminium extrudé femelle alliage 6060
1 douille en nylon 6.6
2 plaques de fixation en acier inox aisi 430
4 vis en acier aisi 304 M5
1 axe en acier inox d. 7xL.76

FINITIONS
Anodisées: argent, bronze, couleur électrique, elox noir
Ral: standard, tableau des couleurs
Speciale: or

EMBALLAGES
50 piéces par boite

OPTIONNEL (sur demande)
Paumelles aussi disponibles à 3 lames

Cerniera Hercules

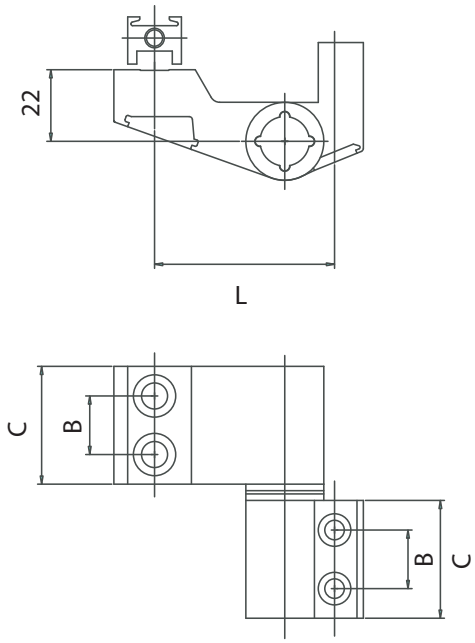

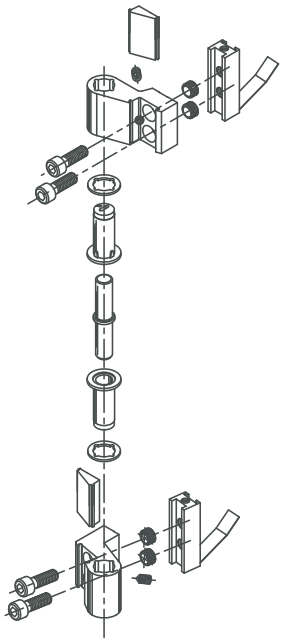

ART.	**Descrizione profilati**/*Description of sections/Type of profilé*	**Quote**/*Dimensions/Cotes*		
		C	B	L
165	HERCULES maschio ristretto gradino da 8 mm/ *HERCULES narrow male hinge 8 mm adapter/ HERCULES mâle étroit palier de 8 mm*	36,2	18	55,3-2 parts
166	HERCULES maschio ristretto gradino da 7 mm/ *HERCULES narrow male hinge 7 mm adapter/ HERCULES mâle étroit palier de 7 mm*	36,2	18	55,3-2 parts
167	HERCULES maschio ristretto gradino da 5 mm/ *HERCULES narrow male hinge 5 mm adapter/ HERCULES mâle étroit palier de 5 mm*	36,2	18	55,3-2 parts
168	HERCULES maschio ristretto a base piana/ *HERCULES flat base narrow male hinge/ HERCULES mâle étroit à base plane*	36,2	18	55,3-2 parts
169	HERCULES interasse 42/ *HERCULES centre distance 42/ HERCULES entraxe 42*	36,2	18	42-2 parts
170	HERCULES interasse 61/ *HERCULES centre distance 61/ HERCULES entraxe 61*	36,2	18	61-2 parts
171	HERCULES interasse 80/ *HERCULES centre distance 80 / HERCULES entraxe 80*	36,2	18	80-2 parts
172	HERCULES 3 ALI interasse 61/ *HERCULES 3 WING hinge with centre distance 61/ HERCULES 3 LAMES entraxe 61*	36,2	18	61-3 parts
173	HERCULES 3 ALI interasse 80/ *HERCULES 3 WING hinge with centre distance 80/ HERCULES 3 LAMES entraxe 80*	36,2	18	80-3 parts
305	CERNIERA SPECIALE REUNION/ *SPECIAL REUNION HINGE/ PAUMELLE SPECIALE REUNION*			
306	CERNIERA SPECIALE REUNION 3 ALI/ *SPECIAL 3 WING REUNION HINGE/ PAUMELLE SPECIALE REUNION 3 LAMES*			

CERNIERA HERCULES

CARATTERISTICHE
Cerniera studiata e progettata per porte di sicurezza e porte blindate, grazie alle sue particolari caratteristiche di montaggio e a una portata di 140 Kg per coppia di cerniere. La piastrina di copertura delle viti di fissaggio è bloccata con un grano dalla parte interna della cerniera, e può essere rimossa solo con l'apertura del serramento. I componenti in dotazione consentono un facile utilizzo e un semplificato sistema di montaggio: piastrina di fissaggio a molla, guidata da un'asta filettata di diametro 6 mm, e dima per la foratura (opzionale).

MATERIALI E COMPONENTI
1 pz. Cerniera in alluminio estruso maschio int. 15
1 pz. Cerniera in alluminio estruso femmina int. 40
2 boccole eccentriche in nylon 6.6 FV 30%
2 piastrine di copertura in alluminio estruso
1 perno d.12xL.67 inox 304
2 piastrine di fissaggio in alluminio estruso grezzo
1 molla per piastrine di fissaggio in resina
2 rondelle di spessore in nylon
2 viti TCEI M8x25 zincate
2 viti TCEI M6x40 zincate
2 boccole guida zigrinate d. 8x11 zincate
2 grani a coppa M6x10 inox

FINITURE
Anodizzato: argento, bronzo, elettrocolore, elox nero.
Verniciato: Ral standard vedi tabella colori
Speciali: Oro

CONFEZIONI
25 pz per confezione

HERCULES HINGE

CHARACTERISTICS
The hinge was studied and designed for safety and armoured doors, thanks to its specific assembling features and a loading capacity of 140 Kg per pair of hinges. The plate covering the securing screws is fixed with a dowel from the inside of the hinge and can only be removed when the door is open. The components provided guarantee an easy use and a simple installation: spring fixing plate, guided by a threaded rod with diameter of 6 mm, and a template for the drilling (optional).

MATERIALS AND COMPONENTS
1 pc extruded aluminium male hinge, centre distance 15
1 pc extruded aluminium female hinge, centre distance 40
2 nylon eccentric bushes 6.6 FV 30%
2 extruded aluminium covering plates
1 pin d. 12xL67 inox 304
2 extruded aluminium fixing plates
1 springs for the plate
2 thick washers
2 M8x25 hexagonal headed screws
2 M6x40 hexagonal headed screws
2 knurled guide bushes, d.8x11
2 M6x10 inox dowels

FINISHES
Anodized: silver, bronze, electro colour, black elox
Ral: standard, colour chart
Specials: gold

PACKS
25 pcs in each pack

PAUMELLE HERCULES

CARACTERISTIQUES
La charnière a été étudié et conçu pour les portes blindées, grâce à ses caractéristiques de montage et à une capacité de chargement de 140 kg par paire de charnières. La plaque de recouvrement des vis de fixation est bloquée par un boulon à l'intérieur de la charniére. Elle peut être démontée seulement lors de l'ouverture de la menuiserie. Les elements fournis - plaque de fixation à ressort, guidée par une tige filetée de 6 mm de diamétre, et gabarit pour le perçage (optionnel) – permettent une utilisation facile et un système de montage simplifié.

MATERIAUX ET PIECES
1 Paumelle en aluminium extrudé mâle int. 15
1 paumelle en aluminium extrudé femelle int. 40
2 douilles excentriques 6.6 FV 30%
2 plaques de recouvrement
1 axe d. 12xL.67 inox 304
2 plaques de fixation
1 ressorts pour plaque
2 rondelles épaisses
2 vis TCEI M8x25 zingué
2 vis TCEI M6x40 zingué
2 douilles de guidage moletées d. 8x21
2 boulons à pointe M6x10

FINITIONS
Anodisées: argent, bronze, couleur électrique, elox noir
Ral: standard, tableau des couleurs
Speciale: or

EMBALLAGES
25 pièces par boîte

Cerniera Hercules

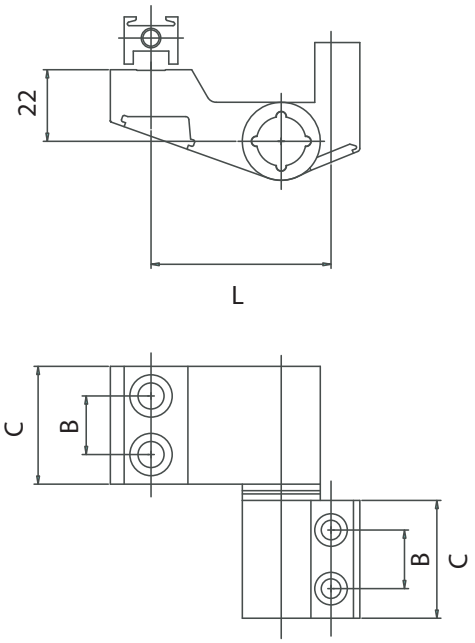

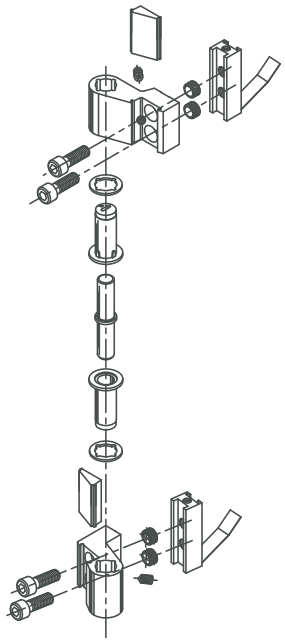

ART.	Descrizione profilati/*Description of sections/Type of profilé*	Quote/*Dimensions/Cotes*		
		C	B	L
165	HERCULES maschio ristretto gradino da 8 mm/ *HERCULES narrow male hinge 8 mm adapter/ HERCULES mâle étroit palier de 8 mm*	36,2	18	55,3-2 parts
166	HERCULES maschio ristretto gradino da 7 mm/ *HERCULES narrow male hinge 7 mm adapter/ HERCULES mâle étroit palier de 7 mm*	36,2	18	55,3-2 parts
167	HERCULES maschio ristretto gradino da 5 mm/ *HERCULES narrow male hinge 5 mm adapter/ HERCULES mâle étroit palier de 5 mm*	36,2	18	55,3-2 parts
168	HERCULES maschio ristretto a base piana/ *HERCULES flat base narrow male hinge/ HERCULES mâle étroit à base plane*	36,2	18	55,3-2 parts
169	HERCULES interasse 42/ *HERCULES centre distance 42/ HERCULES entraxe 42*	36,2	18	42-2 parts
170	HERCULES interasse 61/ *HERCULES centre distance 61/ HERCULES entraxe 61*	36,2	18	61-2 parts
171	HERCULES interasse 80/ *HERCULES centre distance 80 / HERCULES entraxe 80*	36,2	18	80-2 parts
172	HERCULES 3 ALI interasse 61/ *HERCULES 3 WING hinge with centre distance 61/ HERCULES 3 LAMES entraxe 61*	36,2	18	61-3 parts
173	HERCULES 3 ALI interasse 80/ *HERCULES 3 WING hinge with centre distance 80/ HERCULES 3 LAMES entraxe 80*	36,2	18	80-3 parts
305	CERNIERA SPECIALE REUNION/ *SPECIAL REUNION HINGE/ PAUMELLE SPECIALE REUNION*			
306	CERNIERA SPECIALE REUNION 3 ALI/ *SPECIAL 3 WING REUNION HINGE/ PAUMELLE SPECIALE REUNION 3 LAMES*			

CERNIERA HERCULES

CARATTERISTICHE
Cerniera studiata e progettata per porte di sicurezza e porte blindate, grazie alle sue particolari caratteristiche di montaggio e a una portata di 140 Kg per coppia di cerniere. La piastrina di copertura delle viti di fissaggio è bloccata con un grano dalla parte interna della cerniera, e può essere rimossa solo con l'apertura del serramento. I componenti in dotazione consentono un facile utilizzo e un semplificato sistema di montaggio: piastrina di fissaggio a molla, guidata da un'asta filettata di diametro 6 mm, e dima per la foratura (opzionale).

MATERIALI E COMPONENTI
1 pz. Cerniera in alluminio estruso maschio int. 15
1 pz. Cerniera in alluminio estruso femmina int. 40
2 boccole eccentriche in nylon 6.6 FV 30%
2 piastrine di copertura in alluminio estruso
1 perno d.12xL.67 inox 304
2 piastrine di fissaggio in alluminio estruso grezzo
1 molla per piastrine di fissaggio in resina
2 rondelle di spessore in nylon
2 viti TCEI M8x25 zincate
2 viti TCEI M6x40 zincate
2 boccole guida zigrinate d. 8x11 zincate
2 grani a coppa M6x10 inox

FINITURE
Anodizzato: argento, bronzo, elettrocolore, elox nero.
Verniciato: Ral standard vedi tabella colori
Speciali: Oro

CONFEZIONI
25 pz per confezione

HERCULES HINGE

CHARACTERISTICS
The hinge was studied and designed for safety and armoured doors, thanks to its specific assembling features and a loading capacity of 140 Kg per pair of hinges. The plate covering the securing screws is fixed with a dowel from the inside of the hinge and can only be removed when the door is open. The components provided guarantee an easy use and a simple installation: spring fixing plate, guided by a threaded rod with diameter of 6 mm, and a template for the drilling (optional).

MATERIALS AND COMPONENTS
1 pc extruded aluminium male hinge, centre distance 15
1 pc extruded aluminium female hinge, centre distance 40
2 nylon eccentric bushes 6.6 FV 30%
2 extruded aluminium covering plates
1 pin d. 12xL.67 inox 304
2 extruded aluminium fixing plates
1 springs for the plate
2 thick washers
2 M8x25 hexagonal headed screws
2 M6x40 hexagonal headed screws
2 knurled guide bushes, d.8x11
2 M6x10 inox dowels

FINISHES
Anodized: silver, bronze, electro colour, black elox
Ral: standard, colour chart
Specials: gold

PACKS
25 pcs in each pack

PAUMELLE HERCULES

CARACTERISTIQUES
La charnière a été étudié et conçu pour les portes blindées, grâce à ses caractéristiques de montage et à une capacité de chargement de 140 kg par paire de charnières. La plaque de recouvrement des vis de fixation est bloquée par un boulon à l'intérieur de la charniére. Elle peut être démontée seulement lors de l'ouverture de la menuiserie. Les elements fournis - plaque de fixation à ressort, guidée par une tige filetée de 6 mm de diamétre, et gabarit pour le perçage (optionnel) – permettent une utilisation facile et un système de montage simplifié.

MATERIAUX ET PIECES
1 Paumelle en aluminium extrudé mâle int. 15
1 paumelle en aluminium extrudé femelle int. 40
2 douilles excentriques 6.6 FV 30%
2 plaques de recouvrement
1 axe d. 12xL.67 inox 304
2 plaques de fixation
1 ressorts pour plaque
2 rondelles épaisses
2 vis TCEI M8x25 zingué
2 vis TCEI M6x40 zingué
2 douilles de guidage moletées d. 8x21
2 boulons à pointe M6x10

FINITIONS
Anodisées: argent, bronze, couleur électrique, elox noir
Ral: standard, tableau des couleurs
Speciale: or

EMBALLAGES
25 pièces par boîte

Cerniera Hercules

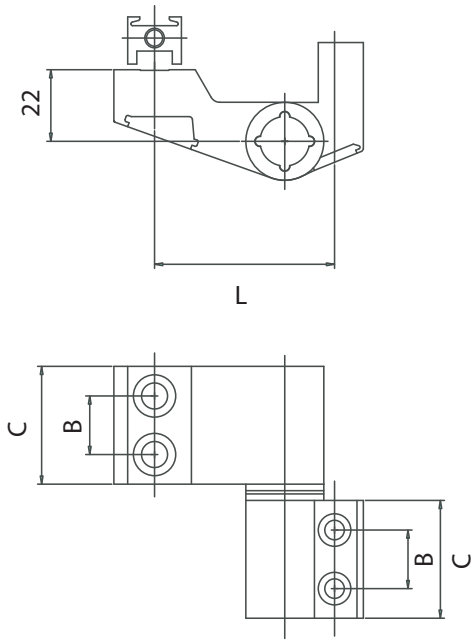

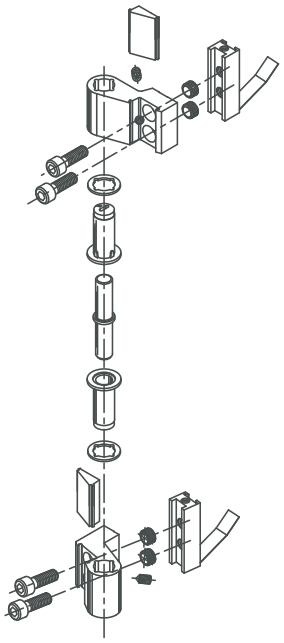

ART.	**Descrizione profilati**/*Description of sections/Type of profilé*	**Quote**/*Dimensions/Cotes*		
		C	B	L
165	HERCULES maschio ristretto gradino da 8 mm/ *HERCULES narrow male hinge 8 mm adapter/ HERCULES mâle étroit palier de 8 mm*	36,2	18	55,3-2 parts
166	HERCULES maschio ristretto gradino da 7 mm/ *HERCULES narrow male hinge 7 mm adapter/ HERCULES mâle étroit palier de 7 mm*	36,2	18	55,3-2 parts
167	HERCULES maschio ristretto gradino da 5 mm/ *HERCULES narrow male hinge 5 mm adapter/ HERCULES mâle étroit palier de 5 mm*	36,2	18	55,3-2 parts
168	HERCULES maschio ristretto a base piana/ *HERCULES flat base narrow male hinge/ HERCULES mâle étroit à base plane*	36,2	18	55,3-2 parts
169	HERCULES interasse 42/ *HERCULES centre distance 42/ HERCULES entraxe 42*	36,2	18	42-2 parts
170	HERCULES interasse 61/ *HERCULES centre distance 61/ HERCULES entraxe 61*	36,2	18	61-2 parts
171	HERCULES interasse 80/ *HERCULES centre distance 80 / HERCULES entraxe 80*	36,2	18	80-2 parts
172	HERCULES 3 ALI interasse 61/ *HERCULES 3 WING hinge with centre distance 61/ HERCULES 3 LAMES entraxe 61*	36,2	18	61-3 parts
173	HERCULES 3 ALI interasse 80/ *HERCULES 3 WING hinge with centre distance 80/ HERCULES 3 LAMES entraxe 80*	36,2	18	80-3 parts
305	CERNIERA SPECIALE REUNION/ *SPECIAL REUNION HINGE/ PAUMELLE SPECIALE REUNION*			
306	CERNIERA SPECIALE REUNION 3 ALI/ *SPECIAL 3 WING REUNION HINGE/ PAUMELLE SPECIALE REUNION 3 LAMES*			

CERNIERA HERCULES

CARATTERISTICHE
Cerniera studiata e progettata per porte di sicurezza e porte blindate, grazie alle sue particolari caratteristiche di montaggio e a una portata di 140 Kg per coppia di cerniere. La piastrina di copertura delle viti di fissaggio è bloccata con un grano dalla parte interna della cerniera, e può essere rimossa solo con l'apertura del serramento. I componenti in dotazione consentono un facile utilizzo e un semplificato sistema di montaggio: piastrina di fissaggio a molla, guidata da un'asta filettata di diametro 6 mm, e dima per la foratura (opzionale).

MATERIALI E COMPONENTI
1 pz. Cerniera in alluminio estruso maschio int. 15
1 pz. Cerniera in alluminio estruso femmina int. 40
2 boccole eccentriche in nylon 6.6 FV 30%
2 piastrine di copertura in alluminio estruso
1 perno d.12xL.67 inox 304
2 piastrine di fissaggio in alluminio estruso grezzo
1 molla per piastrine di fissaggio in resina
2 rondelle di spessore in nylon
2 viti TCEI M8x25 zincate
2 viti TCEI M6x40 zincate
2 boccole guida zigrinate d. 8x11 zincate
2 grani a coppa M6x10 inox

FINITURE
Anodizzato: argento, bronzo, elettrocolore, elox nero.
Verniciato: Ral standard vedi tabella colori
Speciali: Oro

CONFEZIONI
25 pz per confezione

HERCULES HINGE

CHARACTERISTICS
The hinge was studied and designed for safety and armoured doors, thanks to its specific assembling features and a loading capacity of 140 Kg per pair of hinges. The plate covering the securing screws is fixed with a dowel from the inside of the hinge and can only be removed when the door is open. The components provided guarantee an easy use and a simple installation: spring fixing plate, guided by a threaded rod with diameter of 6 mm, and a template for the drilling (optional).

MATERIALS AND COMPONENTS
1 pc extruded aluminium male hinge, centre distance 15
1 pc extruded aluminium female hinge, centre distance 40
2 nylon eccentric bushes 6.6 FV 30%
2 extruded aluminium covering plates
1 pin d. 12xL67 inox 304
2 extruded aluminium fixing plates
1 springs for the plate
2 thick washers
2 M8x25 hexagonal headed screws
2 M6x40 hexagonal headed screws
2 knurled guide bushes, d.8x11
2 M6x10 inox dowels

FINISHES
Anodized: silver, bronze, electro colour, black elox
Ral: standard, colour chart
Specials: gold

PACKS
25 pcs in each pack

PAUMELLE HERCULES

CARACTERISTIQUES
La charnière a été étudié et conçu pour les portes blindées, grâce à ses caractéristiques de montage et à une capacité de chargement de 140 kg par paire de charnières. La plaque de recouvrement des vis de fixation est bloquée par un boulon à l'intérieur de la charniére. Elle peut être démontée seulement lors de l'ouverture de la menuiserie. Les elements fournis - plaque de fixation à ressort, guidée par une tige filetée de 6 mm de diamétre, et gabarit pour le perçage (optionnel) – permettent une utilisation facile et un système de montage simplifié.

MATERIAUX ET PIECES
1 Paumelle en aluminium extrudé mâle int. 15
1 paumelle en aluminium extrudé femelle int. 40
2 douilles excentriques 6.6 FV 30%
2 plaques de recouvrement
1 axe d. 12xL.67 inox 304
2 plaques de fixation
1 ressorts pour plaque
2 rondelles épaisses
2 vis TCEI M8x25 zingué
2 vis TCEI M6x40 zingué
2 douilles de guidage moletées d. 8x21
2 boulons à pointe M6x10

FINITIONS
Anodisées: argent, bronze, couleur électrique, elox noir
Ral: standard, tableau des couleurs
Speciale: or

EMBALLAGES
25 pièces par boîte

Cerniera Hercules

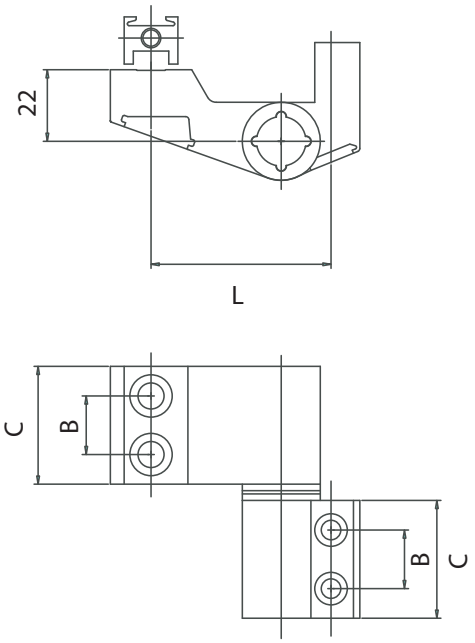

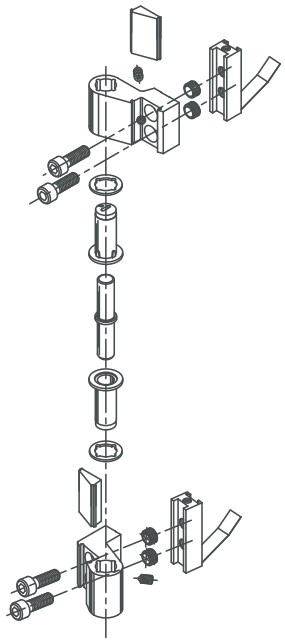

ART.	Descrizione profilati/*Description of sections/Type of profilé*	Quote/*Dimensions/Cotes*		
		C	B	L
165	HERCULES maschio ristretto gradino da 8 mm/ *HERCULES narrow male hinge 8 mm adapter/ HERCULES mâle étroit palier de 8 mm*	36,2	18	55,3-2 parts
166	HERCULES maschio ristretto gradino da 7 mm/ *HERCULES narrow male hinge 7 mm adapter/ HERCULES mâle étroit palier de 7 mm*	36,2	18	55,3-2 parts
167	HERCULES maschio ristretto gradino da 5 mm/ *HERCULES narrow male hinge 5 mm adapter/ HERCULES mâle étroit palier de 5 mm*	36,2	18	55,3-2 parts
168	HERCULES maschio ristretto a base piana/ *HERCULES flat base narrow male hinge/ HERCULES mâle étroit à base plane*	36,2	18	55,3-2 parts
169	HERCULES interasse 42/ *HERCULES centre distance 42/ HERCULES entraxe 42*	36,2	18	42-2 parts
170	HERCULES interasse 61/ *HERCULES centre distance 61/ HERCULES entraxe 61*	36,2	18	61-2 parts
171	HERCULES interasse 80/ *HERCULES centre distance 80 / HERCULES entraxe 80*	36,2	18	80-2 parts
172	HERCULES 3 ALI interasse 61/ *HERCULES 3 WING hinge with centre distance 61/ HERCULES 3 LAMES entraxe 61*	36,2	18	61-3 parts
173	HERCULES 3 ALI interasse 80/ *HERCULES 3 WING hinge with centre distance 80/ HERCULES 3 LAMES entraxe 80*	36,2	18	80-3 parts
305	CERNIERA SPECIALE REUNION/ *SPECIAL REUNION HINGE/ PAUMELLE SPECIALE REUNION*			
306	CERNIERA SPECIALE REUNION 3 ALI/ *SPECIAL 3 WING REUNION HINGE/ PAUMELLE SPECIALE REUNION 3 LAMES*			

CERNIERA HERCULES

CARATTERISTICHE

Cerniera studiata e progettata per porte di sicurezza e porte blindate, grazie alle sue particolari caratteristiche di montaggio e a una portata di 140 Kg per coppia di cerniere. La piastrina di copertura delle viti di fissaggio è bloccata con un grano dalla parte interna della cerniera, e può essere rimossa solo con l'apertura del serramento. I componenti in dotazione consentono un facile utilizzo e un semplificato sistema di montaggio: piastrina di fissaggio a molla, guidata da un'asta filettata di diametro 6 mm, e dima per la foratura (opzionale).

MATERIALI E COMPONENTI
1 pz. Cerniera in alluminio estruso maschio int. 15
1 pz. Cerniera in alluminio estruso femmina int. 40
2 boccole eccentriche in nylon 6.6 FV 30%
2 piastrine di copertura in alluminio estruso
1 perno d.12xL.67 inox 304
2 piastrine di fissaggio in alluminio estruso grezzo
1 molla per piastrine di fissaggio in resina
2 rondelle di spessore in nylon
2 viti TCEI M8x25 zincate
2 viti TCEI M6x40 zincate
2 boccole guida zigrinate d. 8x11 zincate
2 grani a coppa M6x10 inox

FINITURE
Anodizzato: argento, bronzo, elettrocolore, elox nero.
Verniciato: Ral standard vedi tabella colori
Speciali: Oro

CONFEZIONI
25 pz per confezione

HERCULES HINGE

CHARACTERISTICS

The hinge was studied and designed for safety and armoured doors, thanks to its specific assembling features and a loading capacity of 140 Kg per pair of hinges. The plate covering the securing screws is fixed with a dowel from the inside of the hinge and can only be removed when the door is open. The components provided guarantee an easy use and a simple installation: spring fixing plate, guided by a threaded rod with diameter of 6 mm, and a template for the drilling (optional).

MATERIALS AND COMPONENTS
1 pc extruded aluminium male hinge, centre distance 15
1 pc extruded aluminium female hinge, centre distance 40
2 nylon eccentric bushes 6.6 FV 30%
2 extruded aluminium covering plates
1 pin d. 12xL67 inox 304
2 extruded aluminium fixing plates
1 springs for the plate
2 thick washers
2 M8x25 hexagonal headed screws
2 M6x40 hexagonal headed screws
2 knurled guide bushes, d.8x11
2 M6x10 inox dowels

FINISHES
Anodized: silver, bronze, electro colour, black elox
Ral: standard, colour chart
Specials: gold

PACKS
25 pcs in each pack

PAUMELLE HERCULES

CARACTERISTIQUES

La charnière a été étudié et conçu pour les portes blindées, grâce à ses caractéristiques de montage et à une capacité de chargement de 140 kg par paire de charnières. La plaque de recouvrement des vis de fixation est bloquée par un boulon à l'intérieur de la charniére. Elle peut être démontée seulement lors de l'ouverture de la menuiserie. Les elements fournis - plaque de fixation à ressort, guidée par une tige filetée de 6 mm de diamétre, et gabarit pour le perçage (optionnel) – permettent une utilisation facile et un système de montage simplifié.

MATERIAUX ET PIECES
1 Paumelle en aluminium extrudé mâle int. 15
1 paumelle en aluminium extrudé femelle int. 40
2 douilles excentriques 6.6 FV 30%
2 plaques de recouvrement
1 axe d. 12xL.67 inox 304
2 plaques de fixation
1 ressorts pour plaque
2 rondelles épaisses
2 vis TCEI M8x25 zingué
2 vis TCEI M6x40 zingué
2 douilles de guidage moletées d. 8x21
2 boulons à pointe M6x10

FINITIONS
Anodisées: argent, bronze, couleur électrique, elox noir
Ral: standard, tableau des couleurs
Speciale: or

EMBALLAGES
25 pièces par boîte

Cerniera Hercules

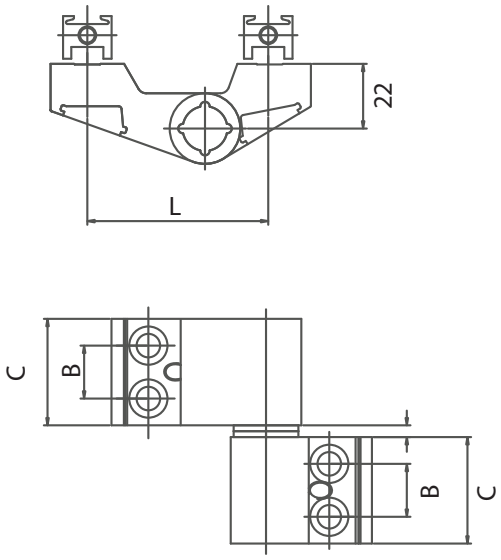

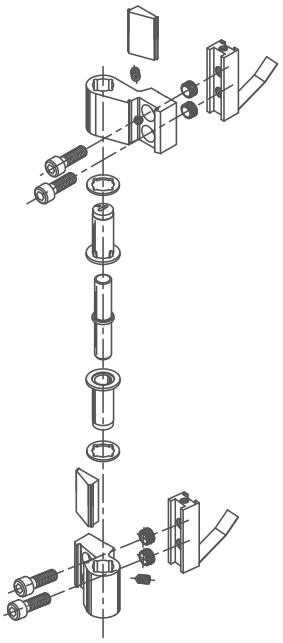

ART.	**Descrizione profilati**/*Description of sections/Type of profilé*	**Quote**/*Dimensions/Cotes*		
		C	B	L
165	HERCULES maschio ristretto gradino da 8 mm/ *HERCULES narrow male hinge 8 mm adapter/ HERCULES mâle étroit palier de 8 mm*	36,2	18	55,3-2 parts
166	HERCULES maschio ristretto gradino da 7 mm/ *HERCULES narrow male hinge 7 mm adapter/ HERCULES mâle étroit palier de 7 mm*	36,2	18	55,3-2 parts
167	HERCULES maschio ristretto gradino da 5 mm/ *HERCULES narrow male hinge 5 mm adapter/ HERCULES mâle étroit palier de 5 mm*	36,2	18	55,3-2 parts
168	HERCULES maschio ristretto a base piana/ *HERCULES flat base narrow male hinge/ HERCULES mâle étroit à base plane*	36,2	18	55,3-2 parts
169	HERCULES interasse 42/ *HERCULES centre distance 42/ HERCULES entraxe 42*	36,2	18	42-2 parts
170	HERCULES interasse 61/ *HERCULES centre distance 61/ HERCULES entraxe 61*	36,2	18	61-2 parts
171	HERCULES interasse 80/ *HERCULES centre distance 80 / HERCULES entraxe 80*	36,2	18	80-2 parts
172	HERCULES 3 ALI interasse 61/ *HERCULES 3 WING hinge with centre distance 61/ HERCULES 3 LAMES entraxe 61*	36,2	18	61-3 parts
173	HERCULES 3 ALI interasse 80/ *HERCULES 3 WING hinge with centre distance 80/ HERCULES 3 LAMES entraxe 80*	36,2	18	80-3 parts
305	CERNIERA SPECIALE REUNION/ *SPECIAL REUNION HINGE/ PAUMELLE SPECIALE REUNION*			
306	CERNIERA SPECIALE REUNION 3 ALI/ *SPECIAL 3 WING REUNION HINGE/ PAUMELLE SPECIALE REUNION 3 LAMES*			

CERNIERA HERCULES

CARATTERISTICHE
Cerniera studiata e progettata per porte di sicurezza e porte blindate, grazie alle sue particolari caratteristiche di montaggio e a una portata di 140 Kg per coppia di cerniere. La piastrina di copertura delle viti di fissaggio è bloccata con un grano dalla parte interna della cerniera, e può essere rimossa solo con l'apertura del serramento. I componenti in dotazione consentono un facile utilizzo e un semplificato sistema di montaggio: piastrina di fissaggio a molla, guidata da un'asta filettata di diametro 6 mm, e dima per la foratura (opzionale).

MATERIALI E COMPONENTI
2 pz. Cerniera in alluminio estruso maschio int. 21
2 boccole eccentriche in nylon 6.6 FV 30%
2 piastrine di copertura in alluminio estruso
1 perno d.12xL.67 inox 304
2 piastrine di fissaggio in alluminio estruso grezzo
2 molle per piastrine di fissaggio in resina
2 rondelle di spessore in nylon
4 viti TCEI M8x25 zincate
4 boccole guida zigrinate d. 8x11 zincate
2 grani a coppa M6x10 inox

FINITURE
Anodizzato: argento, bronzo, elettrocolore, elox nero.
Verniciato: Ral standard vedi tabella colori
Speciali: Oro

CONFEZIONI
25 pz per confezione

HERCULES HINGE

CHARACTERISTICS
The hinge was studied and designed for safety and armoured doors, thanks to its specific assembling features and a loading capacity of 140 Kg per pair of hinges. The plate covering the securing screws is fixed with a dowel from the inside of the hinge and can only be removed when the door is open. The components provided guarantee an easy use and a simple installation: spring fixing plate, guided by a threaded rod with diameter of 6 mm, and a template for the drilling (optional).

MATERIALS AND COMPONENTS
2 pc extruded aluminium male hinge, centre distance 21
2 nylon eccentric bushes 6.6 FV 30%
2 extruded aluminium covering plates
1 pin d. 12xL67 inox 304
2 extruded aluminium fixing plates
2 springs for the plate
2 thick washers
4 M8x25 hexagonal headed screws
4 knurled guide bushes, d.8x11
2 M6x10 inox dowels

FINISHES
Anodized: silver, bronze, electro colour, black elox
Ral: standard, colour chart
Specials: gold

PACKS
25 pcs in each pack

PAUMELLE HERCULES

CARACTERISTIQUES
La charnière a été étudié et conçu pour les portes blindées, grâce à ses caractéristiques de montage et à une capacité de chargement de 140 kg par paire de charnières. La plaque de recouvrement des vis de fixation est bloquée par un boulon à l'intérieur de la charniére. Elle peut être démontée seulement lors de l'ouverture de la menuiserie. Les elements fournis - plaque de fixation à ressort, guidée par une tige filetée de 6 mm de diamétre, et gabarit pour le perçage (optionnel) – permettent une utilisation facile et un système de montage simplifié.

MATERIAUX ET PIECES
2 Paumelle en aluminium extrudé mâle int. 15
2 douilles excentriques 6.6 FV 30%
2 plaques de recouvrement
1 axe d. 12xL.67 inox 304
2 plaques de fixation
2 ressorts pour plaque
2 rondelles épaisses
4 vis TCEI M8x25 zingué
4 douilles de guidage moletées d. 8x11
2 boulons à pointe M6x10

FINITIONS
Anodisées: argent, bronze, couleur électrique, elox noir
Ral: standard, tableau des couleurs
Speciale: or

EMBALLAGES
25 pièces par boîte

Cerniera Hercules

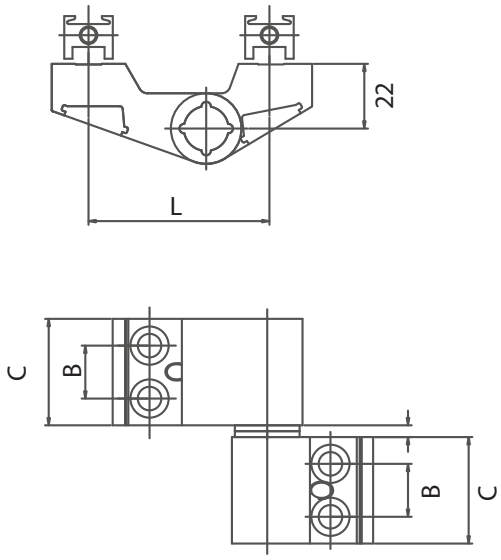

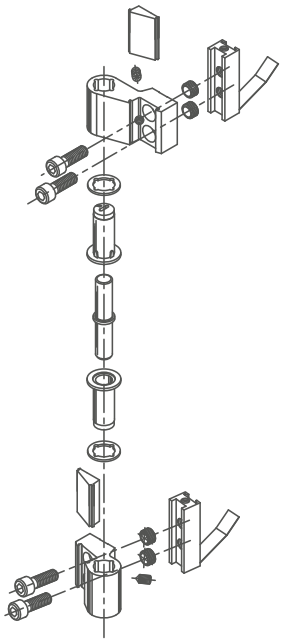

ART.	Descrizione profilati/*Description of sections/Type of profilé*	Quote/*Dimensions/Cotes*		
		C	B	L
165	HERCULES maschio ristretto gradino da 8 mm/ *HERCULES narrow male hinge 8 mm adapter/ HERCULES mâle étroit palier de 8 mm*	36,2	18	55,3-2 parts
166	HERCULES maschio ristretto gradino da 7 mm/ *HERCULES narrow male hinge 7 mm adapter/ HERCULES mâle étroit palier de 7 mm*	36,2	18	55,3-2 parts
167	HERCULES maschio ristretto gradino da 5 mm/ *HERCULES narrow male hinge 5 mm adapter/ HERCULES mâle étroit palier de 5 mm*	36,2	18	55,3-2 parts
168	HERCULES maschio ristretto a base piana/ *HERCULES flat base narrow male hinge/ HERCULES mâle étroit à base plane*	36,2	18	55,3-2 parts
169	HERCULES interasse 42/ *HERCULES centre distance 42/ HERCULES entraxe 42*	36,2	18	42-2 parts
170	HERCULES interasse 61/ *HERCULES centre distance 61/ HERCULES entraxe 61*	36,2	18	61-2 parts
171	HERCULES interasse 80/ *HERCULES centre distance 80 / HERCULES entraxe 80*	36,2	18	80-2 parts
172	HERCULES 3 ALI interasse 61/ *HERCULES 3 WING hinge with centre distance 61/ HERCULES 3 LAMES entraxe 61*	36,2	18	61-3 parts
173	HERCULES 3 ALI interasse 80/ *HERCULES 3 WING hinge with centre distance 80/ HERCULES 3 LAMES entraxe 80*	36,2	18	80-3 parts
305	CERNIERA SPECIALE REUNION/ *SPECIAL REUNION HINGE/ PAUMELLE SPECIALE REUNION*			
306	CERNIERA SPECIALE REUNION 3 ALI/ *SPECIAL 3 WING REUNION HINGE/ PAUMELLE SPECIALE REUNION 3 LAMES*			

CERNIERA HERCULES

CARATTERISTICHE

Cerniera studiata e progettata per porte di sicurezza e porte blindate, grazie alle sue particolari caratteristiche di montaggio e a una portata di 140 Kg per coppia di cerniere. La piastrina di copertura delle viti di fissaggio è bloccata con un grano dalla parte interna della cerniera, e può essere rimossa solo con l'apertura del serramento. I componenti in dotazione consentono un facile utilizzo e un semplificato sistema di montaggio: piastrina di fissaggio a molla, guidata da un'asta filettata di diametro 6 mm, e dima per la foratura (opzionale).

MATERIALI E COMPONENTI
1 pz. Cerniera in alluminio estruso maschio int. 21
1 pz. Cerniera in alluminio estruso femmina int. 40
2 boccole eccentriche in nylon 6.6 FV 30%
2 piastrine di copertura in alluminio estruso
1 perno d.12xL.67 inox 304
2 piastrine di fissaggio in alluminio estruso grezzo
2 molle per piastrine di fissaggio in resina
2 rondelle di spessore in nylon
4 viti TCEI M8x25 zincate
4 boccole guida zigrinate d. 8x11 zincate
2 grani a coppa M6x10 inox

FINITURE
Anodizzato: argento, bronzo, elettrocolore, elox nero.
Verniciato: Ral standard vedi tabella colori
Speciali: Oro

CONFEZIONI
25 pz per confezione

HERCULES HINGE

CHARACTERISTICS

The hinge was studied and designed for safety and armoured doors, thanks to its specific assembling features and a loading capacity of 140 Kg per pair of hinges. The plate covering the securing screws is fixed with a dowel from the inside of the hinge and can only be removed when the door is open. The components provided guarantee an easy use and a simple installation: spring fixing plate, guided by a threaded rod with diameter of 6 mm, and a template for the drilling (optional).

MATERIALS AND COMPONENTS
1 pc extruded aluminium male hinge, centre distance 21
1 pc extruded aluminium female hinge, centre distance 40
2 nylon eccentric bushes 6.6 FV 30%
2 extruded aluminium covering plates
1 pin d. 12xL67 inox 304
2 extruded aluminium fixing plates
2 springs for the plate
2 thick washers
4 M8x25 hexagonal headed screws
4 knurled guide bushes, d.8x11
2 M6x10 inox dowels

FINISHES
Anodized: silver, bronze, electro colour, black elox
Ral: standard, colour chart
Specials: gold

PACKS
25 pcs in each pack

PAUMELLE HERCULES

CARACTERISTIQUES

La charnière a été étudié et conçu pour les portes blindées, grâce à ses caractéristiques de montage et à une capacité de chargement de 140 kg par paire de charnières. La plaque de recouvrement des vis de fixation est bloquée par un boulon à l'intérieur de la charniére. Elle peut être démontée seulement lors de l'ouverture de la menuiserie. Les elements fournis - plaque de fixation à ressort, guidée par une tige filetée de 6 mm de diamétre, et gabarit pour le perçage (optionnel) – permettent une utilisation facile et un système de montage simplifié.

MATERIAUX ET PIECES
1 Paumelle en aluminium extrudé mâle int. 21
1 paumelle en aluminium extrudé femelle int. 40
2 douilles excentriques 6.6 FV 30%
2 plaques de recouvrement
1 axe d. 12xL.67 inox 304
2 plaques de fixation
2 ressorts pour plaque
2 rondelles épaisses
4 vis TCEI M8x25 zingué
4 douilles de guidage moletées d. 8x11
2 boulons à pointe M6x10

FINITIONS
Anodisées: argent, bronze, couleur électrique, elox noir
Ral: standard, tableau des couleurs
Speciale: or

EMBALLAGES
25 pièces par boîte

Cerniera Hercules

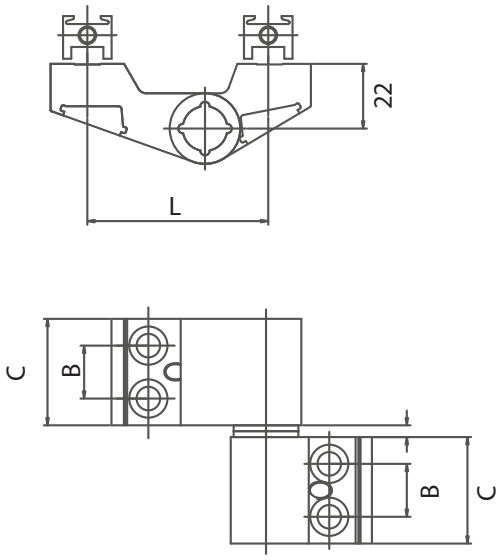

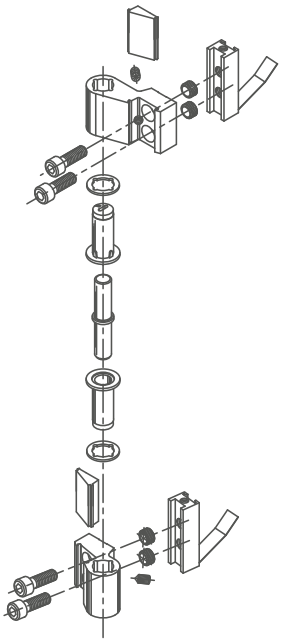

ART.	**Descrizione profilati**/*Description of sections/Type of profilé*	**Quote**/*Dimensions/Cotes*		
		C	B	L
165	HERCULES maschio ristretto gradino da 8 mm/ *HERCULES narrow male hinge 8 mm adapter/ HERCULES mâle étroit palier de 8 mm*	36,2	18	55,3-2 parts
166	HERCULES maschio ristretto gradino da 7 mm/ *HERCULES narrow male hinge 7 mm adapter/ HERCULES mâle étroit palier de 7 mm*	36,2	18	55,3-2 parts
167	HERCULES maschio ristretto gradino da 5 mm/ *HERCULES narrow male hinge 5 mm adapter/ HERCULES mâle étroit palier de 5 mm*	36,2	18	55,3-2 parts
168	HERCULES maschio ristretto a base piana/ *HERCULES flat base narrow male hinge/ HERCULES mâle étroit à base plane*	36,2	18	55,3-2 parts
169	HERCULES interasse 42/ *HERCULES centre distance 42/ HERCULES entraxe 42*	36,2	18	42-2 parts
170	HERCULES interasse 61/ *HERCULES centre distance 61/ HERCULES entraxe 61*	36,2	18	61-2 parts
171	HERCULES interasse 80/ *HERCULES centre distance 80 / HERCULES entraxe 80*	36,2	18	80-2 parts
172	HERCULES 3 ALI interasse 61/ *HERCULES 3 WING hinge with centre distance 61/ HERCULES 3 LAMES entraxe 61*	36,2	18	61-3 parts
173	HERCULES 3 ALI interasse 80/ *HERCULES 3 WING hinge with centre distance 80/ HERCULES 3 LAMES entraxe 80*	36,2	18	80-3 parts
305	CERNIERA SPECIALE REUNION/ *SPECIAL REUNION HINGE/ PAUMELLE SPECIALE REUNION*			
306	CERNIERA SPECIALE REUNION 3 ALI/ *SPECIAL 3 WING REUNION HINGE/ PAUMELLE SPECIALE REUNION 3 LAMES*			

CERNIERA HERCULES

CARATTERISTICHE
Cerniera studiata e progettata per porte di sicurezza e porte blindate, grazie alle sue particolari caratteristiche di montaggio e a una portata di 140 Kg per coppia di cerniere. La piastrina di copertura delle viti di fissaggio è bloccata con un grano dalla parte interna della cerniera, e può essere rimossa solo con l'apertura del serramento. I componenti in dotazione consentono un facile utilizzo e un semplificato sistema di montaggio: piastrina di fissaggio a molla, guidata da un'asta filettata di diametro 6 mm, e dima per la foratura (opzionale).

MATERIALI E COMPONENTI
2 pz. Cerniera in alluminio estruso femmina int. 40
2 boccole eccentriche in nylon 6.6 FV 30%
2 piastrine di copertura in alluminio estruso
1 perno d.12xL.67 inox 304
2 piastrine di fissaggio in alluminio estruso grezzo
2 molle per piastrine di fissaggio in resina
2 rondelle di spessore in nylon
4 viti TCEI M8x25 zincate
4 boccole guida zigrinate d. 8x11 zincate
2 grani a coppa M6x10 inox

FINITURE
Anodizzato: argento, bronzo, elettrocolore, elox nero.
Verniciato: Ral standard vedi tabella colori
Speciali: Oro

CONFEZIONI
25 pz per confezione

HERCULES HINGE

CHARACTERISTICS
The hinge was studied and designed for safety and armoured doors, thanks to its specific assembling features and a loading capacity of 140 Kg per pair of hinges. The plate covering the securing screws is fixed with a dowel from the inside of the hinge and can only be removed when the door is open. The components provided guarantee an easy use and a simple installation: spring fixing plate, guided by a threaded rod with diameter of 6 mm, and a template for the drilling (optional).

MATERIALS AND COMPONENTS
2 pc extruded aluminium female hinge, centre distance 40
2 nylon eccentric bushes 6.6 FV 30%
2 extruded aluminium covering plates
1 pin d. 12xL67 inox 304
2 extruded aluminium fixing plates
2 springs for the plate
2 thick washers
4 M8x25 hexagonal headed screws
4 knurled guide bushes, d.8x11
2 M6x10 inox dowels

FINISHES
Anodized: silver, bronze, electro colour, black elox
Ral: standard, colour chart
Specials: gold

PACKS
25 pcs in each pack

PAUMELLE HERCULES

CARACTERISTIQUES
La charnière a été étudié et conçu pour les portes blindées, grâce à ses caractéristiques de montage et à une capacité de chargement de 140 kg par paire de charnières. La plaque de recouvrement des vis de fixation est bloquée par un boulon à l'intérieur de la charniére. Elle peut être démontée seulement lors de l'ouverture de la menuiserie. Les elements fournis - plaque de fixation à ressort, guidée par une tige filetée de 6 mm de diamétre, et gabarit pour le perçage (optionnel) – permettent une utilisation facile et un système de montage simplifié.

MATERIAUX ET PIECES
2 Paumelle en aluminium extrudé femelle int. 40
2 douilles excentriques 6.6 FV 30%
2 plaques de recouvrement
1 axe d. 12xL.67 inox 304
2 plaques de fixation
2 ressorts pour plaque
2 rondelles épaisses
4 vis TCEI M8x25 zingué
4 douilles de guidage moletées d. 8x11
2 boulons à pointe M6x10

FINITIONS
Anodisées: argent, bronze, couleur électrique, elox noir
Ral: standard, tableau des couleurs
Speciale: or

EMBALLAGES
25 pièces par boîte

Cerniera Hercules

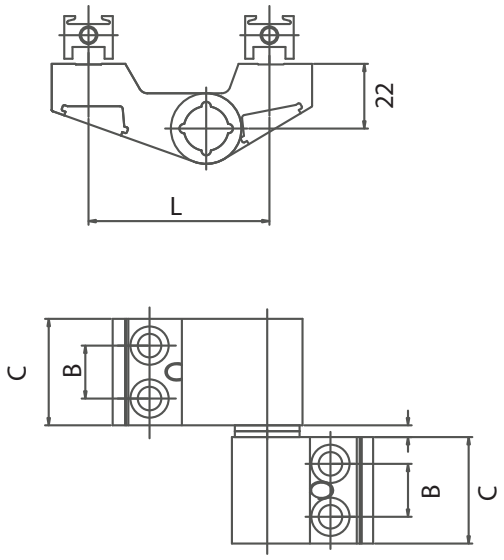

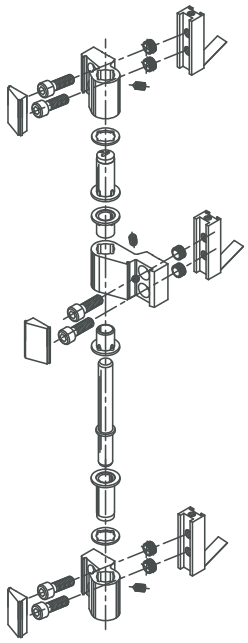

ART.	Descrizione profilati/*Description of sections/Type of profilé*	Quote/*Dimensions/Cotes*		
		C	B	L
165	HERCULES maschio ristretto gradino da 8 mm/ *HERCULES narrow male hinge 8 mm adapter/ HERCULES mâle étroit palier de 8 mm*	36,2	18	55,3-2 parts
166	HERCULES maschio ristretto gradino da 7 mm/ *HERCULES narrow male hinge 7 mm adapter/ HERCULES mâle étroit palier de 7 mm*	36,2	18	55,3-2 parts
167	HERCULES maschio ristretto gradino da 5 mm/ *HERCULES narrow male hinge 5 mm adapter/ HERCULES mâle étroit palier de 5 mm*	36,2	18	55,3-2 parts
168	HERCULES maschio ristretto a base piana/ *HERCULES flat base narrow male hinge/ HERCULES mâle étroit à base plane*	36,2	18	55,3-2 parts
169	HERCULES interasse 42/ *HERCULES centre distance 42/ HERCULES entraxe 42*	36,2	18	42-2 parts
170	HERCULES interasse 61/ *HERCULES centre distance 61/ HERCULES entraxe 61*	36,2	18	61-2 parts
171	HERCULES interasse 80/ *HERCULES centre distance 80 / HERCULES entraxe 80*	36,2	18	80-2 parts
172	HERCULES 3 ALI interasse 61/ *HERCULES 3 WING hinge with centre distance 61/ HERCULES 3 LAMES entraxe 61*	36,2	18	61-3 parts
173	HERCULES 3 ALI interasse 80/ *HERCULES 3 WING hinge with centre distance 80/ HERCULES 3 LAMES entraxe 80*	36,2	18	80-3 parts
305	CERNIERA SPECIALE REUNION/ *SPECIAL REUNION HINGE/ PAUMELLE SPECIALE REUNION*			
306	CERNIERA SPECIALE REUNION 3 ALI/ *SPECIAL 3 WING REUNION HINGE/ PAUMELLE SPECIALE REUNION 3 LAMES*			

CERNIERA HERCULES

CARATTERISTICHE

Cerniera studiata e progettata per porte di sicurezza e porte blindate, grazie alle sue particolari caratteristiche di montaggio e a una portata di 140 Kg per coppia di cerniere. La piastrina di copertura delle viti di fissaggio è bloccata con un grano dalla parte interna della cerniera, e può essere rimossa solo con l'apertura del serramento. I componenti in dotazione consentono un facile utilizzo e un semplificato sistema di montaggio: piastrina di fissaggio a molla, guidata da un'asta filettata di diametro 6 mm, e dima per la foratura (opzionale).

MATERIALI E COMPONENTI
2 pz. Cerniera in alluminio estruso maschio int. 21
1 pz. Cerniera in alluminio estruso femmina int. 40
2 boccole eccentriche in nylon
2 boccole eccentriche aperte
3 piastrine di copertura in alluminio estruso
1 perno d.12xL.105 inox 304
3 piastrine di fissaggio in alluminio estruso grezzo
3 molle per piastrine di fissaggio in resina
4 rondelle di spessore in nylon
6 viti TCEI M8x25 zincate
6 boccole guida zigrinate d. 8x11 zincate
3 grani a coppa M6x10 inox

FINITURE
Anodizzato: argento, bronzo, elettrocolore, elox nero.
Verniciato: Ral standard vedi tabella colori
Speciali: Oro

CONFEZIONI
15 pz per confezione

HERCULES HINGE

CHARACTERISTICS

The hinge was studied and designed for safety and armoured doors, thanks to its specific assembling features and a loading capacity of 140 Kg per pair of hinges. The plate covering the securing screws is fixed with a dowel from the inside of the hinge and can only be removed when the door is open. The components provided guarantee an easy use and a simple installation: spring fixing plate, guided by a threaded rod with diameter of 6 mm, and a template for the drilling (optional).

MATERIALS AND COMPONENTS
2 pc extruded aluminium male hinge, centre distance 21
1 pc extruded aluminium female hinge, centre distance 40
2 nylon eccentric bushes
2 open eccentric bushes
3 extruded aluminium covering plates
1 pin d. 12xL105 inox 304
3 extruded aluminium fixing plates
3 springs for the plate
4 thick washers
6 M8x25 hexagonal headed screws
6 knurled guide bushes, d.8x11
3 M6x10 inox dowels

FINISHES
Anodized: silver, bronze, electro colour, black elox
Ral: standard, colour chart
Specials: gold

PACKS
15 pcs in each pack

PAUMELLE HERCULES

CARACTERISTIQUES

La charnière a été étudié et conçu pour les portes blindées, grâce à ses caractéristiques de montage et à une capacité de chargement de 140 kg par paire de charnières. La plaque de recouvrement des vis de fixation est bloquée par un boulon à l'intérieur de la charniére. Elle peut être démontée seulement lors de l'ouverture de la menuiserie. Les elements fournis - plaque de fixation à ressort, guidée par une tige filetée de 6 mm de diamétre, et gabarit pour le perçage (optionnel) – permettent une utilisation facile et un système de montage simplifié.

MATERIAUX ET PIECES
2 Paumelle en aluminium extrudé mâle int. 21
1 Paumelle en aluminium extrudé femelle int. 40
2 douilles excentriques
2 douilles excentriques ouvertes
3 plaques de recouvrement
1 axe d. 12xL.105 inox 304
3 plaques de fixation
3 ressorts pour plaque
4 rondelles épaisses
6 vis TCEI M8x25 zingué
6 douilles de guidage moletées d. 8x11
3 boulons à pointe M6x10

FINITIONS
Anodisées: argent, bronze, couleur électrique, elox noir
Ral: standard, tableau des couleurs
Speciale: or

EMBALLAGES
15 pièces par boîte

Cerniera Hercules

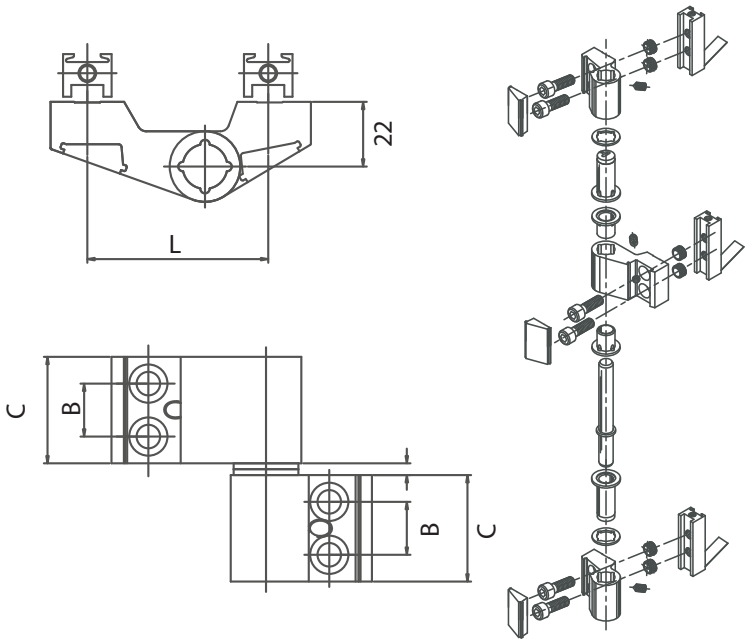

ART.	Descrizione profilati/*Description of sections/Type of profilé*	Quote/*Dimensions/Cotes*		
		C	B	L
165	HERCULES maschio ristretto gradino da 8 mm/ *HERCULES narrow male hinge 8 mm adapter/ HERCULES mâle étroit palier de 8 mm*	36,2	18	55,3-2 parts
166	HERCULES maschio ristretto gradino da 7 mm/ *HERCULES narrow male hinge 7 mm adapter/ HERCULES mâle étroit palier de 7 mm*	36,2	18	55,3-2 parts
167	HERCULES maschio ristretto gradino da 5 mm/ *HERCULES narrow male hinge 5 mm adapter/ HERCULES mâle étroit palier de 5 mm*	36,2	18	55,3-2 parts
168	HERCULES maschio ristretto a base piana/ *HERCULES flat base narrow male hinge/ HERCULES mâle étroit à base plane*	36,2	18	55,3-2 parts
169	HERCULES interasse 42/ *HERCULES centre distance 42/ HERCULES entraxe 42*	36,2	18	42-2 parts
170	HERCULES interasse 61/ *HERCULES centre distance 61/ HERCULES entraxe 61*	36,2	18	61-2 parts
171	HERCULES interasse 80/ *HERCULES centre distance 80 / HERCULES entraxe 80*	36,2	18	80-2 parts
172	HERCULES 3 ALI interasse 61/ *HERCULES 3 WING hinge with centre distance 61/ HERCULES 3 LAMES entraxe 61*	36,2	18	61-3 parts
173	HERCULES 3 ALI interasse 80/ *HERCULES 3 WING hinge with centre distance 80/ HERCULES 3 LAMES entraxe 80*	36,2	18	80-3 parts
305	CERNIERA SPECIALE REUNION/ *SPECIAL REUNION HINGE/ PAUMELLE SPECIALE REUNION*			
306	CERNIERA SPECIALE REUNION 3 ALI/ *SPECIAL 3 WING REUNION HINGE/ PAUMELLE SPECIALE REUNION 3 LAMES*			

CERNIERA HERCULES

CARATTERISTICHE
Cerniera studiata e progettata per porte di sicurezza e porte blindate, grazie alle sue particolari caratteristiche di montaggio e a una portata di 140 Kg per coppia di cerniere. La piastrina di copertura delle viti di fissaggio è bloccata con un grano dalla parte interna della cerniera, e può essere rimossa solo con l'apertura del serramento. I componenti in dotazione consentono un facile utilizzo e un semplificato sistema di montaggio: piastrina di fissaggio a molla, guidata da un'asta filettata di diametro 6 mm, e dima per la foratura (opzionale).

MATERIALI E COMPONENTI
3 pz. Cerniera in alluminio estruso femmina int. 40
2 boccole eccentriche in nylon
2 boccole eccentriche aperte
3 piastrine di copertura in alluminio estruso
1 perno d.12xL.105 inox 304
3 piastrine di fissaggio in alluminio estruso grezzo
3 molle per piastrine di fissaggio in resina
4 rondelle di spessore in nylon
6 viti TCEI M8x25 zincate
6 boccole guida zigrinate d. 8x11 zincate
3 grani a coppa M6x10 inox

FINITURE
Anodizzato: argento, bronzo, elettrocolore, elox nero.
Verniciato: Ral standard vedi tabella colori
Speciali: Oro

CONFEZIONI
15 pz per confezione

HERCULES HINGE

CHARACTERISTICS
The hinge was studied and designed for safety and armoured doors, thanks to its specific assembling features and a loading capacity of 140 Kg per pair of hinges. The plate covering the securing screws is fixed with a dowel from the inside of the hinge and can only be removed when the door is open. The components provided guarantee an easy use and a simple installation: spring fixing plate, guided by a threaded rod with diameter of 6 mm, and a template for the drilling (optional).

MATERIALS AND COMPONENTS
3 pc extruded aluminium female hinge, centre distance 40
2 nylon eccentric bushes
2 open eccentric bushes
3 extruded aluminium covering plates
1 pin d. 12xL105 inox 304
3 extruded aluminium fixing plates
3 springs for the plate
4 thick washers
6 M8x25 hexagonal headed screws
6 knurled guide bushes, d.8x11
3 M6x10 inox dowels

FINISHES
Anodized: silver, bronze, electro colour, black elox
Ral: standard, colour chart
Specials: gold

PACKS
15 pcs in each pack

PAUMELLE HERCULES

CARACTERISTIQUES
La charnière a été étudié et conçu pour les portes blindées, grâce à ses caractéristiques de montage et à une capacité de chargement de 140 kg par paire de charnières. La plaque de recouvrement des vis de fixation est bloquée par un boulon à l'intérieur de la charniére. Elle peut être démontée seulement lors de l'ouverture de la menuiserie. Les elements fournis - plaque de fixation à ressort, guidée par une tige filetée de 6 mm de diamétre, et gabarit pour le perçage (optionnel) – permettent une utilisation facile et un système de montage simplifié.

MATERIAUX ET PIECES
3 Paumelle en aluminium extrudé femelle int. 40
2 douilles excentriques
2 douilles excentriques ouvertes
3 plaques de recouvrement
1 axe d. 12xL.105 inox 304
3 plaques de fixation
3 ressorts pour plaque
4 rondelles épaisses
6 vis TCEI M8x25 zingué
6 douilles de guidage moletées d. 8x11
3 boulons à pointe M6x10

FINITIONS
Anodisées: argent, bronze, couleur électrique, elox noir
Ral: standard, tableau des couleurs
Speciale: or

EMBALLAGES
15 pièces par boîte

Cerniera Hercules

ART.	**Descrizione profilati**/*Description of sections/Type of profilé*	**Quote**/*Dimensions/Cotes*		
		C	B	L
165	HERCULES maschio ristretto gradino da 8 mm/ *HERCULES narrow male hinge 8 mm adapter/ HERCULES mâle étroit palier de 8 mm*	36,2	18	55,3-2 parts
166	HERCULES maschio ristretto gradino da 7 mm/ *HERCULES narrow male hinge 7 mm adapter/ HERCULES mâle étroit palier de 7 mm*	36,2	18	55,3-2 parts
167	HERCULES maschio ristretto gradino da 5 mm/ *HERCULES narrow male hinge 5 mm adapter/ HERCULES mâle étroit palier de 5 mm*	36,2	18	55,3-2 parts
168	HERCULES maschio ristretto a base piana/ *HERCULES flat base narrow male hinge/ HERCULES mâle étroit à base plane*	36,2	18	55,3-2 parts
169	HERCULES interasse 42/ *HERCULES centre distance 42/ HERCULES entraxe 42*	36,2	18	42-2 parts
170	HERCULES interasse 61/ *HERCULES centre distance 61/ HERCULES entraxe 61*	36,2	18	61-2 parts
171	HERCULES interasse 80/ *HERCULES centre distance 80 / HERCULES entraxe 80*	36,2	18	80-2 parts
172	HERCULES 3 ALI interasse 61/ *HERCULES 3 WING hinge with centre distance 61/ HERCULES 3 LAMES entraxe 61*	36,2	18	61-3 parts
173	HERCULES 3 ALI interasse 80/ *HERCULES 3 WING hinge with centre distance 80/ HERCULES 3 LAMES entraxe 80*	36,2	18	80-3 parts
305	CERNIERA SPECIALE REUNION/ *SPECIAL REUNION HINGE/ PAUMELLE SPECIALE REUNION*			
306	CERNIERA SPECIALE REUNION 3 ALI/ *SPECIAL 3 WING REUNION HINGE/ PAUMELLE SPECIALE REUNION 3 LAMES*			

CERNIERA HERCULES

CARATTERISTICHE
Cerniera studiata e progettata per porte per il profilo Gelosia.

MATERIALI E COMPONENTI
1 pz. Cerniera speciale Reunion maschio lega 6060
1 pz. Cerniera speciale Reunion femmina lega 6060
2 boccole sistema regolabile
2 Tappi boccole eccentriche
1 rondella sistema regolabile
1 perno d.11xL.65 inox 304
2 piastrine di fissaggio cerniera speciale in alluminio
4 viti TBEI M6x14 inox UNI 7380
2 grani a coppa M6x10 inox

FINITURE
Anodizzato: argento, bronzo, elettrocolore, elox nero.
Verniciato: Ral standard vedi tabella colori
Speciali: Oro

CONFEZIONI
15 pz per confezione

HERCULES HINGE

CHARACTERISTICS
Hinge designed and developed for doors for Gelosia profile.

MATERIALS AND COMPONENTS
1 pc Special Reunion male hinge alloy 6060
1 pc Special Reunion female hinge alloy 6060
2 Adjustable system bushes
2 Caps for eccentric bushes
1 Adjustable system washer
1 Stainless steel 304 pin d.11xL.65
2 Fixing plates special aluminium hinge
4 TBEI M6x14 stainless steel screws UNI 7380
2 M6x10 Stainless steel dowels

FINISHES
Anodized: silver, bronze, electro colour, black elox
Ral: standard, colour chart
Specials: gold

PACKS
15 pcs in each pack

PAUMELLE HERCULES

CARACTERISTIQUES
Paumelle étudiée et projetée pour portes avec profil Gelosia.

MATERIAUX ET PIECES
1 paumelle spéciale Réunion mâle alliage 6060
1 paumelle spéciale Réunion femelle alliage 6060
2 douilles système réglable
2 bouchons de douilles excentriques
1 rondelle système réglable
1 axe d.11xL.65 inox 304
2 plaques de fixage paumelle spéciale en aluminium
4 vis TBEI M6x14 inox UNI 7380
2 boulons à pointe M6x10 inox

FINITIONS
Anodisées: argent, bronze, couleur électrique, elox noir
Ral: standard, tableau des couleurs
Speciale: or

EMBALLAGES
15 pièces par boîte

Cerniera Hercules

ART.	**Descrizione profilati**/*Description of sections/Type of profilé*	**Quote**/*Dimensions/Cotes*		
		C	B	L
165	HERCULES maschio ristretto gradino da 8 mm/ *HERCULES narrow male hinge 8 mm adapter/ HERCULES mâle étroit palier de 8 mm*	36,2	18	55,3-2 parts
166	HERCULES maschio ristretto gradino da 7 mm/ *HERCULES narrow male hinge 7 mm adapter/ HERCULES mâle étroit palier de 7 mm*	36,2	18	55,3-2 parts
167	HERCULES maschio ristretto gradino da 5 mm/ *HERCULES narrow male hinge 5 mm adapter/ HERCULES mâle étroit palier de 5 mm*	36,2	18	55,3-2 parts
168	HERCULES maschio ristretto a base piana/ *HERCULES flat base narrow male hinge/ HERCULES mâle étroit à base plane*	36,2	18	55,3-2 parts
169	HERCULES interasse 42/ *HERCULES centre distance 42/ HERCULES entraxe 42*	36,2	18	42-2 parts
170	HERCULES interasse 61/ *HERCULES centre distance 61/ HERCULES entraxe 61*	36,2	18	61-2 parts
171	HERCULES interasse 80/ *HERCULES centre distance 80 / HERCULES entraxe 80*	36,2	18	80-2 parts
172	HERCULES 3 ALI interasse 61/ *HERCULES 3 WING hinge with centre distance 61/ HERCULES 3 LAMES entraxe 61*	36,2	18	61-3 parts
173	HERCULES 3 ALI interasse 80/ *HERCULES 3 WING hinge with centre distance 80/ HERCULES 3 LAMES entraxe 80*	36,2	18	80-3 parts
305	CERNIERA SPECIALE REUNION/ *SPECIAL REUNION HINGE/ PAUMELLE SPECIALE REUNION*			
306	CERNIERA SPECIALE REUNION 3 ALI/ *SPECIAL 3 WING REUNION HINGE/ PAUMELLE SPECIALE REUNION 3 LAMES*			

CERNIERA HERCULES

CARATTERISTICHE
Cerniera studiata e progettata per porte per il profilo Gelosia.

MATERIALI E COMPONENTI
2 pz. Cerniera speciale Reunion maschio
1 pz. Cerniera speciale Reunion femmina
1 boccola 3 ali sistema regolabile JMD
2 boccole sistema regolabile
2 Tappi boccola eccentrica
3 piastrine di fissaggio cerniera speciale in alluminio
2 rondelle sistema regolabile JMD
6 viti TBEI M6x14 inox UNI 7380

FINITURE
Anodizzato: argento, bronzo, elettrocolore, elox nero.
Verniciato: Ral standard vedi tabella colori
Speciali: Oro

CONFEZIONI
15 pz per confezione

HERCULES HINGE

CHARACTERISTICS
Hinge designed and developed for doors for Gelosia profile.

MATERIALS AND COMPONENTS
2 pcs Special Reunion male hinge
1 pc Special Reunion female hinge
1 3 wing bush JMD adjustable system
2 Adjustable system bushes
2 Eccentric bush caps
3 Fixing plates special aluminium hinge
2 JMD adjustable system washers
6 TBEI M6x14 stainless steel screws UNI 7380

FINISHES
Anodized: silver, bronze, electro colour, black elox
Ral: standard, colour chart
Specials: gold

PACKS
15 pcs in each pack

PAUMELLE HERCULES

CARACTERISTIQUES
Paumelle étudiée et projetée pour portes avec profil Gelosia.

MATERIAUX ET PIECES
2 paumelles spéciales Réunion mâle
1 paumelle spéciale Réunion femelle
1 douille 3 ailes système réglable JMD
2 douilles système réglable
2 bouchons de douilles excentriques
3 plaques de fixage paumelle spéciale en aluminium
2 rondelles système réglable JMD
6 vis TBEI M6x14 inox UNI 7380

FINITIONS
Anodisées: argent, bronze, couleur électrique, elox noir
Ral: standard, tableau des couleurs
Speciale: or

EMBALLAGES
15 pièces par boîte

ART.	**Descrizione/***Description/Type*
175	GRADINO/Adapter/Palier da 8 mm

ART.	**Descrizione/***Description/Type*
175/1	GRADINO/Adapter/Palier da 7 mm

CARATTERISTICHE

Il gradino per le cerniere Hercules è stato realizzato in alluminio lega 6060 ed è il sistema più semplice ed economico per adattare la stessa cerniera Hercules a tutti i profili a base piana e sormonto.

MATERIALI E COMPONENTI
1 pz. alluminio lega 6060

FINITURE
Anodizzato: argento, bronzo, elettrocolore, elox nero.
Verniciato: Ral standard vedi tabella colori
Speciali: Oro

CONFEZIONI
10 pz per confezione

CHARACTERISTICS

The adapter for Hercules hinges, in alluminium alloy 6060, is the most economic way of adapting the Hercules hinge to all flat base and overlapping sections.

MATERIALS AND COMPONENTS
1 pc aluminium alloy 6060

FINISHES
Anodized: silver, bronze, electro colour, black elox
Ral: standard, colour chart
Specials: gold

PACKS
10 pcs in each pack

CARACTERISTIQUES

I palier pour les paumelles Hercules a été réalisé en aluminium alliage 6060. Il s'agit là du système le plus simple et le plus économique pour adapter la paumelle Hercules à tous les profils à base plane et superposée.

MATERIAUX ET PIECES
1 pièce en aluminium alliage 6060

FINITIONS
Anodisées: argent, bronze, couleur électrique, elox noir
Ral: standard, tableau des couleurs
Speciale: or

EMBALLAGES
10 pièces par boîte

Accessori
Cerniera Hercules

ART.	**Descrizione profilati**/*Description of sections/Type of profilé*
175/6	GRADINO/Adapter/Palier da 6 mm

ART.	**Descrizione profilati**/*Description of sections/Type of profilé*
175/2	GRADINO/Adapter/Palier da 5 mm

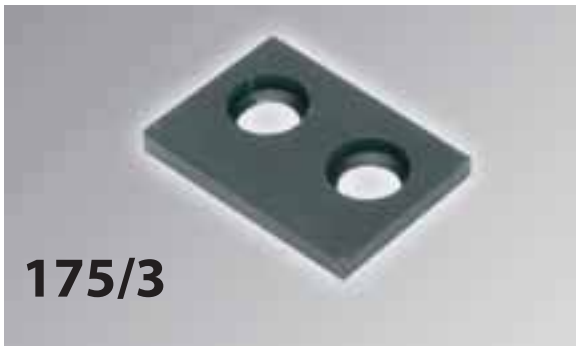

ART.	**Descrizione profilati**/*Description of sections/Type of profilé*
175/3	GRADINO/Adapter/Palier da 4 mm

CARATTERISTICHE

Il gradino per le cerniere Hercules è stato realizzato in alluminio lega 6060 ed è il sistema più semplice ed economico per adattare la stessa cerniera Hercules a tutti i profili a base piana e sormonto.

MATERIALI E COMPONENTI
1 pz. alluminio lega 6060

FINITURE
Anodizzato: argento, bronzo, elettrocolore, elox nero.
Verniciato: Ral standard vedi tabella colori
Speciali: Oro

CONFEZIONI
10 pz per confezione

CHARACTERISTICS

The adapter for Hercules hinges, in alluminium alloy 6060, is the most economic way of adapting the Hercules hinge to all flat base and overlapping sections.

MATERIALS AND COMPONENTS
1 pc aluminium alloy 6060

FINISHES
Anodized: silver, bronze, electro colour, black elox
Ral: standard, colour chart
Specials: gold

PACKS
10 pcs in each pack

CARACTERISTIQUES

I palier pour les paumelles Hercules a été réalisé en aluminium alliage 6060. Il s'agit là du système le plus simple et le plus économique pour adapter la paumelle Hercules à tous les profils à base plane et superposée.

MATERIAUX ET PIECES
1 pièce en aluminium alliage 6060

FINITIONS
Anodisées: argent, bronze, couleur électrique, elox noir
Ral: standard, tableau des couleurs
Speciale: or

EMBALLAGES
10 pièces par boîte

ART.	**Descrizione/***Description/Type*
175/4	GRADINO/Adapter/Palier da 9 mm

ART.	**Descrizione/***Description/Type*
175/5	GRADINO/Adapter/Palier da 10 mm

CARATTERISTICHE

Il gradino per le cerniere Hercules è stato realizzato in alluminio lega 6060 ed è il sistema più semplice ed economico per adattare la stessa cerniera Hercules a tutti i profili a base piana e sormonto.

MATERIALI E COMPONENTI
1 pz. alluminio lega 6060

FINITURE
Anodizzato: argento, bronzo, elettrocolore, elox nero.
Verniciato: Ral standard vedi tabella colori
Speciali: Oro

CONFEZIONI
10 pz per confezione

CHARACTERISTICS

The adapter for Hercules hinges, in alluminium alloy 6060, is the most economic way of adapting the Hercules hinge to all flat base and overlapping sections.

MATERIALS AND COMPONENTS
1 pc aluminium alloy 6060

FINISHES
Anodized: silver, bronze, electro colour, black elox
Ral: standard, colour chart
Specials: gold

PACKS
10 pcs in each pack

CARACTERISTIQUES

I palier pour les paumelles Hercules a été réalisé en aluminium alliage 6060. Il s'agit là du système le plus simple et le plus économique pour adapter la paumelle Hercules à tous les profils à base plane et superposée.

MATERIAUX ET PIECES
1 pièce en aluminium alliage 6060

FINITIONS
Anodisées: argent, bronze, couleur électrique, elox noir
Ral: standard, tableau des couleurs
Speciale: or

EMBALLAGES
10 pièces par boîte

Accessori
Cerniera Hercules

ART.	**Descrizione profilati**/*Description of sections/Type of profilé*
176	DISTANZIATORE REGOLABILI/ *Adjustable galvanised/ Ecarteur réglable* da 14 mm a 20 mm

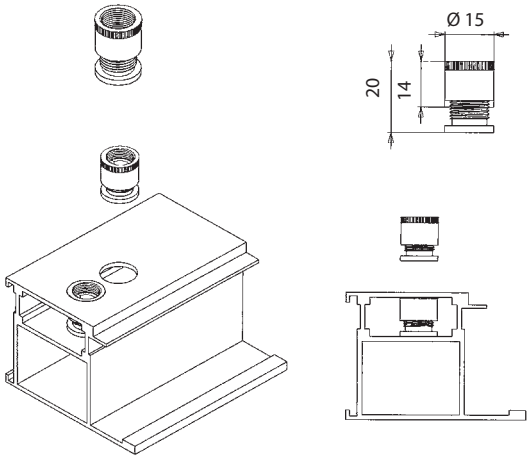

ART.	**Descrizione profilati**/*Description of sections/Type of profilé*
177	DISTANZIATORE REGOLABILI/ *Adjustable galvanised/ Ecarteur réglable* da 22,5 mm a 30 mm

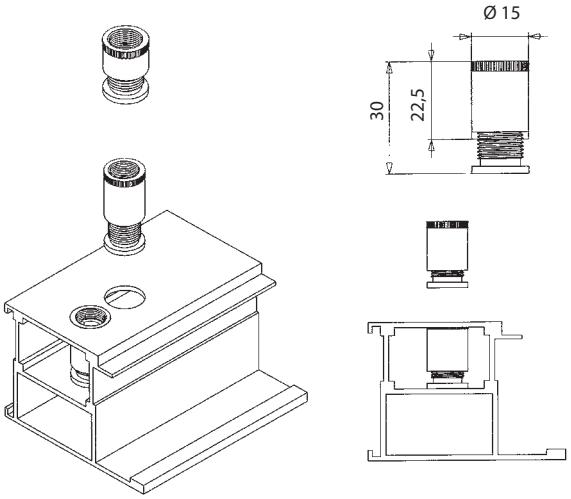

CARATTERISTICHE

Distanziatore regolabile zincato per l'applicazione delle cerniere Hercules su profili a taglio termico. Campo di regolazione da 14 a 20 mm

FINITURE
Zincato

CONFEZIONI
100 pz per confezione

CHARACTERISTICS

Adjustable galvanised spacer to mount Hercules hinges on thermal cut sections.
Adjustemnt range from 14 to 20 mm

FINISHES
Galvanised

PACKS
100 pz per confezione

CARACTERISTIQUES

Ecarteur réglable zingué pour l'application des paumelles Hercules sur des profils à coupe thermique.
Champs de réglage de 14 à 20 mm

FINIITIONS
Zingué

EMBALLAGES
100 pz per confezione

ART.	**Descrizione**/*Description/Type*
2000	DIMA/*Template/Gabarit* PER HERCULES int.61

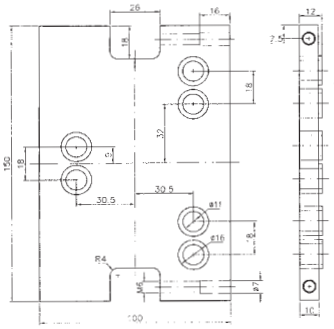

ART.	**Descrizione**/*Description/Type*
2001	DIMA/*Template/Gabarit* PER HERCULES int.80

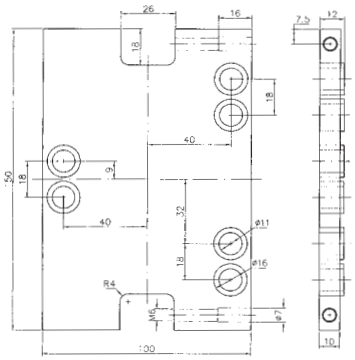

ART.	**Descrizione**/*Description/Type*
2002	DIMA PER HERCULES MASCHIO RISTRETTO/ *Template for HERCULES narrow male hinge/ Gabarit pour HERCULES mâle étroit*

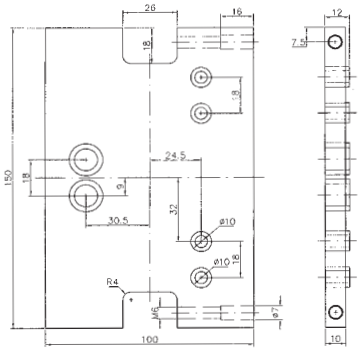

CARATTERISTICHE

Dima in alluminio estruso per lavorazione dei profilati per il montaggio delle cerniere Hercules 2 ali o 3 ali con interasse 61 mm (2000) - interasse 80 mm (2001) - interasse 55 mm (2002)) . Sistema di fissaggio laterale.

FINITURE
Grezza

CONFEZIONI
1 pz per confezione

CHARACTERISTICS

Sections to mount Hercules 2 or 3 wing hinges with distance between centres of 61 mm (2000) - 80 mm (2001) - 55 mm (2002) . Side fixing system.

FINISHES
Mill finish

PACKS
1 pz per confezione

CARACTERISTIQUES

Gabarit en aluminium extrudé pour fabrication des profils pour le montage des paumelles Hercules 2 ailes ou 3 ailes avec entraxe 61 mm (2000) - entraxe 80 mm (2001) - entraxe 55 mm (2002). Système de fixage latéral.

FINITIONS
Brut

EMBALLAGES
1 pz per confezione

Cerniere per Giunto Aperto

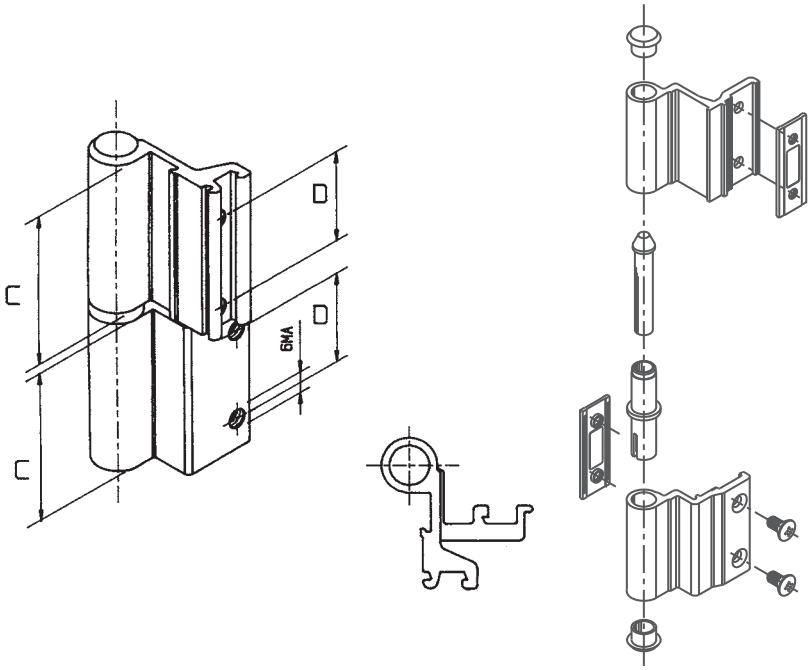

ART.	Descrizione profilati/*Description of sections/Type of profilé*	Quote/*Dimensions/Cotes* C	D
160/1	ALL.CO 5 COMPLANARE/ *COPLANAR / COPLANAIRE*	50	30
160/2	DOMAL STOPPER - EXPORT 40/50	50	30
160/3	ALFETTA	50	30
160/5	NC INTERNATIONAL	50	30
160/6	ERRE 40/50	50	30
160/7	ALL.CO 1	45	30
160/8	ERRE 4 3^ANTA	50	30
160/9	NC NUOVO SORMONTO	50	30
160/10	EKIP 40 COMPLANARE	50	30
160/11	NC INTERNATIONAL 3^ANTA	50	30
160/12	DOMAL STOPPER 3^ANTA	50	30
160/13	ALL.CO 5 SORMONTO	50	30
160/14	ALL.CO 5 SORMONTO 3^ANTA	50	30
160/15	EURO STOPPER	50	30
160/16	EKIP 40 3^ANTA	50	30
160/17	EKIP 40 SORMONTO	45	30
160/18	DOMAL 40 ARROTONDATO	50	30
163/2	DOMAL STOPPER COLLO LUNGO/ *LONG NECK/ COL LONG*	50	30
191/1	CERNIERA PER PERSIANA EPOCAL/ *HINGE FOR EPOCAL SHUTTER/ PAUMELLE POUR VOLET EPOCAL*	50	30
191/2	CERN. PER PERS. EPOCAL COLLO LUNGO/ *LONG NECK HINGE FOR EPOCAL SHUTTER / PAUMELLE POUR VOLET EPOCAL COL LONG*	50	30
194	P 4 SORMONTO	50	30
195	P 4 SORMONTO 3^ANTA	50	30
199/W3	ALL.CO WOOD 3^ANTA	45	30
160/20	REAL	50	30
160/2/3	DOMAL STOPPER 3 ALI/*WINGS / LAMES*	50	30
160/15/3	EURO STOP 3 ALI/*WINGS / LAMES*	50	30
160/6/3	R4 CON GRANI/ *WITH DOWELS/ AVEC BOULONS* 3 ALI/ *WINGS/ LAMES*	50	30
160/5/3	NC INTERNATIONAL 3 ALI/ *WINGS / LAMES*	50	30
160/12/3	DOMAL STOP 3ª ANTA 3 ALI/ *WINGS/ LAMES*	50	30
160/13/3	ALL. CO 5 SORM 3 ALI/ *WINGS / LAMES*	50	30

CARATTERISTICHE
Cerniera di tipo reversibile studiata e realizzata con una particolare forma di fissaggio. Nel materiale in dotazione, infatti, ci sono 4 viti inox, la cui particolare forma consente, una volta avvitata la cerniera, di creare delle interferenze sulla cassa del serramento, aumentando in modo notevole le capacità di portata della cerniera, che è di 80 Kg per coppia cerniera. Le piastrine in acciaio inox in dotazione, inoltre, sono zigrinate sui lati per consentire maggiore tenuta nel fissaggio. I risultati ottenuti sono frutto delle prove tecniche fatte dalla CASAL su ogni tipo di profilo.

MATERIALI E COMPONENTI
1 pz. Cerniera in alluminio estruso maschio lega 6060
1 pz. Cerniera in alluminio estruso femmina lega 6060
1 boccola in nylon
2 tappi in nylon
1 perno zincato d. 8xL.52
2 piastrine di fissaggio inox aisi 430
4 viti inox da M5

FINITURE
Anodizzato: argento, bronzo, elettrocolore, elox nero.
Verniciato: Ral standard vedi tabella colori
Speciali: Oro

CONFEZIONI
50 pz per confezione

VARIANTI
-A richiesta è possibile avere il perno inox
-Le cerniere possono essere richieste 3 ali.

CHARACTERISTICS OPEN JOINT HINGE
Reversible type hinges designed and made with a particular fixing system. In fact, in the materials provided there are 4 special stainless steel screws; the particular shape of these screws, once the hinge is screwed on, create interferences on the door frame, considerably increasing hinge bearing capacity, which is of 80 Kg per hinge pair. In addition, the fixing plates in stainless steel furnished with, are knurling on sides to permit more fixing tightness. The results achieved are the fruit of technical tests that CASAL has conducted on all types of sections.

MATERIALS AND COMPONENTS
1 pc extruded aluminium male hinge alloy 6060
1 pc extruded aluminium female hinge alloy 6060
1 nylon bush
2 nylon caps
1 galvanized pin d. 8xL52
2 fixing plates inox aisi 430
4 M5 screws inox aisi 304

FINISHES
Anodized: silver, bronze, electro colour, black elox
Ral: standard, colour chart
Specials: gold

PACKS
50 pcs in each pack

OPTIONAL: On request
-the hinges can be supplied with pin in stainless steel
-Also available with three wings version

CARACTERISTIQUES PAUMELLE A JOINT OUVERT
Paumelle de type réversible, étudiée et réalisée avec un trou de fixation spécial. En effet, les accessoires fournis incluent 4 vis spéciales inox; leur forme particulière permet, une fois la paumelle vissée, de modifier la caisse de la menuiserie et d'augmenter considérablement la charge maximale de la paumelle, qui est de 80 Kg par paire de paumelle. Paumelle dotée de deux plaques en acier inox zinguées sur les côtés pour permettre une fixation plus résistante. Les résultats obtenus sont le fruit d'essais techniques effectués par CASAL sur tous les types de profils.

MATERIAUX ET PIECES
1 Paumelle en aluminium extrudé male alliage 6060
1 paumelle en aluminium extrudé femelle alliage 6060
1 douille en nylon
2 bouchons en nylon
1 axe zinqué d. 8xL.52
2 plaques de fixation inox aisi 430
4 vis M5 inox aisi 304

FINITIONS
Anodisées: argent, bronze, couleur électrique, elox noir
Ral: standard, tableau des couleurs
Speciale: or

EMBALLAGES
50 piéces par boite

SUR DEMANDE:
-paumelle peut etre demandée avec axe en acier inox
-paumelle peut etre demandée tris

Cerniere per Giunto Aperto

160/2 (CAMERA EUROPEA)

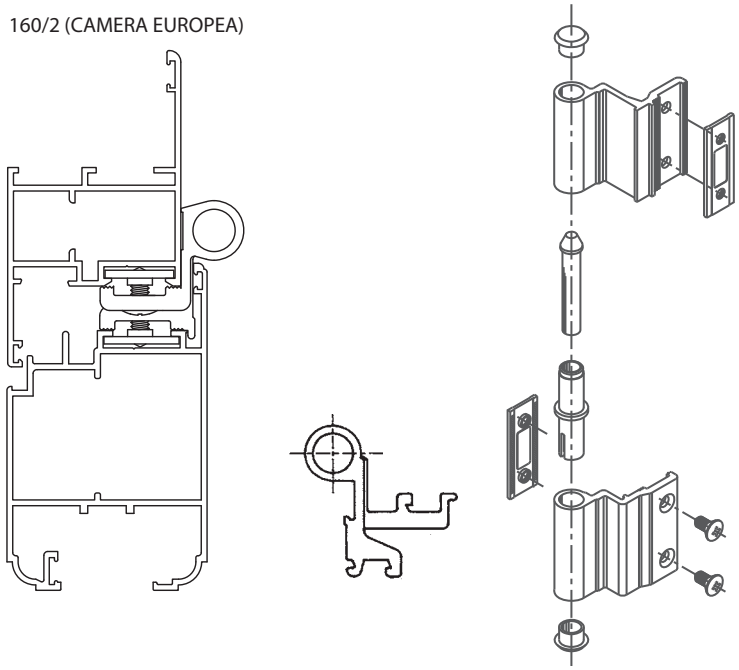

ART.	Descrizione profilati/*Description of sections/Type of profilé*	Quote/*Dimensions/Cotes* C	D
160/1	ALL.CO 5 COMPLANARE/ *COPLANAR / COPLANAIRE*	50	30
160/2	DOMAL STOPPER - EXPORT 40/50	50	30
160/3	ALFETTA	50	30
160/5	NC INTERNATIONAL	50	30
160/6	ERRE 40/50	50	30
160/7	ALL.CO 1	45	30
160/8	ERRE 4 3^ANTA	50	30
160/9	NC NUOVO SORMONTO	50	30
160/10	EKIP 40 COMPLANARE	50	30
160/11	NC INTERNATIONAL 3^ANTA	50	30
160/12	DOMAL STOPPER 3^ANTA	50	30
160/13	ALL.CO 5 SORMONTO	50	30
160/14	ALL.CO 5 SORMONTO 3^ANTA	50	30
160/15	EURO STOPPER	50	30
160/16	EKIP 40 3^ANTA	50	30
160/17	EKIP 40 SORMONTO	45	30
160/18	DOMAL 40 ARROTONDATO	50	30
163/2	DOMAL STOPPER COLLO LUNGO/ *LONG NECK/ COL LONG*	50	30
191/1	CERNIERA PER PERSIANA EPOCAL/ *HINGE FOR EPOCAL SHUTTER/ PAUMELLE POUR VOLET EPOCAL*	50	30
191/2	CERN. PER PERS. EPOCAL COLLO LUNGO/ *LONG NECK HINGE FOR EPOCAL SHUTTER / PAUMELLE POUR VOLET EPOCAL COL LONG*	50	30
194	P 4 SORMONTO	50	30
195	P 4 SORMONTO 3^ANTA	50	30
199/W3	ALL.CO WOOD 3^ANTA	45	30
160/20	REAL	50	30
160/2/3	DOMAL STOPPER 3 ALI/*WINGS / LAMES*	50	30
160/15/3	EURO STOP 3 ALI/*WINGS / LAMES*	50	30
160/6/3	R4 CON GRANI/ *WITH DOWELS/ AVEC BOULONS* 3 ALI/ *WINGS/ LAMES*	50	30
160/5/3	NC INTERNATIONAL 3 ALI/ *WINGS / LAMES*	50	30
160/12/3	DOMAL STOP 3ª ANTA 3 ALI/ *WINGS/ LAMES*	50	30
160/13/3	ALL. CO 5 SORM 3 ALI/ *WINGS / LAMES*	50	30

CARATTERISTICHE
Cerniera di tipo reversibile studiata e realizzata con una particolare forma di fissaggio. Nel materiale in dotazione, infatti, ci sono 4 viti inox, la cui particolare forma consente, una volta avvitata la cerniera, di creare delle interferenze sulla cassa del serramento, aumentando in modo notevole le capacità di portata della cerniera, che è di 80 Kg per coppia cerniera. Le piastrine in acciaio inox in dotazione, inoltre, sono zigrinate sui lati per consentire maggiore tenuta nel fissaggio. I risultati ottenuti sono frutto delle prove tecniche fatte dalla CASAL su ogni tipo di profilo.

MATERIALI E COMPONENTI
1 pz. Cerniera in alluminio estruso maschio lega 6060
1 pz. Cerniera in alluminio estruso femmina lega 6060
1 boccola in nylon
2 tappi in nylon
1 perno zincato d. 8xL.52
2 piastrine di fissaggio inox aisi 430
4 viti inox da M5

FINITURE
Anodizzato: argento, bronzo, elettrocolore, elox nero.
Verniciato: Ral standard vedi tabella colori
Speciali: Oro

CONFEZIONI
50 pz per confezione

VARIANTI
-A richiesta è possibile avere il perno inox
-Le cerniere possono essere richieste 3 ali.

CHARACTERISTICS OPEN JOINT HINGE
Reversible type hinges designed and made with a particular fixing system. In fact, in the materials provided there are 4 special stainless steel screws; the particular shape of these screws, once the hinge is screwed on, create interferences on the door frame, considerably increasing hinge bearing capacity, which is of 80 Kg per hinge pair. In addition, the fixing plates in stainless steel furnished with, are knurling on sides to permit more fixing tightness. The results achieved are the fruit of technical tests that CASAL has conducted on all types of sections.

MATERIALS AND COMPONENTS
1 pc extruded aluminium male hinge alloy 6060
1 pc extruded aluminium female hinge alloy 6060
1 nylon bush
2 nylon caps
1 galvanized pin d. 8xL52
2 fixing plates inox aisi 430
4 M5 screws inox aisi 304

FINISHES
Anodized: silver, bronze, electro colour, black elox
Ral: standard, colour chart
Specials: gold

PACKS
50 pcs in each pack

OPTIONAL: On request
-the hinges can be supplied with pin in stainless steel
-Also available with three wings version

CARACTERISTIQUES PAUMELLE A JOINT OUVERT
Paumelle de type réversible, étudiée et réalisée avec un trou de fixation spécial. En effet, les accessoires fournis incluent 4 vis spéciales inox; leur forme particulière permet, une fois la paumelle vissée, de modifier la caisse de la menuiserie et d'augmenter considérablement la charge maximale de la paumelle, qui est de 80 Kg par paire de paumelle. Paumelle dotée de deux plaques en acier inox zinguées sur les côtés pour permettre une fixation plus résistante. Les résultats obtenus sont le fruit d'essais techniques effectués par CASAL sur tous les types de profils.

MATERIAUX ET PIECES
1 Paumelle en aluminium extrudé male alliage 6060
1 paumelle en aluminium extrudé femelle alliage 6060
1 douille en nylon
2 bouchons en nylon
1 axe zinqué d. 8xL.52
2 plaques de fixation inox aisi 430
4 vis M5 inox aisi 304

FINITIONS
Anodisées: argent, bronze, couleur électrique, elox noir
Ral: standard, tableau des couleurs
Speciale: or

EMBALLAGES
50 piéces par boite

SUR DEMANDE:
-paumelle peut etre demandée avec axe en acier inox
-paumelle peut etre demandée tris

Cerniere per Giunto Aperto

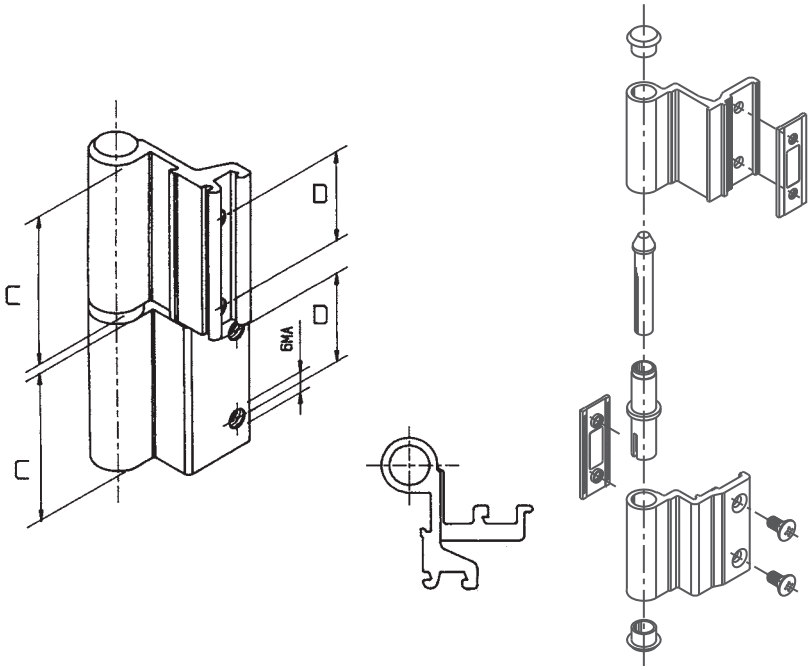

ART.	Descrizione profilati/*Description of sections/Type of profilé*	Quote/*Dimensions/Cotes* C	D
160/1	ALL.CO 5 COMPLANARE/ *COPLANAR / COPLANAIRE*	50	30
160/2	DOMAL STOPPER - EXPORT 40/50	50	30
160/3	ALFETTA	50	30
160/5	NC INTERNATIONAL	50	30
160/6	ERRE 40/50	50	30
160/7	ALL.CO 1	45	30
160/8	ERRE 4 3^ANTA	50	30
160/9	NC NUOVO SORMONTO	50	30
160/10	EKIP 40 COMPLANARE	50	30
160/11	NC INTERNATIONAL 3^ANTA	50	30
160/12	DOMAL STOPPER 3^ANTA	50	30
160/13	ALL.CO 5 SORMONTO	50	30
160/14	ALL.CO 5 SORMONTO 3^ANTA	50	30
160/15	EURO STOPPER	50	30
160/16	EKIP 40 3^ANTA	50	30
160/17	EKIP 40 SORMONTO	45	30
160/18	DOMAL 40 ARROTONDATO	50	30
163/2	DOMAL STOPPER COLLO LUNGO/ *LONG NECK/ COL LONG*	50	30
191/1	CERNIERA PER PERSIANA EPOCAL/ *HINGE FOR EPOCAL SHUTTER/ PAUMELLE POUR VOLET EPOCAL*	50	30
191/2	CERN. PER PERS. EPOCAL COLLO LUNGO/ *LONG NECK HINGE FOR EPOCAL SHUTTER / PAUMELLE POUR VOLET EPOCAL COL LONG*	50	30
194	P 4 SORMONTO	50	30
195	P 4 SORMONTO 3^ANTA	50	30
199/W3	ALL.CO WOOD 3^ANTA	45	30
160/20	REAL	50	30
160/2/3	DOMAL STOPPER 3 ALI/*WINGS / LAMES*	50	30
160/15/3	EURO STOP 3 ALI/*WINGS / LAMES*	50	30
160/6/3	R4 CON GRANI/ *WITH DOWELS/ AVEC BOULONS* 3 ALI/ *WINGS/ LAMES*	50	30
160/5/3	NC INTERNATIONAL 3 ALI/ *WINGS / LAMES*	50	30
160/12/3	DOMAL STOP 3ª ANTA 3 ALI/ *WINGS/ LAMES*	50	30
160/13/3	ALL. CO 5 SORM 3 ALI/ *WINGS / LAMES*	50	30

CARATTERISTICHE
Cerniera di tipo reversibile studiata e realizzata con una particolare forma di fissaggio. Nel materiale in dotazione, infatti, ci sono 4 viti inox, la cui particolare forma consente, una volta avvitata la cerniera, di creare delle interferenze sulla cassa del serramento, aumentando in modo notevole le capacità di portata della cerniera, che è di 80 Kg per coppia cerniera. Le piastrine in acciaio inox in dotazione, inoltre, sono zigrinate sui lati per consentire maggiore tenuta nel fissaggio. I risultati ottenuti sono frutto delle prove tecniche fatte dalla CASAL su ogni tipo di profilo.

MATERIALI E COMPONENTI
1 pz. Cerniera in alluminio estruso maschio lega 6060
1 pz. Cerniera in alluminio estruso femmina lega 6060
1 boccola in nylon
2 tappi in nylon
1 perno zincato d. 8xL.52
2 piastrine di fissaggio inox aisi 430
4 viti inox da M5

FINITURE
Anodizzato: argento, bronzo, elettrocolore, elox nero.
Verniciato: Ral standard vedi tabella colori
Speciali: Oro

CONFEZIONI
50 pz per confezione

VARIANTI
-A richiesta è possibile avere il perno inox
-Le cerniere possono essere richieste 3 ali.

CHARACTERISTICS OPEN JOINT HINGE
Reversible type hinges designed and made with a particular fixing system. In fact, in the materials provided there are 4 special stainless steel screws; the particular shape of these screws, once the hinge is screwed on, create interferences on the door frame, considerably increasing hinge bearing capacity, which is of 80 Kg per hinge pair. In addition, the fixing plates in stainless steel furnished with, are knurling on sides to permit more fixing tightness. The results achieved are the fruit of technical tests that CASAL has conducted on all types of sections.

MATERIALS AND COMPONENTS
1 pc extruded aluminium male hinge alloy 6060
1 pc extruded aluminium female hinge alloy 6060
1 nylon bush
2 nylon caps
1 galvanized pin d. 8xL52
2 fixing plates inox aisi 430
4 M5 screws inox aisi 304

FINISHES
Anodized: silver, bronze, electro colour, black elox
Ral: standard, colour chart
Specials: gold

PACKS
50 pcs in each pack

OPTIONAL: On request
-the hinges can be supplied with pin in stainless steel
-Also available with three wings version

CARACTERISTIQUES PAUMELLE A JOINT OUVERT
Paumelle de type réversible, étudiée et réalisée avec un trou de fixation spécial. En effet, les accessoires fournis incluent 4 vis spéciales inox; leur forme particulière permet, une fois la paumelle vissée, de modifier la caisse de la menuiserie et d'augmenter considérablement la charge maximale de la paumelle, qui est de 80 Kg par paire de paumelle. Paumelle dotée de deux plaques en acier inox zinguées sur les côtés pour permettre une fixation plus résistante. Les résultats obtenus sont le fruit d'essais techniques effectués par CASAL sur tous les types de profils.

MATERIAUX ET PIECES
1 Paumelle en aluminium extrudé male alliage 6060
1 paumelle en aluminium extrudé femelle alliage 6060
1 douille en nylon
2 bouchons en nylon
1 axe zinqué d. 8xL.52
2 plaques de fixation inox aisi 430
4 vis M5 inox aisi 304

FINITIONS
Anodisées: argent, bronze, couleur électrique, elox noir
Ral: standard, tableau des couleurs
Speciale: or

EMBALLAGES
50 piéces par boite

SUR DEMANDE:
-paumelle peut etre demandée avec axe en acier inox
-paumelle peut etre demandée tris

Cerniere per Giunto Aperto

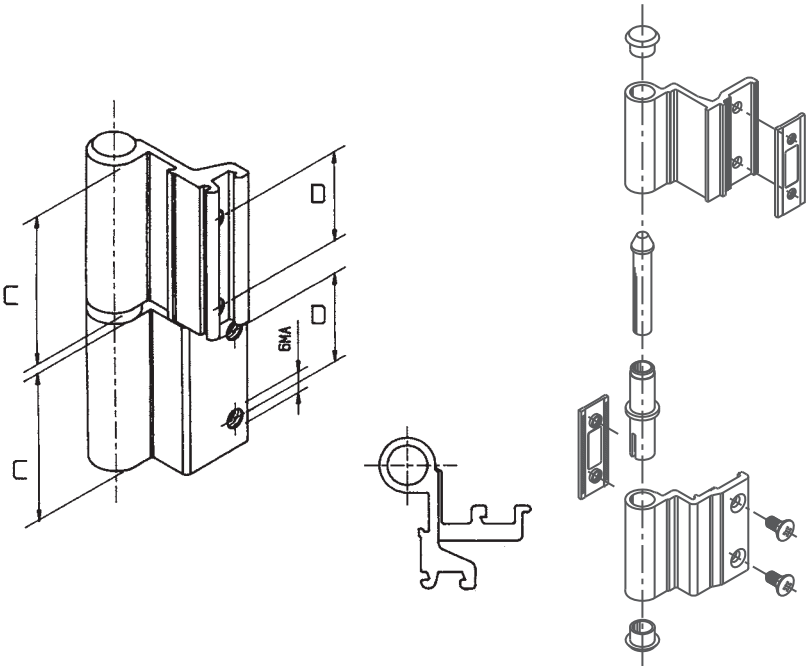

ART.	Descrizione profilati/*Description of sections/Type of profilé*	Quote/*Dimensions/Cotes* C	D
160/1	ALL.CO 5 COMPLANARE/ *COPLANAR / COPLANAIRE*	50	30
160/2	DOMAL STOPPER - EXPORT 40/50	50	30
160/3	ALFETTA	50	30
160/5	NC INTERNATIONAL	50	30
160/6	ERRE 40/50	50	30
160/7	ALL.CO 1	45	30
160/8	ERRE 4 3^ANTA	50	30
160/9	NC NUOVO SORMONTO	50	30
160/10	EKIP 40 COMPLANARE	50	30
160/11	NC INTERNATIONAL 3^ANTA	50	30
160/12	DOMAL STOPPER 3^ANTA	50	30
160/13	ALL.CO 5 SORMONTO	50	30
160/14	ALL.CO 5 SORMONTO 3^ANTA	50	30
160/15	EURO STOPPER	50	30
160/16	EKIP 40 3^ANTA	50	30
160/17	EKIP 40 SORMONTO	45	30
160/18	DOMAL 40 ARROTONDATO	50	30
163/2	DOMAL STOPPER COLLO LUNGO/ *LONG NECK/ COL LONG*	50	30
191/1	CERNIERA PER PERSIANA EPOCAL/ *HINGE FOR EPOCAL SHUTTER/ PAUMELLE POUR VOLET EPOCAL*	50	30
191/2	CERN. PER PERS. EPOCAL COLLO LUNGO/ *LONG NECK HINGE FOR EPOCAL SHUTTER / PAUMELLE POUR VOLET EPOCAL COL LONG*	50	30
194	P 4 SORMONTO	50	30
195	P 4 SORMONTO 3^ANTA	50	30
199/W3	ALL.CO WOOD 3^ANTA	45	30
160/20	REAL	50	30
160/2/3	DOMAL STOPPER 3 ALI/*WINGS / LAMES*	50	30
160/15/3	EURO STOP 3 ALI/*WINGS / LAMES*	50	30
160/6/3	R4 CON GRANI/ *WITH DOWELS/ AVEC BOULONS* 3 ALI/ *WINGS/ LAMES*	50	30
160/5/3	NC INTERNATIONAL 3 ALI/ *WINGS / LAMES*	50	30
160/12/3	DOMAL STOP 3ª ANTA 3 ALI/ *WINGS/ LAMES*	50	30
160/13/3	ALL. CO 5 SORM 3 ALI/ *WINGS / LAMES*	50	30

CARATTERISTICHE
Cerniera di tipo reversibile studiata e realizzata con una particolare forma di fissaggio. Nel materiale in dotazione, infatti, ci sono 4 viti inox, la cui particolare forma consente, una volta avvitata la cerniera, di creare delle interferenze sulla cassa del serramento, aumentando in modo notevole le capacità di portata della cerniera, che è di 80 Kg per coppia cerniera. Le piastrine in acciaio inox in dotazione, inoltre, sono zigrinate sui lati per consentire maggiore tenuta nel fissaggio. I risultati ottenuti sono frutto delle prove tecniche fatte dalla CASAL su ogni tipo di profilo.

MATERIALI E COMPONENTI
1 pz. Cerniera in alluminio estruso maschio lega 6060
1 pz. Cerniera in alluminio estruso femmina lega 6060
1 boccola in nylon
2 tappi in nylon
1 perno zincato d. 8xL.52
2 piastrine di fissaggio inox aisi 430
4 viti inox da M5

FINITURE
Anodizzato: argento, bronzo, elettrocolore, elox nero.
Verniciato: Ral standard vedi tabella colori
Speciali: Oro

CONFEZIONI
50 pz per confezione

VARIANTI
-A richiesta è possibile avere il perno inox
-Le cerniere possono essere richieste 3 ali.

CHARACTERISTICS OPEN JOINT HINGE
Reversible type hinges designed and made with a particular fixing system. In fact, in the materials provided there are 4 special stainless steel screws; the particular shape of these screws, once the hinge is screwed on, create interferences on the door frame, considerably increasing hinge bearing capacity, which is of 80 Kg per hinge pair. In addition, the fixing plates in stainless steel furnished with, are knurling on sides to permit more fixing tightness. The results achieved are the fruit of technical tests that CASAL has conducted on all types of sections.

MATERIALS AND COMPONENTS
1 pc extruded aluminium male hinge alloy 6060
1 pc extruded aluminium female hinge alloy 6060
1 nylon bush
2 nylon caps
1 galvanized pin d. 8xL52
2 fixing plates inox aisi 430
4 M5 screws inox aisi 304

FINISHES
Anodized: silver, bronze, electro colour, black elox
Ral: standard, colour chart
Specials: gold

PACKS
50 pcs in each pack

OPTIONAL: On request
-the hinges can be supplied with pin in stainless steel
-Also available with three wings version

CARACTERISTIQUES PAUMELLE A JOINT OUVERT
Paumelle de type réversible, étudiée et réalisée avec un trou de fixation spécial. En effet, les accessoires fournis incluent 4 vis spéciales inox; leur forme particulière permet, une fois la paumelle vissée, de modifier la caisse de la menuiserie et d'augmenter considérablement la charge maximale de la paumelle, qui est de 80 Kg par paire de paumelle. Paumelle dotée de deux plaques en acier inox zinguées sur les côtés pour permettre une fixation plus résistante. Les résultats obtenus sont le fruit d'essais techniques effectués par CASAL sur tous les types de profils.

MATERIAUX ET PIECES
1 Paumelle en aluminium extrudé male alliage 6060
1 paumelle en aluminium extrudé femelle alliage 6060
1 douille en nylon
2 bouchons en nylon
1 axe zinqué d. 8xL.52
2 plaques de fixation inox aisi 430
4 vis M5 inox aisi 304

FINITIONS
Anodisées: argent, bronze, couleur électrique, elox noir
Ral: standard, tableau des couleurs
Speciale: or

EMBALLAGES
50 piéces par boite

SUR DEMANDE:
-paumelle peut etre demandée avec axe en acier inox
-paumelle peut etre demandée tris

Cerniere per Giunto Aperto

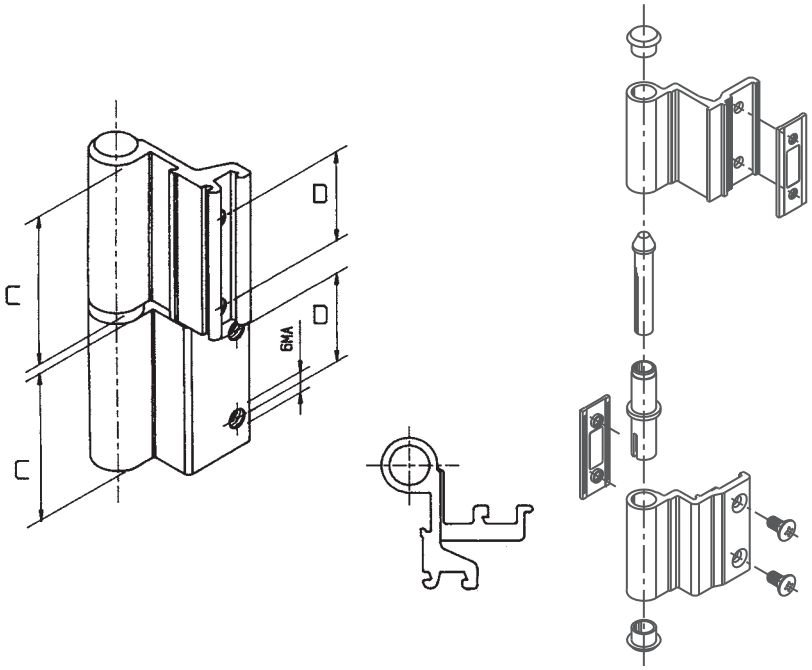

ART.	Descrizione profilati/*Description of sections/Type of profilé*	Quote/*Dimensions/Cotes* C	D
160/1	ALL.CO 5 COMPLANARE/ *COPLANAR / COPLANAIRE*	50	30
160/2	DOMAL STOPPER - EXPORT 40/50	50	30
160/3	ALFETTA	50	30
160/5	NC INTERNATIONAL	50	30
160/6	ERRE 40/50	50	30
160/7	ALL.CO 1	45	30
160/8	ERRE 4 3^ANTA	50	30
160/9	NC NUOVO SORMONTO	50	30
160/10	EKIP 40 COMPLANARE	50	30
160/11	NC INTERNATIONAL 3^ANTA	50	30
160/12	DOMAL STOPPER 3^ANTA	50	30
160/13	ALL.CO 5 SORMONTO	50	30
160/14	ALL.CO 5 SORMONTO 3^ANTA	50	30
160/15	EURO STOPPER	50	30
160/16	EKIP 40 3^ANTA	50	30
160/17	EKIP 40 SORMONTO	45	30
160/18	DOMAL 40 ARROTONDATO	50	30
163/2	DOMAL STOPPER COLLO LUNGO/ *LONG NECK/ COL LONG*	50	30
191/1	CERNIERA PER PERSIANA EPOCAL/ *HINGE FOR EPOCAL SHUTTER/ PAUMELLE POUR VOLET EPOCAL*	50	30
191/2	CERN. PER PERS. EPOCAL COLLO LUNGO/ *LONG NECK HINGE FOR EPOCAL SHUTTER / PAUMELLE POUR VOLET EPOCAL COL LONG*	50	30
194	P 4 SORMONTO	50	30
195	P 4 SORMONTO 3^ANTA	50	30
199/W3	ALL.CO WOOD 3^ANTA	45	30
160/20	REAL	50	30
160/2/3	DOMAL STOPPER 3 ALI/*WINGS / LAMES*	50	30
160/15/3	EURO STOP 3 ALI/*WINGS / LAMES*	50	30
160/6/3	R4 CON GRANI/ *WITH DOWELS/ AVEC BOULONS* 3 ALI/ *WINGS/ LAMES*	50	30
160/5/3	NC INTERNATIONAL 3 ALI/ *WINGS / LAMES*	50	30
160/12/3	DOMAL STOP 3ª ANTA 3 ALI/ *WINGS/ LAMES*	50	30
160/13/3	ALL. CO 5 SORM 3 ALI/ *WINGS / LAMES*	50	30

CARATTERISTICHE CERNIERE A GIUNTO APERTO
Cerniera di tipo reversibile studiata e realizzata con una particolare forma di fissaggio. Nel materiale in dotazione, infatti, ci sono 4 viti inox, la cui particolare forma consente, una volta avvitata la cerniera, di creare delle interferenze sulla cassa del serramento, aumentando in modo notevole le capacità di portata della cerniera, che è di 80 Kg per coppia cerniera. Le piastrine in acciaio inox in dotazione, inoltre, sono zigrinate sui lati per consentire maggiore tenuta nel fissaggio. I risultati ottenuti sono frutto delle prove tecniche fatte dalla CASAL su ogni tipo di profilo.

MATERIALI E COMPONENTI
1 pz. Cerniera in alluminio estruso maschio lega 6060
1 pz. Cerniera in alluminio estruso femmina lega 6060
1 boccola in nylon
2 tappi in nylon
1 perno zincato d. 8xL.52
4 grani M6x10 inox x coppa

FINITURE
Anodizzato: argento, bronzo, elettrocolore, elox nero.
Verniciato: Ral standard vedi tabella colori
Speciali: Oro

CONFEZIONI
50 pz per confezione

VARIANTI
-A richiesta è possibile avere il perno inox
-Le cerniere possono essere richieste 3 ali.

CHARACTERISTICS OPEN JOINT HINGE
Reversible type hinges designed and made with a particular fixing system. In fact, in the materials provided there are 4 special stainless steel screws; the particular shape of these screws, once the hinge is screwed on, create interferences on the door frame, considerably increasing hinge bearing capacity, which is of 80 Kg per hinge pair. In addition, the fixing plates in stainless steel furnished with, are knurling on sides to permit more fixing tightness. The results achieved are the fruit of technical tests that CASAL has conducted on all types of sections.

MATERIALS AND COMPONENTS
1 pc extruded aluminium male hinge alloy 6060
1 pc extruded aluminium female hinge alloy 6060
1 nylon bush
2 nylon caps
1 galvanized pin d. 8xL52
4 M6x10 stainless steel dowels

FINISHES
Anodized: silver, bronze, electro colour, black elox
Ral: standard, colour chart
Specials: gold

PACKS
50 pcs in each pack

OPTIONAL: On request
-the hinges can be supplied with pin in stainless steel
-Also available with three wings version

CARACTERISTIQUES PAUMELLE A JOINT OUVERT
Paumelle de type réversible, étudiée et réalisée avec un trou de fixation spécial. En effet, les accessoires fournis incluent 4 vis spéciales inox; leur forme particulière permet, une fois la paumelle vissée, de modifier la caisse de la menuiserie et d'augmenter considérablement la charge maximale de la paumelle, qui est de 80 Kg par paire de paumelle. Paumelle dotée de deux plaques en acier inox zinguées sur les côtés pour permettre une fixation plus résistante. Les résultats obtenus sont le fruit d'essais techniques effectués par CASAL sur tous les types de profils.

MATERIAUX ET PIECES
1 Paumelle en aluminium extrudé male alliage 6060
1 paumelle en aluminium extrudé femelle alliage 6060
1 douille en nylon
2 bouchons en nylon
1 axe zinqué d. 8xL.52
4 boulons M6x10 inox x pointe

FINITIONS
Anodisées: argent, bronze, couleur électrique, elox noir
Ral: standard, tableau des couleurs
Speciale: or

EMBALLAGES
50 piéces par boite

SUR DEMANDE:
-paumelle peut etre demandée avec axe en acier inox
-paumelle peut etre demandée tris

Cerniere per Giunto Aperto

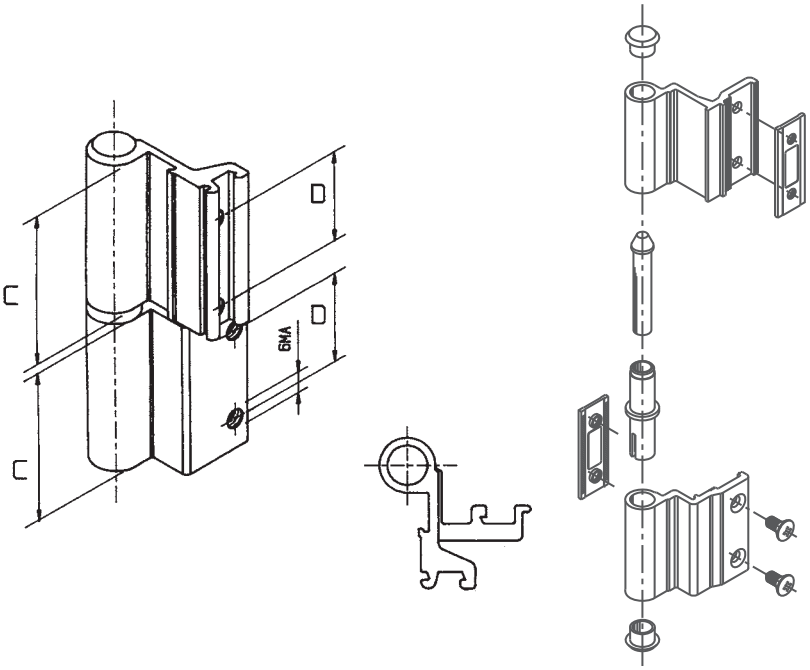

ART.	Descrizione profilati/*Description of sections/Type of profilé*	Quote/*Dimensions/Cotes* C	D
160/1	ALL.CO 5 COMPLANARE/ *COPLANAR / COPLANAIRE*	50	30
160/2	DOMAL STOPPER - EXPORT 40/50	50	30
160/3	ALFETTA	50	30
160/5	NC INTERNATIONAL	50	30
160/6	ERRE 40/50	50	30
160/7	ALL.CO 1	45	30
160/8	ERRE 4 3^ANTA	50	30
160/9	NC NUOVO SORMONTO	50	30
160/10	EKIP 40 COMPLANARE	50	30
160/11	NC INTERNATIONAL 3^ANTA	50	30
160/12	DOMAL STOPPER 3^ANTA	50	30
160/13	ALL.CO 5 SORMONTO	50	30
160/14	ALL.CO 5 SORMONTO 3^ANTA	50	30
160/15	EURO STOPPER	50	30
160/16	EKIP 40 3^ANTA	50	30
160/17	EKIP 40 SORMONTO	45	30
160/18	DOMAL 40 ARROTONDATO	50	30
163/2	DOMAL STOPPER COLLO LUNGO/ *LONG NECK/ COL LONG*	50	30
191/1	CERNIERA PER PERSIANA EPOCAL/ *HINGE FOR EPOCAL SHUTTER/ PAUMELLE POUR VOLET EPOCAL*	50	30
191/2	CERN. PER PERS. EPOCAL COLLO LUNGO/ *LONG NECK HINGE FOR EPOCAL SHUTTER / PAUMELLE POUR VOLET EPOCAL COL LONG*	50	30
194	P 4 SORMONTO	50	30
195	P 4 SORMONTO 3^ANTA	50	30
199/W3	ALL.CO WOOD 3^ANTA	45	30
160/20	REAL	50	30
160/2/3	DOMAL STOPPER 3 ALI/*WINGS / LAMES*	50	30
160/15/3	EURO STOP 3 ALI/*WINGS / LAMES*	50	30
160/6/3	R4 CON GRANI/ *WITH DOWELS/ AVEC BOULONS* 3 ALI/ *WINGS/ LAMES*	50	30
160/5/3	NC INTERNATIONAL 3 ALI/ *WINGS / LAMES*	50	30
160/12/3	DOMAL STOP 3ª ANTA 3 ALI/ *WINGS/ LAMES*	50	30
160/13/3	ALL. CO 5 SORM 3 ALI/ *WINGS / LAMES*	50	30

CARATTERISTICHE CERNIERE A GIUNTO APERTO
Cerniera di tipo reversibile studiata e realizzata con una particolare forma di fissaggio. Nel materiale in dotazione, infatti, ci sono 4 viti inox, la cui particolare forma consente, una volta avvitata la cerniera, di creare delle interferenze sulla cassa del serramento, aumentando in modo notevole le capacità di portata della cerniera, che è di 80 Kg per coppia cerniera. Le piastrine in acciaio inox in dotazione, inoltre, sono zigrinate sui lati per consentire maggiore tenuta nel fissaggio. I risultati ottenuti sono frutto delle prove tecniche fatte dalla CASAL su ogni tipo di profilo.

MATERIALI E COMPONENTI
1 pz. Cerniera in alluminio estruso maschio lega 6060
1 pz. Cerniera in alluminio estruso femmina lega 6060
1 boccola Ø 8 all.co 1
1 perno Ø 6x50
2 piastrine 19,5 L=45 all.
4 viti M5 inox 304

FINITURE
Anodizzato: argento, bronzo, elettrocolore, elox nero.
Verniciato: Ral standard vedi tabella colori
Speciali: Oro

CONFEZIONI
50 pz per confezione

CHARACTERISTICS OPEN JOINT HINGE
Reversible type hinges designed and made with a particular fixing system. In fact, in the materials provided there are 4 special stainless steel screws; the particular shape of these screws, once the hinge is screwed on, create interferences on the door frame, considerably increasing hinge bearing capacity, which is of 80 Kg per hinge pair. In addition, the fixing plates in stainless steel furnished with, are knurling on sides to permit more fixing tightness. The results achieved are the fruit of technical tests that CASAL has conducted on all types of sections.

MATERIALS AND COMPONENTS
1 pc extruded aluminium male hinge alloy 6060
1 pc extruded aluminium female hinge alloy 6060
1 bush Ø 8 All.co 1
1 pin Ø 6x50
2 plates 19.5 L=45 aluminium
4 M5 stainless steel 304 screws

FINISHES
Anodized: silver, bronze, electro colour, black elox
Ral: standard, colour chart
Specials: gold

PACKS
50 pcs in each pack

CARACTERISTIQUES PAUMELLE A JOINT OUVERT
Paumelle de type réversible, étudiée et réalisée avec un trou de fixation spécial. En effet, les accessoires fournis incluent 4 vis spéciales inox; leur forme particulière permet, une fois la paumelle vissée, de modifier la caisse de la menuiserie et d'augmenter considérablement la charge maximale de la paumelle, qui est de 80 Kg par paire de paumelle. Paumelle dotée de deux plaques en acier inox zinguées sur les côtés pour permettre une fixation plus résistante. Les résultats obtenus sont le fruit d'essais techniques effectués par CASAL sur tous les types de profils.

MATERIAUX ET PIECES
1 Paumelle en aluminium extrudé male alliage 6060
1 paumelle en aluminium extrudé femelle alliage 6060
1 douille Ø 8 all.co 1
1 axe Ø 6x50
2 plaques 19,5 L=45 all.
4 vis M5 inox 304

FINITIONS
Anodisées: argent, bronze, couleur électrique, elox noir
Ral: standard, tableau des couleurs
Speciale: or

EMBALLAGES
50 piéces par boite

Cerniere per Giunto Aperto

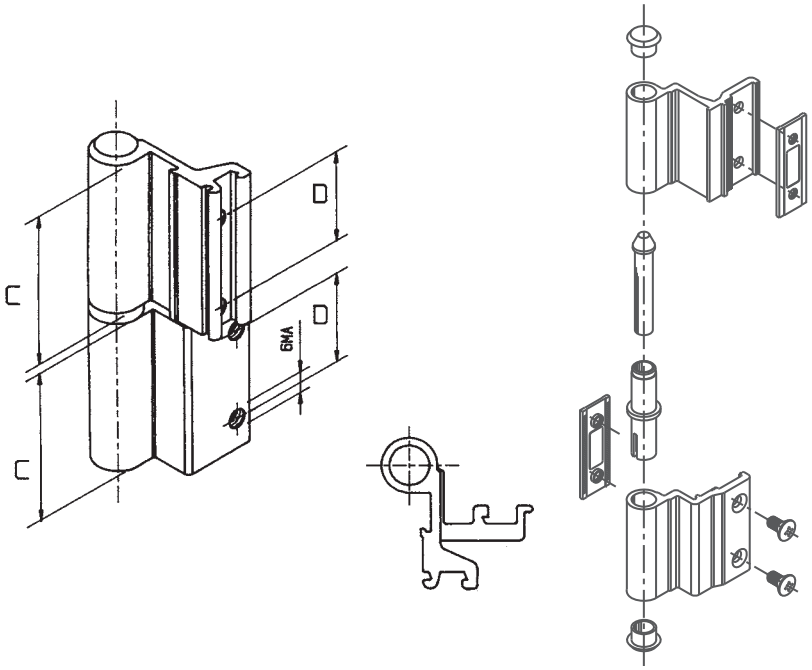

ART.	Descrizione profilati/*Description of sections/Type of profilé*	Quote/*Dimensions/Cotes* C	D
160/1	ALL.CO 5 COMPLANARE/ *COPLANAR / COPLANAIRE*	50	30
160/2	DOMAL STOPPER - EXPORT 40/50	50	30
160/3	ALFETTA	50	30
160/5	NC INTERNATIONAL	50	30
160/6	ERRE 40/50	50	30
160/7	ALL.CO 1	45	30
160/8	ERRE 4 3^ANTA	50	30
160/9	NC NUOVO SORMONTO	50	30
160/10	EKIP 40 COMPLANARE	50	30
160/11	NC INTERNATIONAL 3^ANTA	50	30
160/12	DOMAL STOPPER 3^ANTA	50	30
160/13	ALL.CO 5 SORMONTO	50	30
160/14	ALL.CO 5 SORMONTO 3^ANTA	50	30
160/15	EURO STOPPER	50	30
160/16	EKIP 40 3^ANTA	50	30
160/17	EKIP 40 SORMONTO	45	30
160/18	DOMAL 40 ARROTONDATO	50	30
163/2	DOMAL STOPPER COLLO LUNGO/ *LONG NECK/ COL LONG*	50	30
191/1	CERNIERA PER PERSIANA EPOCAL/ *HINGE FOR EPOCAL SHUTTER/ PAUMELLE POUR VOLET EPOCAL*	50	30
191/2	CERN. PER PERS. EPOCAL COLLO LUNGO/ *LONG NECK HINGE FOR EPOCAL SHUTTER / PAUMELLE POUR VOLET EPOCAL COL LONG*	50	30
194	P 4 SORMONTO	50	30
195	P 4 SORMONTO 3^ANTA	50	30
199/W3	ALL.CO WOOD 3^ANTA	45	30
160/20	REAL	50	30
160/2/3	DOMAL STOPPER 3 ALI/*WINGS / LAMES*	50	30
160/15/3	EURO STOP 3 ALI/*WINGS / LAMES*	50	30
160/6/3	R4 CON GRANI/ *WITH DOWELS/ AVEC BOULONS* 3 ALI/ *WINGS/ LAMES*	50	30
160/5/3	NC INTERNATIONAL 3 ALI/ *WINGS / LAMES*	50	30
160/12/3	DOMAL STOP 3ª ANTA 3 ALI/ *WINGS/ LAMES*	50	30
160/13/3	ALL. CO 5 SORM 3 ALI/ *WINGS / LAMES*	50	30

CARATTERISTICHE CERNIERE A GIUNTO APERTO
Cerniera di tipo reversibile studiata e realizzata con una particolare forma di fissaggio. Nel materiale in dotazione, infatti, ci sono 4 viti inox, la cui particolare forma consente, una volta avvitata la cerniera, di creare delle interferenze sulla cassa del serramento, aumentando in modo notevole le capacità di portata della cerniera, che è di 80 Kg per coppia cerniera. Le piastrine in acciaio inox in dotazione, inoltre, sono zigrinate sui lati per consentire maggiore tenuta nel fissaggio. I risultati ottenuti sono frutto delle prove tecniche fatte dalla CASAL su ogni tipo di profilo.

MATERIALI E COMPONENTI
1 pz. Cerniera in alluminio estruso maschio lega 6060
1 pz. Cerniera in alluminio estruso femmina lega 6060
1 boccola in nylon
2 tappi in nylon
1 perno zincato d. 8xL.52
4 grani M6x10 inox a coppa

FINITURE
Anodizzato: argento, bronzo, elettrocolore, elox nero.
Verniciato: Ral standard vedi tabella colori
Speciali: Oro

CONFEZIONI
50 pz per confezione

VARIANTI
-A richiesta è possibile avere il perno inox
-Le cerniere possono essere richieste 3 ali.

CHARACTERISTICS OPEN JOINT HINGE
Reversible type hinges designed and made with a particular fixing system. In fact, in the materials provided there are 4 special stainless steel screws; the particular shape of these screws, once the hinge is screwed on, create interferences on the door frame, considerably increasing hinge bearing capacity, which is of 80 Kg per hinge pair. In addition, the fixing plates in stainless steel furnished with, are knurling on sides to permit more fixing tightness. The results achieved are the fruit of technical tests that CASAL has conducted on all types of sections.

MATERIALS AND COMPONENTS
1 pc extruded aluminium male hinge alloy 6060
1 pc extruded aluminium female hinge alloy 6060
1 nylon bush
2 nylon caps
1 galvanized pin d. 8xL52
4 M6x10 stainless steel dowels

FINISHES
Anodized: silver, bronze, electro colour, black elox
Ral: standard, colour chart
Specials: gold

PACKS
50 pcs in each pack

OPTIONAL: On request
-the hinges can be supplied with pin in stainless steel
-Also available with three wings version

CARACTERISTIQUES PAUMELLE A JOINT OUVERT
Paumelle de type réversible, étudiée et réalisée avec un trou de fixation spécial. En effet, les accessoires fournis incluent 4 vis spéciales inox; leur forme particulière permet, une fois la paumelle vissée, de modifier la caisse de la menuiserie et d'augmenter considérablement la charge maximale de la paumelle, qui est de 80 Kg par paire de paumelle. Paumelle dotée de deux plaques en acier inox zinguées sur les côtés pour permettre une fixation plus résistante. Les résultats obtenus sont le fruit d'essais techniques effectués par CASAL sur tous les types de profils.

MATERIAUX ET PIECES
1 Paumelle en aluminium extrudé male alliage 6060
1 paumelle en aluminium extrudé femelle alliage 6060
1 douille en nylon
2 bouchons en nylon
1 axe zinqué d. 8xL.52
4 boulons M6x10 inox à pointe

FINITIONS
Anodisées: argent, bronze, couleur électrique, elox noir
Ral: standard, tableau des couleurs
Speciale: or

EMBALLAGES
50 piéces par boite

SUR DEMANDE:
-paumelle peut etre demandée avec axe en acier inox
-paumelle peut etre demandée tris

Cerniere per Giunto Aperto

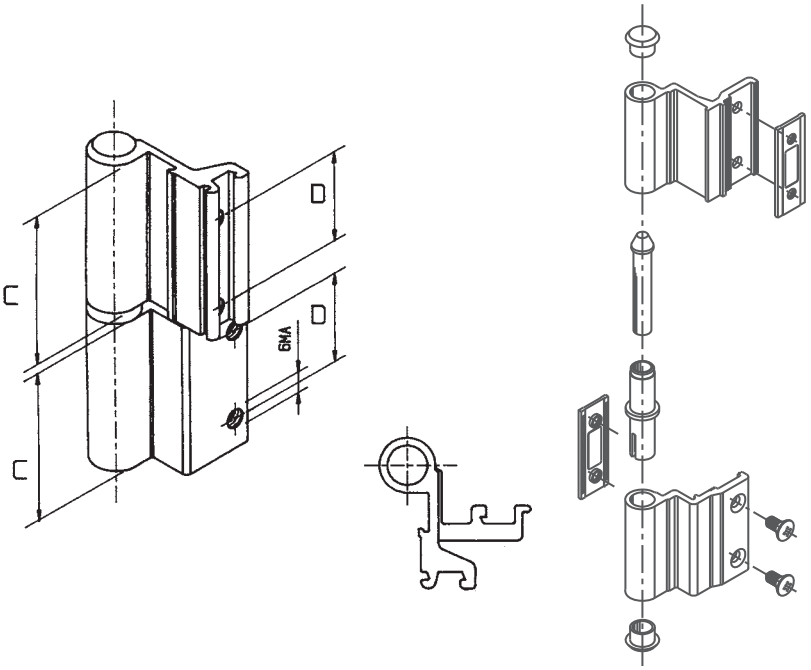

ART.	Descrizione profilati/*Description of sections/Type of profilé*	Quote/*Dimensions/Cotes* C	D
160/1	ALL.CO 5 COMPLANARE/ *COPLANAR / COPLANAIRE*	50	30
160/2	DOMAL STOPPER - EXPORT 40/50	50	30
160/3	ALFETTA	50	30
160/5	NC INTERNATIONAL	50	30
160/6	ERRE 40/50	50	30
160/7	ALL.CO 1	45	30
160/8	ERRE 4 3^ANTA	50	30
160/9	NC NUOVO SORMONTO	50	30
160/10	EKIP 40 COMPLANARE	50	30
160/11	NC INTERNATIONAL 3^ANTA	50	30
160/12	DOMAL STOPPER 3^ANTA	50	30
160/13	ALL.CO 5 SORMONTO	50	30
160/14	ALL.CO 5 SORMONTO 3^ANTA	50	30
160/15	EURO STOPPER	50	30
160/16	EKIP 40 3^ANTA	50	30
160/17	EKIP 40 SORMONTO	45	30
160/18	DOMAL 40 ARROTONDATO	50	30
163/2	DOMAL STOPPER COLLO LUNGO/ *LONG NECK/ COL LONG*	50	30
191/1	CERNIERA PER PERSIANA EPOCAL/ *HINGE FOR EPOCAL SHUTTER/ PAUMELLE POUR VOLET EPOCAL*	50	30
191/2	CERN. PER PERS. EPOCAL COLLO LUNGO/ *LONG NECK HINGE FOR EPOCAL SHUTTER / PAUMELLE POUR VOLET EPOCAL COL LONG*	50	30
194	P 4 SORMONTO	50	30
195	P 4 SORMONTO 3^ANTA	50	30
199/W3	ALL.CO WOOD 3^ANTA	45	30
160/20	REAL	50	30
160/2/3	DOMAL STOPPER 3 ALI/*WINGS / LAMES*	50	30
160/15/3	EURO STOP 3 ALI/*WINGS / LAMES*	50	30
160/6/3	R4 CON GRANI/ *WITH DOWELS/ AVEC BOULONS* 3 ALI/ *WINGS/ LAMES*	50	30
160/5/3	NC INTERNATIONAL 3 ALI/ *WINGS / LAMES*	50	30
160/12/3	DOMAL STOP 3ª ANTA 3 ALI/ *WINGS/ LAMES*	50	30
160/13/3	ALL. CO 5 SORM 3 ALI/ *WINGS / LAMES*	50	30

CARATTERISTICHE CERNIERE A GIUNTO APERTO
Cerniera di tipo reversibile studiata e realizzata con una particolare forma di fissaggio. Nel materiale in dotazione, infatti, ci sono 4 viti inox, la cui particolare forma consente, una volta avvitata la cerniera, di creare delle interferenze sulla cassa del serramento, aumentando in modo notevole le capacità di portata della cerniera, che è di 80 Kg per coppia cerniera. Le piastrine in acciaio inox in dotazione, inoltre, sono zigrinate sui lati per consentire maggiore tenuta nel fissaggio. I risultati ottenuti sono frutto delle prove tecniche fatte dalla CASAL su ogni tipo di profilo.

MATERIALI E COMPONENTI
1 pz. Cerniera in alluminio estruso maschio lega 6060
1 pz. Cerniera in alluminio estruso femmina lega 6060
1 boccola in nylon
2 tappi in nylon
1 perno zincato d. 8xL.52
2 piastrine di fissaggio inox aisi 430
4 viti inox da M5

FINITURE
Anodizzato: argento, bronzo, elettrocolore, elox nero.
Verniciato: Ral standard vedi tabella colori
Speciali: Oro

CONFEZIONI
50 pz per confezione

VARIANTI
-A richiesta è possibile avere il perno inox
-Le cerniere possono essere richieste 3 ali.

CHARACTERISTICS OPEN JOINT HINGE
Reversible type hinges designed and made with a particular fixing system. In fact, in the materials provided there are 4 special stainless steel screws; the particular shape of these screws, once the hinge is screwed on, create interferences on the door frame, considerably increasing hinge bearing capacity, which is of 80 Kg per hinge pair. In addition, the fixing plates in stainless steel furnished with, are knurling on sides to permit more fixing tightness. The results achieved are the fruit of technical tests that CASAL has conducted on all types of sections.

MATERIALS AND COMPONENTS
1 pc extruded aluminium male hinge alloy 6060
1 pc extruded aluminium female hinge alloy 6060
1 nylon bush
2 nylon caps
1 galvanized pin d. 8xL52
2 fixing plates inox aisi 430
4 M5 screws inox aisi 304

FINISHES
Anodized: silver, bronze, electro colour, black elox
Ral: standard, colour chart
Specials: gold

PACKS
50 pcs in each pack

OPTIONAL: On request
-the hinges can be supplied with pin in stainless steel
-Also available with three wings version

CARACTERISTIQUES PAUMELLE A JOINT OUVERT
Paumelle de type réversible, étudiée et réalisée avec un trou de fixation spécial. En effet, les accessoires fournis incluent 4 vis spéciales inox; leur forme particulière permet, une fois la paumelle vissée, de modifier la caisse de la menuiserie et d'augmenter considérablement la charge maximale de la paumelle, qui est de 80 Kg par paire de paumelle. Paumelle dotée de deux plaques en acier inox zinguées sur les côtés pour permettre une fixation plus résistante. Les résultats obtenus sont le fruit d'essais techniques effectués par CASAL sur tous les types de profils.

MATERIAUX ET PIECES
1 Paumelle en aluminium extrudé male alliage 6060
1 paumelle en aluminium extrudé femelle alliage 6060
1 douille en nylon
2 bouchons en nylon
1 axe zinqué d. 8xL.52
2 plaques de fixation inox aisi 430
4 vis M5 inox aisi 304

FINITIONS
Anodisées: argent, bronze, couleur électrique, elox noir
Ral: standard, tableau des couleurs
Speciale: or

EMBALLAGES
50 piéces par boite

SUR DEMANDE:
-paumelle peut etre demandée avec axe en acier inox
-paumelle peut etre demandée tris

Cerniere per Giunto Aperto

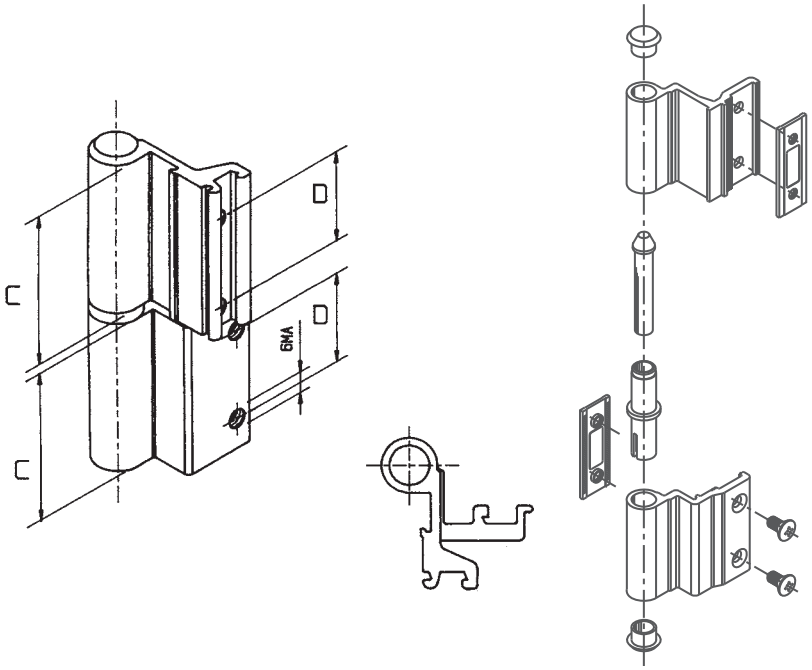

ART.	Descrizione profilati/*Description of sections/Type of profilé*	Quote/*Dimensions/Cotes* C	D
160/1	ALL.CO 5 COMPLANARE/ *COPLANAR / COPLANAIRE*	50	30
160/2	DOMAL STOPPER - EXPORT 40/50	50	30
160/3	ALFETTA	50	30
160/5	NC INTERNATIONAL	50	30
160/6	ERRE 40/50	50	30
160/7	ALL.CO 1	45	30
160/8	ERRE 4 3^ANTA	50	30
160/9	NC NUOVO SORMONTO	50	30
160/10	EKIP 40 COMPLANARE	50	30
160/11	NC INTERNATIONAL 3^ANTA	50	30
160/12	DOMAL STOPPER 3^ANTA	50	30
160/13	ALL.CO 5 SORMONTO	50	30
160/14	ALL.CO 5 SORMONTO 3^ANTA	50	30
160/15	EURO STOPPER	50	30
160/16	EKIP 40 3^ANTA	50	30
160/17	EKIP 40 SORMONTO	45	30
160/18	DOMAL 40 ARROTONDATO	50	30
163/2	DOMAL STOPPER COLLO LUNGO/ *LONG NECK/ COL LONG*	50	30
191/1	CERNIERA PER PERSIANA EPOCAL/ *HINGE FOR EPOCAL SHUTTER/ PAUMELLE POUR VOLET EPOCAL*	50	30
191/2	CERN. PER PERS. EPOCAL COLLO LUNGO/ *LONG NECK HINGE FOR EPOCAL SHUTTER / PAUMELLE POUR VOLET EPOCAL COL LONG*	50	30
194	P 4 SORMONTO	50	30
195	P 4 SORMONTO 3^ANTA	50	30
199/W3	ALL.CO WOOD 3^ANTA	45	30
160/20	REAL	50	30
160/2/3	DOMAL STOPPER 3 ALI/*WINGS / LAMES*	50	30
160/15/3	EURO STOP 3 ALI/*WINGS / LAMES*	50	30
160/6/3	R4 CON GRANI/ *WITH DOWELS/ AVEC BOULONS* 3 ALI/ *WINGS/ LAMES*	50	30
160/5/3	NC INTERNATIONAL 3 ALI/ *WINGS / LAMES*	50	30
160/12/3	DOMAL STOP 3ª ANTA 3 ALI/ *WINGS/ LAMES*	50	30
160/13/3	ALL. CO 5 SORM 3 ALI/ *WINGS / LAMES*	50	30

CARATTERISTICHE CERNIERE A GIUNTO APERTO
Cerniera di tipo reversibile studiata e realizzata con una particolare forma di fissaggio. Nel materiale in dotazione, infatti, ci sono 4 viti inox, la cui particolare forma consente, una volta avvitata la cerniera, di creare delle interferenze sulla cassa del serramento, aumentando in modo notevole le capacità di portata della cerniera, che è di 80 Kg per coppia cerniera. Le piastrine in acciaio inox in dotazione, inoltre, sono zigrinate sui lati per consentire maggiore tenuta nel fissaggio. I risultati ottenuti sono frutto delle prove tecniche fatte dalla CASAL su ogni tipo di profilo.

MATERIALI E COMPONENTI
1 pz. Cerniera in alluminio estruso maschio lega 6060
1 pz. Cerniera in alluminio estruso femmina lega 6060
1 boccola in nylon
2 tappi in nylon
1 perno zincato d. 8xL.52
2 piastrine di fissaggio inox aisi 430
4 viti inox da M5

FINITURE
Anodizzato: argento, bronzo, elettrocolore, elox nero.
Verniciato: Ral standard vedi tabella colori
Speciali: Oro

CONFEZIONI
50 pz per confezione

VARIANTI
-A richiesta è possibile avere il perno inox
-Le cerniere possono essere richieste 3 ali.

CHARACTERISTICS OPEN JOINT HINGE
Reversible type hinges designed and made with a particular fixing system. In fact, in the materials provided there are 4 special stainless steel screws; the particular shape of these screws, once the hinge is screwed on, create interferences on the door frame, considerably increasing hinge bearing capacity, which is of 80 Kg per hinge pair. In addition, the fixing plates in stainless steel furnished with, are knurling on sides to permit more fixing tightness. The results achieved are the fruit of technical tests that CASAL has conducted on all types of sections.

MATERIALS AND COMPONENTS
1 pc extruded aluminium male hinge alloy 6060
1 pc extruded aluminium female hinge alloy 6060
1 nylon bush
2 nylon caps
1 galvanized pin d. 8xL52
2 fixing plates inox aisi 430
4 M5 screws inox aisi 304

FINISHES
Anodized: silver, bronze, electro colour, black elox
Ral: standard, colour chart
Specials: gold

PACKS
50 pcs in each pack

OPTIONAL: On request
-the hinges can be supplied with pin in stainless steel
-Also available with three wings version

CARACTERISTIQUES PAUMELLE A JOINT OUVERT
Paumelle de type réversible, étudiée et réalisée avec un trou de fixation spécial. En effet, les accessoires fournis incluent 4 vis spéciales inox; leur forme particulière permet, une fois la paumelle vissée, de modifier la caisse de la menuiserie et d'augmenter considérablement la charge maximale de la paumelle, qui est de 80 Kg par paire de paumelle. Paumelle dotée de deux plaques en acier inox zinguées sur les côtés pour permettre une fixation plus résistante. Les résultats obtenus sont le fruit d'essais techniques effectués par CASAL sur tous les types de profils.

MATERIAUX ET PIECES
1 Paumelle en aluminium extrudé male alliage 6060
1 paumelle en aluminium extrudé femelle alliage 6060
1 douille en nylon
2 bouchons en nylon
1 axe zinqué d. 8xL.52
2 plaques de fixation inox aisi 430
4 vis M5 inox aisi 304

FINITIONS
Anodisées: argent, bronze, couleur électrique, elox noir
Ral: standard, tableau des couleurs
Speciale: or

EMBALLAGES
50 piéces par boite

SUR DEMANDE:
-paumelle peut etre demandée avec axe en acier inox
-paumelle peut etre demandée tris

Cerniere per Giunto Aperto

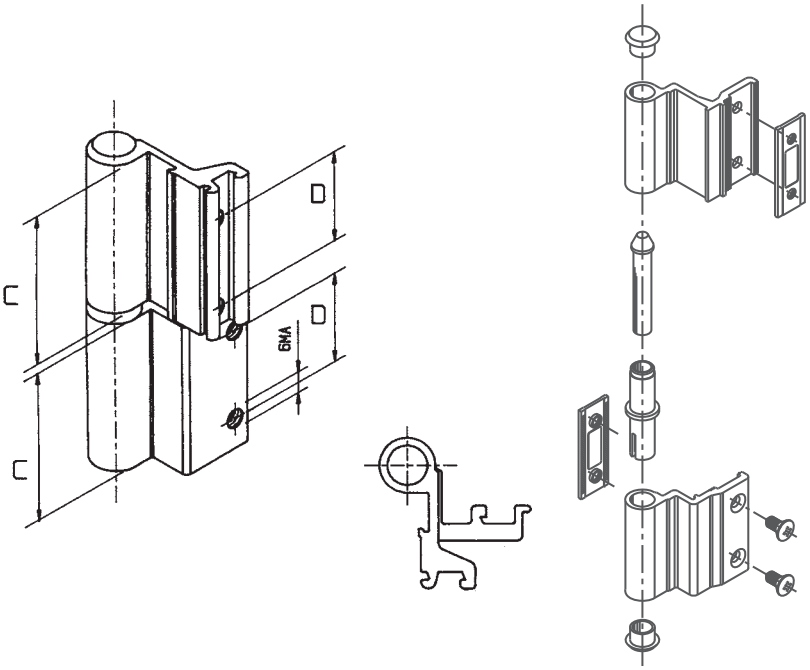

ART.	Descrizione profilati/*Description of sections/Type of profilé*	Quote/*Dimensions/Cotes* C	D
160/1	ALL.CO 5 COMPLANARE/ *COPLANAR / COPLANAIRE*	50	30
160/2	DOMAL STOPPER - EXPORT 40/50	50	30
160/3	ALFETTA	50	30
160/5	NC INTERNATIONAL	50	30
160/6	ERRE 40/50	50	30
160/7	ALL.CO 1	45	30
160/8	ERRE 4 3^ANTA	50	30
160/9	NC NUOVO SORMONTO	50	30
160/10	EKIP 40 COMPLANARE	50	30
160/11	NC INTERNATIONAL 3^ANTA	50	30
160/12	DOMAL STOPPER 3^ANTA	50	30
160/13	ALL.CO 5 SORMONTO	50	30
160/14	ALL.CO 5 SORMONTO 3^ANTA	50	30
160/15	EURO STOPPER	50	30
160/16	EKIP 40 3^ANTA	50	30
160/17	EKIP 40 SORMONTO	45	30
160/18	DOMAL 40 ARROTONDATO	50	30
163/2	DOMAL STOPPER COLLO LUNGO/ *LONG NECK/ COL LONG*	50	30
191/1	CERNIERA PER PERSIANA EPOCAL/ *HINGE FOR EPOCAL SHUTTER/ PAUMELLE POUR VOLET EPOCAL*	50	30
191/2	CERN. PER PERS. EPOCAL COLLO LUNGO/ *LONG NECK HINGE FOR EPOCAL SHUTTER / PAUMELLE POUR VOLET EPOCAL COL LONG*	50	30
194	P 4 SORMONTO	50	30
195	P 4 SORMONTO 3^ANTA	50	30
199/W3	ALL.CO WOOD 3^ANTA	45	30
160/20	REAL	50	30
160/2/3	DOMAL STOPPER 3 ALI/*WINGS / LAMES*	50	30
160/15/3	EURO STOP 3 ALI/*WINGS / LAMES*	50	30
160/6/3	R4 CON GRANI/ *WITH DOWELS/ AVEC BOULONS* 3 ALI/ *WINGS/ LAMES*	50	30
160/5/3	NC INTERNATIONAL 3 ALI/ *WINGS / LAMES*	50	30
160/12/3	DOMAL STOP 3ª ANTA 3 ALI/ *WINGS/ LAMES*	50	30
160/13/3	ALL. CO 5 SORM 3 ALI/ *WINGS / LAMES*	50	30

CARATTERISTICHE CERNIERE A GIUNTO APERTO
Cerniera di tipo reversibile studiata e realizzata con una particolare forma di fissaggio. Nel materiale in dotazione, infatti, ci sono 4 viti inox, la cui particolare forma consente, una volta avvitata la cerniera, di creare delle interferenze sulla cassa del serramento, aumentando in modo notevole le capacità di portata della cerniera, che è di 80 Kg per coppia cerniera. Le piastrine in acciaio inox in dotazione, inoltre, sono zigrinate sui lati per consentire maggiore tenuta nel fissaggio. I risultati ottenuti sono frutto delle prove tecniche fatte dalla CASAL su ogni tipo di profilo.

MATERIALI E COMPONENTI
1 pz. Cerniera in alluminio estruso maschio lega 6060
1 pz. Cerniera in alluminio estruso femmina lega 6060
1 boccola in nylon
2 tappi in nylon
1 perno zincato d. 8xL.52
2 piastrine di fissaggio inox aisi 430
4 viti inox da M5

FINITURE
Anodizzato: argento, bronzo, elettrocolore, elox nero.
Verniciato: Ral standard vedi tabella colori
Speciali: Oro

CONFEZIONI
50 pz per confezione

VARIANTI
-A richiesta è possibile avere il perno inox
-Le cerniere possono essere richieste 3 ali.

CHARACTERISTICS OPEN JOINT HINGE
Reversible type hinges designed and made with a particular fixing system. In fact, in the materials provided there are 4 special stainless steel screws; the particular shape of these screws, once the hinge is screwed on, create interferences on the door frame, considerably increasing hinge bearing capacity, which is of 80 Kg per hinge pair. In addition, the fixing plates in stainless steel furnished with, are knurling on sides to permit more fixing tightness. The results achieved are the fruit of technical tests that CASAL has conducted on all types of sections.

MATERIALS AND COMPONENTS
1 pc extruded aluminium male hinge alloy 6060
1 pc extruded aluminium female hinge alloy 6060
1 nylon bush
2 nylon caps
1 galvanized pin d. 8xL52
2 fixing plates inox aisi 430
4 M5 screws inox aisi 304

FINISHES
Anodized: silver, bronze, electro colour, black elox
Ral: standard, colour chart
Specials: gold

PACKS
50 pcs in each pack

OPTIONAL: On request
-the hinges can be supplied with pin in stainless steel
-Also available with three wings version

CARACTERISTIQUES PAUMELLE A JOINT OUVERT
Paumelle de type réversible, étudiée et réalisée avec un trou de fixation spécial. En effet, les accessoires fournis incluent 4 vis spéciales inox; leur forme particulière permet, une fois la paumelle vissée, de modifier la caisse de la menuiserie et d'augmenter considérablement la charge maximale de la paumelle, qui est de 80 Kg par paire de paumelle. Paumelle dotée de deux plaques en acier inox zinguées sur les côtés pour permettre une fixation plus résistante. Les résultats obtenus sont le fruit d'essais techniques effectués par CASAL sur tous les types de profils.

MATERIAUX ET PIECES
1 Paumelle en aluminium extrudé male alliage 6060
1 paumelle en aluminium extrudé femelle alliage 6060
1 douille en nylon
2 bouchons en nylon
1 axe zinqué d. 8xL.52
2 plaques de fixation inox aisi 430
4 vis M5 inox aisi 304

FINITIONS
Anodisées: argent, bronze, couleur électrique, elox noir
Ral: standard, tableau des couleurs
Speciale: or

EMBALLAGES
50 piéces par boite

SUR DEMANDE:
-paumelle peut etre demandée avec axe en acier inox
-paumelle peut etre demandée tris

Cerniere per Giunto Aperto

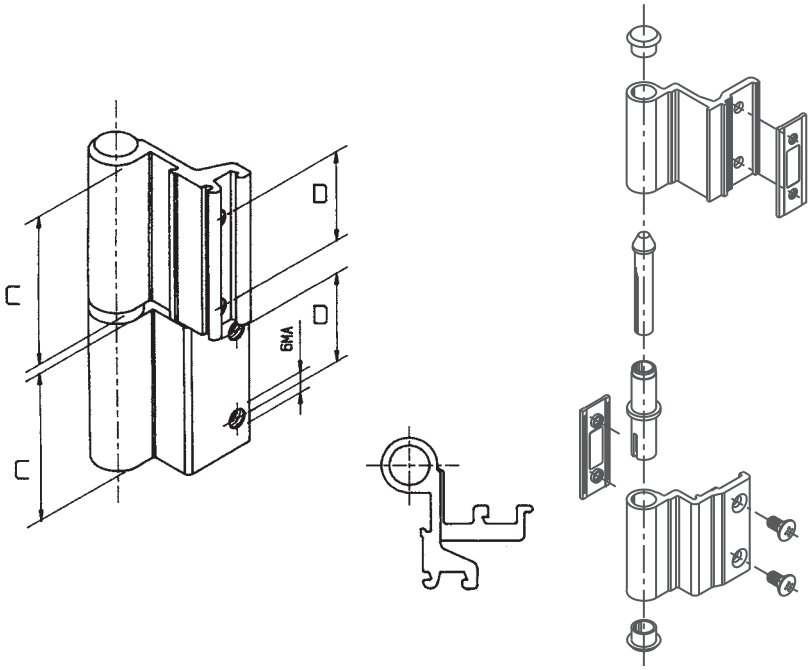

ART.	Descrizione profilati/*Description of sections/Type of profilé*	Quote/*Dimensions/Cotes* C	D
160/1	ALL.CO 5 COMPLANARE/ *COPLANAR / COPLANAIRE*	50	30
160/2	DOMAL STOPPER - EXPORT 40/50	50	30
160/3	ALFETTA	50	30
160/5	NC INTERNATIONAL	50	30
160/6	ERRE 40/50	50	30
160/7	ALL.CO 1	45	30
160/8	ERRE 4 3^ANTA	50	30
160/9	NC NUOVO SORMONTO	50	30
160/10	EKIP 40 COMPLANARE	50	30
160/11	NC INTERNATIONAL 3^ANTA	50	30
160/12	DOMAL STOPPER 3^ANTA	50	30
160/13	ALL.CO 5 SORMONTO	50	30
160/14	ALL.CO 5 SORMONTO 3^ANTA	50	30
160/15	EURO STOPPER	50	30
160/16	EKIP 40 3^ANTA	50	30
160/17	EKIP 40 SORMONTO	45	30
160/18	DOMAL 40 ARROTONDATO	50	30
163/2	DOMAL STOPPER COLLO LUNGO/ *LONG NECK/ COL LONG*	50	30
191/1	CERNIERA PER PERSIANA EPOCAL/ *HINGE FOR EPOCAL SHUTTER/ PAUMELLE POUR VOLET EPOCAL*	50	30
191/2	CERN. PER PERS. EPOCAL COLLO LUNGO/ *LONG NECK HINGE FOR EPOCAL SHUTTER / PAUMELLE POUR VOLET EPOCAL COL LONG*	50	30
194	P 4 SORMONTO	50	30
195	P 4 SORMONTO 3^ANTA	50	30
199/W3	ALL.CO WOOD 3^ANTA	45	30
160/20	REAL	50	30
160/2/3	DOMAL STOPPER 3 ALI/*WINGS / LAMES*	50	30
160/15/3	EURO STOP 3 ALI/*WINGS / LAMES*	50	30
160/6/3	R4 CON GRANI/ *WITH DOWELS/ AVEC BOULONS* 3 ALI/ *WINGS/ LAMES*	50	30
160/5/3	NC INTERNATIONAL 3 ALI/ *WINGS / LAMES*	50	30
160/12/3	DOMAL STOP 3ª ANTA 3 ALI/ *WINGS/ LAMES*	50	30
160/13/3	ALL. CO 5 SORM 3 ALI/ *WINGS / LAMES*	50	30

CARATTERISTICHE CERNIERE A GIUNTO APERTO
Cerniera di tipo reversibile studiata e realizzata con una particolare forma di fissaggio. Nel materiale in dotazione, infatti, ci sono 4 viti inox, la cui particolare forma consente, una volta avvitata la cerniera, di creare delle interferenze sulla cassa del serramento, aumentando in modo notevole le capacità di portata della cerniera, che è di 80 Kg per coppia cerniera. Le piastrine in acciaio inox in dotazione, inoltre, sono zigrinate sui lati per consentire maggiore tenuta nel fissaggio. I risultati ottenuti sono frutto delle prove tecniche fatte dalla CASAL su ogni tipo di profilo.

MATERIALI E COMPONENTI
1 pz. Cerniera in alluminio estruso maschio lega 6060
1 pz. Cerniera in alluminio estruso femmina lega 6060
1 boccola in nylon
2 tappi in nylon
1 perno zincato d. 8xL.52
2 piastrine di fissaggio inox aisi 430
4 viti inox da M5

FINITURE
Anodizzato: argento, bronzo, elettrocolore, elox nero.
Verniciato: Ral standard vedi tabella colori
Speciali: Oro

CONFEZIONI
50 pz per confezione

VARIANTI
-A richiesta è possibile avere il perno inox
-Le cerniere possono essere richieste 3 ali.

CHARACTERISTICS OPEN JOINT HINGE
Reversible type hinges designed and made with a particular fixing system. In fact, in the materials provided there are 4 special stainless steel screws; the particular shape of these screws, once the hinge is screwed on, create interferences on the door frame, considerably increasing hinge bearing capacity, which is of 80 Kg per hinge pair. In addition, the fixing plates in stainless steel furnished with, are knurling on sides to permit more fixing tightness. The results achieved are the fruit of technical tests that CASAL has conducted on all types of sections.

MATERIALS AND COMPONENTS
1 pc extruded aluminium male hinge alloy 6060
1 pc extruded aluminium female hinge alloy 6060
1 nylon bush
2 nylon caps
1 galvanized pin d. 8xL52
2 fixing plates inox aisi 430
4 M5 screws inox aisi 304

FINISHES
Anodized: silver, bronze, electro colour, black elox
Ral: standard, colour chart
Specials: gold

PACKS
50 pcs in each pack

OPTIONAL: On request
-the hinges can be supplied with pin in stainless steel
-Also available with three wings version

CARACTERISTIQUES PAUMELLE A JOINT OUVERT
Paumelle de type réversible, étudiée et réalisée avec un trou de fixation spécial. En effet, les accessoires fournis incluent 4 vis spéciales inox; leur forme particulière permet, une fois la paumelle vissée, de modifier la caisse de la menuiserie et d'augmenter considérablement la charge maximale de la paumelle, qui est de 80 Kg par paire de paumelle. Paumelle dotée de deux plaques en acier inox zinguées sur les côtés pour permettre une fixation plus résistante. Les résultats obtenus sont le fruit d'essais techniques effectués par CASAL sur tous les types de profils.

MATERIAUX ET PIECES
1 Paumelle en aluminium extrudé male alliage 6060
1 paumelle en aluminium extrudé femelle alliage 6060
1 douille en nylon
2 bouchons en nylon
1 axe zinqué d. 8xL.52
2 plaques de fixation inox aisi 430
4 vis M5 inox aisi 304

FINITIONS
Anodisées: argent, bronze, couleur électrique, elox noir
Ral: standard, tableau des couleurs
Speciale: or

EMBALLAGES
50 piéces par boite

SUR DEMANDE:
-paumelle peut etre demandée avec axe en acier inox
-paumelle peut etre demandée tris

Cerniere per Giunto Aperto

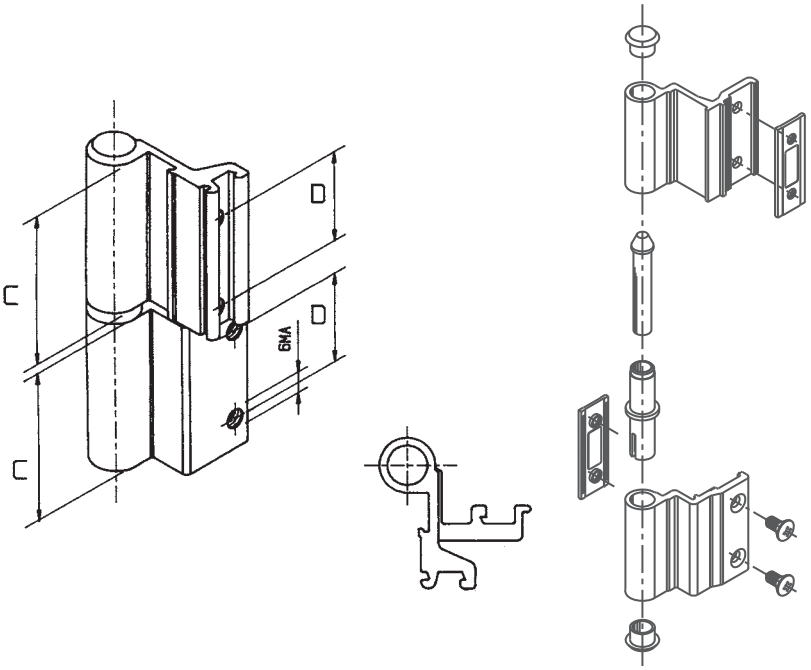

ART.	Descrizione profilati/*Description of sections/Type of profilé*	Quote/*Dimensions/Cotes* C	D
160/1	ALL.CO 5 COMPLANARE/ *COPLANAR / COPLANAIRE*	50	30
160/2	DOMAL STOPPER - EXPORT 40/50	50	30
160/3	ALFETTA	50	30
160/5	NC INTERNATIONAL	50	30
160/6	ERRE 40/50	50	30
160/7	ALL.CO 1	45	30
160/8	ERRE 4 3^ANTA	50	30
160/9	NC NUOVO SORMONTO	50	30
160/10	EKIP 40 COMPLANARE	50	30
160/11	NC INTERNATIONAL 3^ANTA	50	30
160/12	DOMAL STOPPER 3^ANTA	50	30
160/13	ALL.CO 5 SORMONTO	50	30
160/14	ALL.CO 5 SORMONTO 3^ANTA	50	30
160/15	EURO STOPPER	50	30
160/16	EKIP 40 3^ANTA	50	30
160/17	EKIP 40 SORMONTO	45	30
160/18	DOMAL 40 ARROTONDATO	50	30
163/2	DOMAL STOPPER COLLO LUNGO/ *LONG NECK/ COL LONG*	50	30
191/1	CERNIERA PER PERSIANA EPOCAL/ *HINGE FOR EPOCAL SHUTTER/ PAUMELLE POUR VOLET EPOCAL*	50	30
191/2	CERN. PER PERS. EPOCAL COLLO LUNGO/ *LONG NECK HINGE FOR EPOCAL SHUTTER / PAUMELLE POUR VOLET EPOCAL COL LONG*	50	30
194	P 4 SORMONTO	50	30
195	P 4 SORMONTO 3^ANTA	50	30
199/W3	ALL.CO WOOD 3^ANTA	45	30
160/20	REAL	50	30
160/2/3	DOMAL STOPPER 3 ALI/*WINGS / LAMES*	50	30
160/15/3	EURO STOP 3 ALI/*WINGS / LAMES*	50	30
160/6/3	R4 CON GRANI/ *WITH DOWELS/ AVEC BOULONS* 3 ALI/ *WINGS/ LAMES*	50	30
160/5/3	NC INTERNATIONAL 3 ALI/ *WINGS / LAMES*	50	30
160/12/3	DOMAL STOP 3ª ANTA 3 ALI/ *WINGS/ LAMES*	50	30
160/13/3	ALL. CO 5 SORM 3 ALI/ *WINGS / LAMES*	50	30

CARATTERISTICHE CERNIERE A GIUNTO APERTO
Cerniera di tipo reversibile studiata e realizzata con una particolare forma di fissaggio. Nel materiale in dotazione, infatti, ci sono 4 viti inox, la cui particolare forma consente, una volta avvitata la cerniera, di creare delle interferenze sulla cassa del serramento, aumentando in modo notevole le capacità di portata della cerniera, che è di 80 Kg per coppia cerniera. Le piastrine in acciaio inox in dotazione, inoltre, sono zigrinate sui lati per consentire maggiore tenuta nel fissaggio. I risultati ottenuti sono frutto delle prove tecniche fatte dalla CASAL su ogni tipo di profilo.

MATERIALI E COMPONENTI
1 pz. Cerniera in alluminio estruso maschio lega 6060
1 pz. Cerniera in alluminio estruso femmina lega 6060
1 boccola in nylon
2 tappi in nylon
1 perno zincato d. 8xL.52
2 piastrine di fissaggio inox aisi 430
4 viti inox da M5

FINITURE
Anodizzato: argento, bronzo, elettrocolore, elox nero.
Verniciato: Ral standard vedi tabella colori
Speciali: Oro

CONFEZIONI
50 pz per confezione

VARIANTI
-A richiesta è possibile avere il perno inox
-Le cerniere possono essere richieste 3 ali.

CHARACTERISTICS OPEN JOINT HINGE
Reversible type hinges designed and made with a particular fixing system. In fact, in the materials provided there are 4 special stainless steel screws; the particular shape of these screws, once the hinge is screwed on, create interferences on the door frame, considerably increasing hinge bearing capacity, which is of 80 Kg per hinge pair. In addition, the fixing plates in stainless steel furnished with, are knurling on sides to permit more fixing tightness. The results achieved are the fruit of technical tests that CASAL has conducted on all types of sections.

MATERIALS AND COMPONENTS
1 pc extruded aluminium male hinge alloy 6060
1 pc extruded aluminium female hinge alloy 6060
1 nylon bush
2 nylon caps
1 galvanized pin d. 8xL52
2 fixing plates inox aisi 430
4 M5 screws inox aisi 304

FINISHES
Anodized: silver, bronze, electro colour, black elox
Ral: standard, colour chart
Specials: gold

PACKS
50 pcs in each pack

OPTIONAL: On request
-the hinges can be supplied with pin in stainless steel
-Also available with three wings version

CARACTERISTIQUES PAUMELLE A JOINT OUVERT
Paumelle de type réversible, étudiée et réalisée avec un trou de fixation spécial. En effet, les accessoires fournis incluent 4 vis spéciales inox; leur forme particulière permet, une fois la paumelle vissée, de modifier la caisse de la menuiserie et d'augmenter considérablement la charge maximale de la paumelle, qui est de 80 Kg par paire de paumelle. Paumelle dotée de deux plaques en acier inox zinguées sur les côtés pour permettre une fixation plus résistante. Les résultats obtenus sont le fruit d'essais techniques effectués par CASAL sur tous les types de profils.

MATERIAUX ET PIECES
1 Paumelle en aluminium extrudé male alliage 6060
1 paumelle en aluminium extrudé femelle alliage 6060
1 douille en nylon
2 bouchons en nylon
1 axe zinqué d. 8xL.52
2 plaques de fixation inox aisi 430
4 vis M5 inox aisi 304

FINITIONS
Anodisées: argent, bronze, couleur électrique, elox noir
Ral: standard, tableau des couleurs
Speciale: or

EMBALLAGES
50 piéces par boite

SUR DEMANDE:
-paumelle peut etre demandée avec axe en acier inox
-paumelle peut etre demandée tris

Cerniere per Giunto Aperto

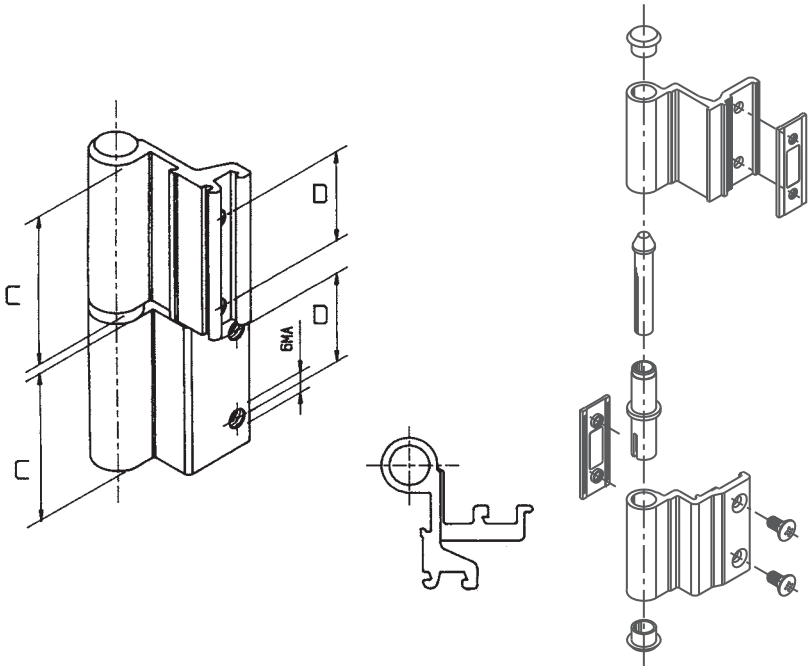

ART.	Descrizione profilati/*Description of sections/Type of profilé*	Quote/*Dimensions/Cotes* C	D
160/1	ALL.CO 5 COMPLANARE/ *COPLANAR / COPLANAIRE*	50	30
160/2	DOMAL STOPPER - EXPORT 40/50	50	30
160/3	ALFETTA	50	30
160/5	NC INTERNATIONAL	50	30
160/6	ERRE 40/50	50	30
160/7	ALL.CO 1	45	30
160/8	ERRE 4 3^ANTA	50	30
160/9	NC NUOVO SORMONTO	50	30
160/10	EKIP 40 COMPLANARE	50	30
160/11	NC INTERNATIONAL 3^ANTA	50	30
160/12	DOMAL STOPPER 3^ANTA	50	30
160/13	ALL.CO 5 SORMONTO	50	30
160/14	ALL.CO 5 SORMONTO 3^ANTA	50	30
160/15	EURO STOPPER	50	30
160/16	EKIP 40 3^ANTA	50	30
160/17	EKIP 40 SORMONTO	45	30
160/18	DOMAL 40 ARROTONDATO	50	30
163/2	DOMAL STOPPER COLLO LUNGO/ *LONG NECK/ COL LONG*	50	30
191/1	CERNIERA PER PERSIANA EPOCAL/ *HINGE FOR EPOCAL SHUTTER/ PAUMELLE POUR VOLET EPOCAL*	50	30
191/2	CERN. PER PERS. EPOCAL COLLO LUNGO/ *LONG NECK HINGE FOR EPOCAL SHUTTER / PAUMELLE POUR VOLET EPOCAL COL LONG*	50	30
194	P 4 SORMONTO	50	30
195	P 4 SORMONTO 3^ANTA	50	30
199/W3	ALL.CO WOOD 3^ANTA	45	30
160/20	REAL	50	30
160/2/3	DOMAL STOPPER 3 ALI/*WINGS / LAMES*	50	30
160/15/3	EURO STOP 3 ALI/*WINGS / LAMES*	50	30
160/6/3	R4 CON GRANI/ *WITH DOWELS/ AVEC BOULONS* 3 ALI/ *WINGS/ LAMES*	50	30
160/5/3	NC INTERNATIONAL 3 ALI/ *WINGS / LAMES*	50	30
160/12/3	DOMAL STOP 3ª ANTA 3 ALI/ *WINGS/ LAMES*	50	30
160/13/3	ALL. CO 5 SORM 3 ALI/ *WINGS / LAMES*	50	30

CARATTERISTICHE CERNIERE A GIUNTO APERTO
Cerniera di tipo reversibile studiata e realizzata con una particolare forma di fissaggio. Nel materiale in dotazione, infatti, ci sono 4 viti inox, la cui particolare forma consente, una volta avvitata la cerniera, di creare delle interferenze sulla cassa del serramento, aumentando in modo notevole le capacità di portata della cerniera, che è di 80 Kg per coppia cerniera. Le piastrine in acciaio inox in dotazione, inoltre, sono zigrinate sui lati per consentire maggiore tenuta nel fissaggio. I risultati ottenuti sono frutto delle prove tecniche fatte dalla CASAL su ogni tipo di profilo.

MATERIALI E COMPONENTI
1 pz. Cerniera in alluminio estruso maschio lega 6060
1 pz. Cerniera in alluminio estruso femmina lega 6060
1 boccola in nylon
2 tappi in nylon
1 perno zincato d. 8xL.52
2 piastrine di fissaggio inox aisi 430
4 viti inox da M5

FINITURE
Anodizzato: argento, bronzo, elettrocolore, elox nero.
Verniciato: Ral standard vedi tabella colori
Speciali: Oro

CONFEZIONI
50 pz per confezione

VARIANTI
-A richiesta è possibile avere il perno inox
-Le cerniere possono essere richieste 3 ali.

CHARACTERISTICS OPEN JOINT HINGE
Reversible type hinges designed and made with a particular fixing system. In fact, in the materials provided there are 4 special stainless steel screws; the particular shape of these screws, once the hinge is screwed on, create interferences on the door frame, considerably increasing hinge bearing capacity, which is of 80 Kg per hinge pair. In addition, the fixing plates in stainless steel furnished with, are knurling on sides to permit more fixing tightness. The results achieved are the fruit of technical tests that CASAL has conducted on all types of sections.

MATERIALS AND COMPONENTS
1 pc extruded aluminium male hinge alloy 6060
1 pc extruded aluminium female hinge alloy 6060
1 nylon bush
2 nylon caps
1 galvanized pin d. 8xL52
2 fixing plates inox aisi 430
4 M5 screws inox aisi 304

FINISHES
Anodized: silver, bronze, electro colour, black elox
Ral: standard, colour chart
Specials: gold

PACKS
50 pcs in each pack

OPTIONAL: On request
-the hinges can be supplied with pin in stainless steel
-Also available with three wings version

CARACTERISTIQUES PAUMELLE A JOINT OUVERT
Paumelle de type réversible, étudiée et réalisée avec un trou de fixation spécial. En effet, les accessoires fournis incluent 4 vis spéciales inox; leur forme particulière permet, une fois la paumelle vissée, de modifier la caisse de la menuiserie et d'augmenter considérablement la charge maximale de la paumelle, qui est de 80 Kg par paire de paumelle. Paumelle dotée de deux plaques en acier inox zinguées sur les côtés pour permettre une fixation plus résistante. Les résultats obtenus sont le fruit d'essais techniques effectués par CASAL sur tous les types de profils.

MATERIAUX ET PIECES
1 Paumelle en aluminium extrudé male alliage 6060
1 paumelle en aluminium extrudé femelle alliage 6060
1 douille en nylon
2 bouchons en nylon
1 axe zinqué d. 8xL.52
2 plaques de fixation inox aisi 430
4 vis M5 inox aisi 304

FINITIONS
Anodisées: argent, bronze, couleur électrique, elox noir
Ral: standard, tableau des couleurs
Speciale: or

EMBALLAGES
50 piéces par boite

SUR DEMANDE:
-paumelle peut etre demandée avec axe en acier inox
-paumelle peut etre demandée tris

Cerniere per Giunto Aperto

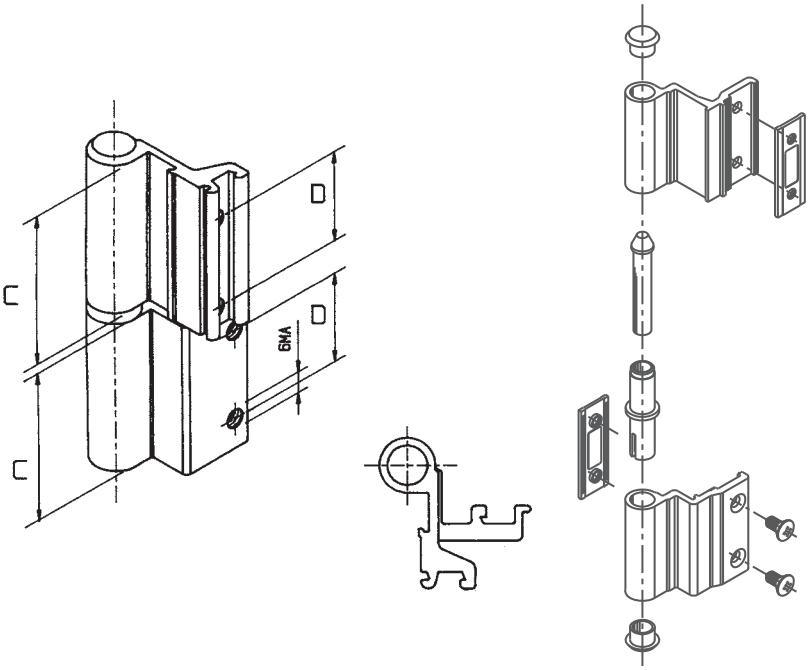

ART.	Descrizione profilati/*Description of sections/Type of profilé*	Quote/*Dimensions/Cotes* C	D
160/1	ALL.CO 5 COMPLANARE/ *COPLANAR / COPLANAIRE*	50	30
160/2	DOMAL STOPPER - EXPORT 40/50	50	30
160/3	ALFETTA	50	30
160/5	NC INTERNATIONAL	50	30
160/6	ERRE 40/50	50	30
160/7	ALL.CO 1	45	30
160/8	ERRE 4 3^ANTA	50	30
160/9	NC NUOVO SORMONTO	50	30
160/10	EKIP 40 COMPLANARE	50	30
160/11	NC INTERNATIONAL 3^ANTA	50	30
160/12	DOMAL STOPPER 3^ANTA	50	30
160/13	ALL.CO 5 SORMONTO	50	30
160/14	ALL.CO 5 SORMONTO 3^ANTA	50	30
160/15	EURO STOPPER	50	30
160/16	EKIP 40 3^ANTA	50	30
160/17	EKIP 40 SORMONTO	45	30
160/18	DOMAL 40 ARROTONDATO	50	30
163/2	DOMAL STOPPER COLLO LUNGO/ *LONG NECK/ COL LONG*	50	30
191/1	CERNIERA PER PERSIANA EPOCAL/ *HINGE FOR EPOCAL SHUTTER/ PAUMELLE POUR VOLET EPOCAL*	50	30
191/2	CERN. PER PERS. EPOCAL COLLO LUNGO/ *LONG NECK HINGE FOR EPOCAL SHUTTER / PAUMELLE POUR VOLET EPOCAL COL LONG*	50	30
194	P 4 SORMONTO	50	30
195	P 4 SORMONTO 3^ANTA	50	30
199/W3	ALL.CO WOOD 3^ANTA	45	30
160/20	REAL	50	30
160/2/3	DOMAL STOPPER 3 ALI/*WINGS / LAMES*	50	30
160/15/3	EURO STOP 3 ALI/*WINGS / LAMES*	50	30
160/6/3	R4 CON GRANI/ *WITH DOWELS/ AVEC BOULONS* 3 ALI/ *WINGS/ LAMES*	50	30
160/5/3	NC INTERNATIONAL 3 ALI/ *WINGS / LAMES*	50	30
160/12/3	DOMAL STOP 3ª ANTA 3 ALI/ *WINGS/ LAMES*	50	30
160/13/3	ALL. CO 5 SORM 3 ALI/ *WINGS / LAMES*	50	30

CARATTERISTICHE CERNIERE A GIUNTO APERTO
Cerniera di tipo reversibile studiata e realizzata con una particolare forma di fissaggio. Nel materiale in dotazione, infatti, ci sono 4 viti inox, la cui particolare forma consente, una volta avvitata la cerniera, di creare delle interferenze sulla cassa del serramento, aumentando in modo notevole le capacità di portata della cerniera, che è di 80 Kg per coppia cerniera. Le piastrine in acciaio inox in dotazione, inoltre, sono zigrinate sui lati per consentire maggiore tenuta nel fissaggio. I risultati ottenuti sono frutto delle prove tecniche fatte dalla CASAL su ogni tipo di profilo.

MATERIALI E COMPONENTI
1 pz. Cerniera in alluminio estruso maschio lega 6060
1 pz. Cerniera in alluminio estruso femmina lega 6060
1 boccola in nylon
2 tappi in nylon
1 perno zincato d. 8xL.52
2 piastrine in alluminio
4 viti inox da M5

FINITURE
Anodizzato: argento, bronzo, elettrocolore, elox nero.
Verniciato: Ral standard vedi tabella colori
Speciali: Oro

CONFEZIONI
50 pz per confezione

VARIANTI
-A richiesta è possibile avere il perno inox
-Le cerniere possono essere richieste 3 ali.

CHARACTERISTICS OPEN JOINT HINGE
Reversible type hinges designed and made with a particular fixing system. In fact, in the materials provided there are 4 special stainless steel screws; the particular shape of these screws, once the hinge is screwed on, create interferences on the door frame, considerably increasing hinge bearing capacity, which is of 80 Kg per hinge pair. In addition, the fixing plates in stainless steel furnished with, are knurling on sides to permit more fixing tightness. The results achieved are the fruit of technical tests that CASAL has conducted on all types of sections.

MATERIALS AND COMPONENTS
1 pc extruded aluminium male hinge alloy 6060
1 pc extruded aluminium female hinge alloy 6060
1 nylon bush
2 nylon caps
1 galvanized pin d. 8xL52
2 plates aluminium
4 M5 screws inox aisi 304

FINISHES
Anodized: silver, bronze, electro colour, black elox
Ral: standard, colour chart
Specials: gold

PACKS
50 pcs in each pack

OPTIONAL: On request
-the hinges can be supplied with pin in stainless steel
-Also available with three wings version

CARACTERISTIQUES PAUMELLE A JOINT OUVERT
Paumelle de type réversible, étudiée et réalisée avec un trou de fixation spécial. En effet, les accessoires fournis incluent 4 vis spéciales inox; leur forme particulière permet, une fois la paumelle vissée, de modifier la caisse de la menuiserie et d'augmenter considérablement la charge maximale de la paumelle, qui est de 80 Kg par paire de paumelle. Paumelle dotée de deux plaques en acier inox zinguées sur les côtés pour permettre une fixation plus résistante. Les résultats obtenus sont le fruit d'essais techniques effectués par CASAL sur tous les types de profils.

MATERIAUX ET PIECES
1 Paumelle en aluminium extrudé male alliage 6060
1 paumelle en aluminium extrudé femelle alliage 6060
1 douille en nylon
2 bouchons en nylon
1 axe zinqué d. 8xL.52
2 plaques all.
4 vis M5 inox aisi 304

FINITIONS
Anodisées: argent, bronze, couleur électrique, elox noir
Ral: standard, tableau des couleurs
Speciale: or

EMBALLAGES
50 piéces par boite

SUR DEMANDE:
-paumelle peut etre demandée avec axe en acier inox
-paumelle peut etre demandée tris

Cerniere per Giunto Aperto

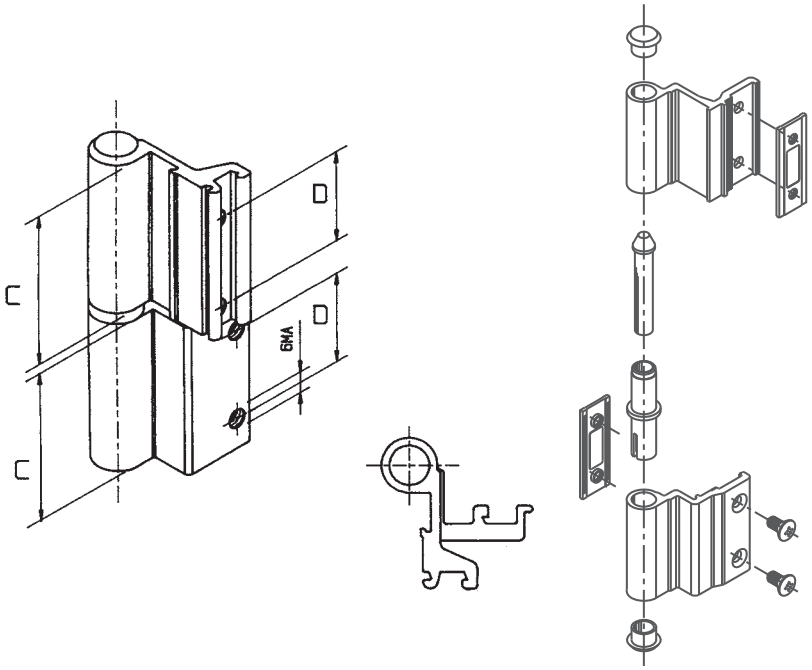

ART.	Descrizione profilati/*Description of sections/Type of profilé*	Quote/*Dimensions/Cotes* C	D
160/1	ALL.CO 5 COMPLANARE/ *COPLANAR / COPLANAIRE*	50	30
160/2	DOMAL STOPPER - EXPORT 40/50	50	30
160/3	ALFETTA	50	30
160/5	NC INTERNATIONAL	50	30
160/6	ERRE 40/50	50	30
160/7	ALL.CO 1	45	30
160/8	ERRE 4 3^ANTA	50	30
160/9	NC NUOVO SORMONTO	50	30
160/10	EKIP 40 COMPLANARE	50	30
160/11	NC INTERNATIONAL 3^ANTA	50	30
160/12	DOMAL STOPPER 3^ANTA	50	30
160/13	ALL.CO 5 SORMONTO	50	30
160/14	ALL.CO 5 SORMONTO 3^ANTA	50	30
160/15	EURO STOPPER	50	30
160/16	EKIP 40 3^ANTA	50	30
160/17	EKIP 40 SORMONTO	45	30
160/18	DOMAL 40 ARROTONDATO	50	30
163/2	DOMAL STOPPER COLLO LUNGO/ *LONG NECK/ COL LONG*	50	30
191/1	CERNIERA PER PERSIANA EPOCAL/ *HINGE FOR EPOCAL SHUTTER/ PAUMELLE POUR VOLET EPOCAL*	50	30
191/2	CERN. PER PERS. EPOCAL COLLO LUNGO/ *LONG NECK HINGE FOR EPOCAL SHUTTER / PAUMELLE POUR VOLET EPOCAL COL LONG*	50	30
194	P 4 SORMONTO	50	30
195	P 4 SORMONTO 3^ANTA	50	30
199/W3	ALL.CO WOOD 3^ANTA	45	30
160/20	REAL	50	30
160/2/3	DOMAL STOPPER 3 ALI/*WINGS / LAMES*	50	30
160/15/3	EURO STOP 3 ALI/*WINGS / LAMES*	50	30
160/6/3	R4 CON GRANI/ *WITH DOWELS/ AVEC BOULONS* 3 ALI/ *WINGS/ LAMES*	50	30
160/5/3	NC INTERNATIONAL 3 ALI/ *WINGS / LAMES*	50	30
160/12/3	DOMAL STOP 3ª ANTA 3 ALI/ *WINGS/ LAMES*	50	30
160/13/3	ALL. CO 5 SORM 3 ALI/ *WINGS / LAMES*	50	30

CARATTERISTICHE CERNIERE A GIUNTO APERTO
Cerniera di tipo reversibile studiata e realizzata con una particolare forma di fissaggio. Nel materiale in dotazione, infatti, ci sono 4 viti inox, la cui particolare forma consente, una volta avvitata la cerniera, di creare delle interferenze sulla cassa del serramento, aumentando in modo notevole le capacità di portata della cerniera, che è di 80 Kg per coppia cerniera. Le piastrine in acciaio inox in dotazione, inoltre, sono zigrinate sui lati per consentire maggiore tenuta nel fissaggio. I risultati ottenuti sono frutto delle prove tecniche fatte dalla CASAL su ogni tipo di profilo.

MATERIALI E COMPONENTI
2 pz. Cerniera in alluminio estruso femmina lega 6060
1 boccola in nylon
2 tappi in nylon
1 perno zincato d. 8xL.52
2 piastrine di fissaggio inox aisi 430
4 viti inox da M5

FINITURE
Anodizzato: argento, bronzo, elettrocolore, elox nero.
Verniciato: Ral standard vedi tabella colori
Speciali: Oro

CONFEZIONI
50 pz per confezione

VARIANTI
-A richiesta è possibile avere il perno inox
-Le cerniere possono essere richieste 3 ali.

CHARACTERISTICS OPEN JOINT HINGE
Reversible type hinges designed and made with a particular fixing system. In fact, in the materials provided there are 4 special stainless steel screws; the particular shape of these screws, once the hinge is screwed on, create interferences on the door frame, considerably increasing hinge bearing capacity, which is of 80 Kg per hinge pair. In addition, the fixing plates in stainless steel furnished with, are knurling on sides to permit more fixing tightness. The results achieved are the fruit of technical tests that CASAL has conducted on all types of sections.

MATERIALS AND COMPONENTS
2 pc extruded aluminium female hinge alloy 6060
1 nylon bush
2 nylon caps
1 galvanized pin d. 8xL52
2 fixing plates inox aisi 430
4 M5 screws inox aisi 304

FINISHES
Anodized: silver, bronze, electro colour, black elox
Ral: standard, colour chart
Specials: gold

PACKS
50 pcs in each pack

OPTIONAL: On request
-the hinges can be supplied with pin in stainless steel
-Also available with three wings version

CARACTERISTIQUES PAUMELLE A JOINT OUVERT
Paumelle de type réversible, étudiée et réalisée avec un trou de fixation spécial. En effet, les accessoires fournis incluent 4 vis spéciales inox; leur forme particulière permet, une fois la paumelle vissée, de modifier la caisse de la menuiserie et d'augmenter considérablement la charge maximale de la paumelle, qui est de 80 Kg par paire de paumelle. Paumelle dotée de deux plaques en acier inox zinguées sur les côtés pour permettre une fixation plus résistante. Les résultats obtenus sont le fruit d'essais techniques effectués par CASAL sur tous les types de profils.

MATERIAUX ET PIECES
2 paumelle en aluminium extrudé femelle alliage 6060
1 douille en nylon
2 bouchons en nylon
1 axe zinqué d. 8xL.52
2 plaques de fixation inox aisi 430
4 vis M5 inox aisi 304

FINITIONS
Anodisées: argent, bronze, couleur électrique, elox noir
Ral: standard, tableau des couleurs
Speciale: or

EMBALLAGES
50 piéces par boite

SUR DEMANDE:
-paumelle peut etre demandée avec axe en acier inox
-paumelle peut etre demandée tris

Cerniere per Giunto Aperto

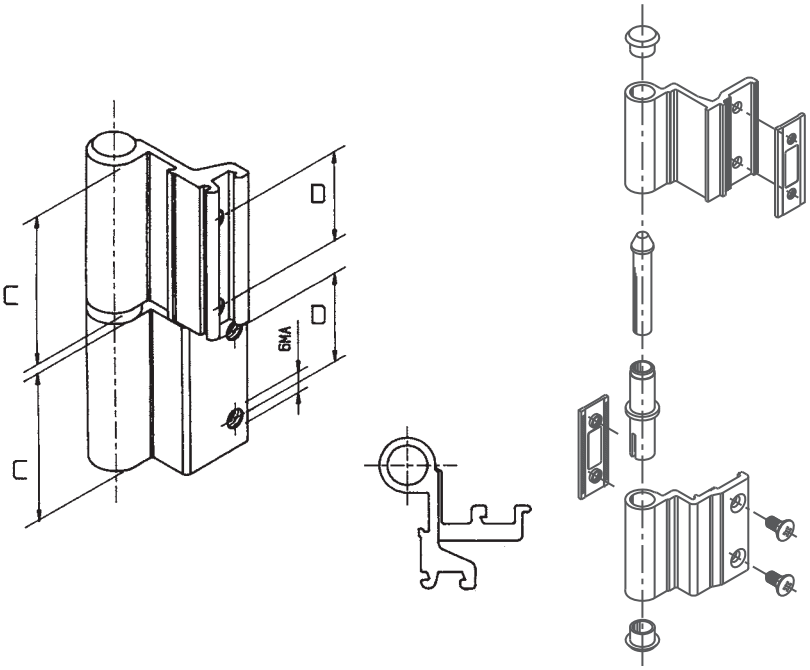

ART.	Descrizione profilati/*Description of sections/Type of profilé*	Quote/*Dimensions/Cotes* C	D
160/1	ALL.CO 5 COMPLANARE/ *COPLANAR / COPLANAIRE*	50	30
160/2	DOMAL STOPPER - EXPORT 40/50	50	30
160/3	ALFETTA	50	30
160/5	NC INTERNATIONAL	50	30
160/6	ERRE 40/50	50	30
160/7	ALL.CO 1	45	30
160/8	ERRE 4 3^ANTA	50	30
160/9	NC NUOVO SORMONTO	50	30
160/10	EKIP 40 COMPLANARE	50	30
160/11	NC INTERNATIONAL 3^ANTA	50	30
160/12	DOMAL STOPPER 3^ANTA	50	30
160/13	ALL.CO 5 SORMONTO	50	30
160/14	ALL.CO 5 SORMONTO 3^ANTA	50	30
160/15	EURO STOPPER	50	30
160/16	EKIP 40 3^ANTA	50	30
160/17	EKIP 40 SORMONTO	45	30
160/18	DOMAL 40 ARROTONDATO	50	30
163/2	DOMAL STOPPER COLLO LUNGO/ *LONG NECK/ COL LONG*	50	30
191/1	CERNIERA PER PERSIANA EPOCAL/ *HINGE FOR EPOCAL SHUTTER/ PAUMELLE POUR VOLET EPOCAL*	50	30
191/2	CERN. PER PERS. EPOCAL COLLO LUNGO/ *LONG NECK HINGE FOR EPOCAL SHUTTER / PAUMELLE POUR VOLET EPOCAL COL LONG*	50	30
194	P 4 SORMONTO	50	30
195	P 4 SORMONTO 3^ANTA	50	30
199/W3	ALL.CO WOOD 3^ANTA	45	30
160/20	REAL	50	30
160/2/3	DOMAL STOPPER 3 ALI/*WINGS / LAMES*	50	30
160/15/3	EURO STOP 3 ALI/*WINGS / LAMES*	50	30
160/6/3	R4 CON GRANI/ *WITH DOWELS/ AVEC BOULONS* 3 ALI/ *WINGS/ LAMES*	50	30
160/5/3	NC INTERNATIONAL 3 ALI/ *WINGS / LAMES*	50	30
160/12/3	DOMAL STOP 3ª ANTA 3 ALI/ *WINGS/ LAMES*	50	30
160/13/3	ALL. CO 5 SORM 3 ALI/ *WINGS / LAMES*	50	30

CARATTERISTICHE CERNIERE A GIUNTO APERTO
Cerniera di tipo reversibile studiata e realizzata con una particolare forma di fissaggio. Nel materiale in dotazione, infatti, ci sono 4 viti inox, la cui particolare forma consente, una volta avvitata la cerniera, di creare delle interferenze sulla cassa del serramento, aumentando in modo notevole le capacità di portata della cerniera, che è di 80 Kg per coppia cerniera. Le piastrine in acciaio inox in dotazione, inoltre, sono zigrinate sui lati per consentire maggiore tenuta nel fissaggio. I risultati ottenuti sono frutto delle prove tecniche fatte dalla CASAL su ogni tipo di profilo.

MATERIALI E COMPONENTI
1 pz. Cerniera in alluminio estruso maschio lega 6060
1 pz. Cerniera in alluminio estruso femmina lega 6060
1 boccola in nylon
2 tappi in nylon
1 perno zincato d. 8xL.52
2 piastrine di fissaggio inox aisi 430
4 viti inox da M5

FINITURE
Anodizzato: argento, bronzo, elettrocolore, elox nero.
Verniciato: Ral standard vedi tabella colori
Speciali: Oro

CONFEZIONI
50 pz per confezione

VARIANTI
-A richiesta è possibile avere il perno inox
-Le cerniere possono essere richieste 3 ali.

CHARACTERISTICS OPEN JOINT HINGE
Paumelle de type réversible, étudiée et réalisée avec un trou de fixation spécial. En effet, les accessoires fournis incluent 4 vis spéciales inox; leur forme particulière permet, une fois la paumelle vissée, de modifier la caisse de la menuiserie et d'augmenter considérablement la charge maximale de la paumelle, qui est de 80 Kg par paire de paumelle. Paumelle dotée de deux plaques en acier inox zinguées sur les côtés pour permettre une fixation plus résistante. Les résultats obtenus sont le fruit d'essais techniques effectués par CASAL sur tous les types de profils.

MATERIALS AND COMPONENTS
1 pc extruded aluminium male hinge alloy 6060
1 pc extruded aluminium female hinge alloy 6060
1 nylon bush
2 nylon caps
1 galvanized pin d. 8xL52
2 fixing plates inox aisi 430
4 M5 screws inox aisi 304

FINISHES
Anodized: silver, bronze, electro colour, black elox
Ral: standard, colour chart
Specials: gold

PACKS
50 pcs in each pack

OPTIONAL: On request
-the hinges can be supplied with pin in stainless steel
-Also available with three wings version

CARACTERISTIQUES PAUMELLE A JOINT OUVERT
Paumelle de type réversible, étudiée et réalisée avec un trou de fixation spécial. En effet, les accessoires fournis incluent 4 vis spéciales inox; leur forme particulière permet, une fois la paumelle vissée, de modifier la caisse de la menuiserie et d'augmenter considérablement la charge maximale de la paumelle, qui est de 80 Kg par paire de paumelle. Paumelle dotée de deux plaques en acier inox zinguées sur les côtés pour permettre une fixation plus résistante. Les résultats obtenus sont le fruit d'essais techniques effectués par CASAL sur tous les types de profils.

MATERIAUX ET PIECES
1 Paumelle en aluminium extrudé male alliage 6060
1 paumelle en aluminium extrudé femelle alliage 6060
1 douille en nylon
2 bouchons en nylon
1 axe zinqué d. 8xL.52
2 plaques de fixation inox aisi 430
4 vis M5 inox aisi 304

FINITIONS
Anodisées: argent, bronze, couleur électrique, elox noir
Ral: standard, tableau des couleurs
Speciale: or

EMBALLAGES
50 piéces par boite

SUR DEMANDE:
-paumelle peut etre demandée avec axe en acier inox
-paumelle peut etre demandée tris

Cerniere per Giunto Aperto

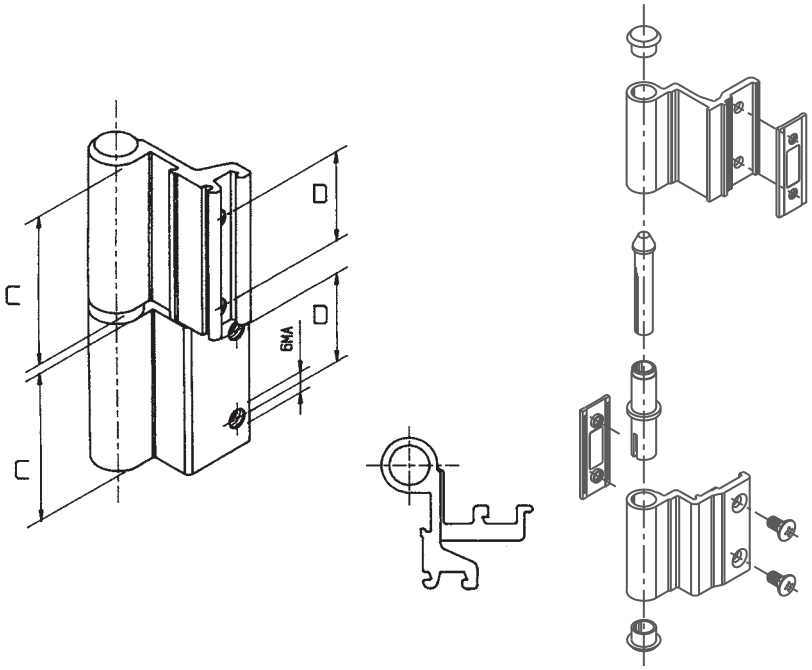

ART.	Descrizione profilati/*Description of sections/Type of profilé*	Quote/*Dimensions/Cotes* C	D
160/1	ALL.CO 5 COMPLANARE/ *COPLANAR / COPLANAIRE*	50	30
160/2	DOMAL STOPPER - EXPORT 40/50	50	30
160/3	ALFETTA	50	30
160/5	NC INTERNATIONAL	50	30
160/6	ERRE 40/50	50	30
160/7	ALL.CO 1	45	30
160/8	ERRE 4 3^ANTA	50	30
160/9	NC NUOVO SORMONTO	50	30
160/10	EKIP 40 COMPLANARE	50	30
160/11	NC INTERNATIONAL 3^ANTA	50	30
160/12	DOMAL STOPPER 3^ANTA	50	30
160/13	ALL.CO 5 SORMONTO	50	30
160/14	ALL.CO 5 SORMONTO 3^ANTA	50	30
160/15	EURO STOPPER	50	30
160/16	EKIP 40 3^ANTA	50	30
160/17	EKIP 40 SORMONTO	45	30
160/18	DOMAL 40 ARROTONDATO	50	30
163/2	DOMAL STOPPER COLLO LUNGO/ *LONG NECK/ COL LONG*	50	30
191/1	CERNIERA PER PERSIANA EPOCAL/ *HINGE FOR EPOCAL SHUTTER/ PAUMELLE POUR VOLET EPOCAL*	50	30
191/2	CERN. PER PERS. EPOCAL COLLO LUNGO/ *LONG NECK HINGE FOR EPOCAL SHUTTER / PAUMELLE POUR VOLET EPOCAL COL LONG*	50	30
194	P 4 SORMONTO	50	30
195	P 4 SORMONTO 3^ANTA	50	30
199/W3	ALL.CO WOOD 3^ANTA	45	30
160/20	REAL	50	30
160/2/3	DOMAL STOPPER 3 ALI/*WINGS / LAMES*	50	30
160/15/3	EURO STOP 3 ALI/*WINGS / LAMES*	50	30
160/6/3	R4 CON GRANI/ *WITH DOWELS/ AVEC BOULONS* 3 ALI/ *WINGS/ LAMES*	50	30
160/5/3	NC INTERNATIONAL 3 ALI/ *WINGS / LAMES*	50	30
160/12/3	DOMAL STOP 3ª ANTA 3 ALI/ *WINGS/ LAMES*	50	30
160/13/3	ALL. CO 5 SORM 3 ALI/ *WINGS / LAMES*	50	30

CARATTERISTICHE CERNIERE A GIUNTO APERTO
Cerniera di tipo reversibile studiata e realizzata con una particolare forma di fissaggio. Nel materiale in dotazione, infatti, ci sono 4 viti inox, la cui particolare forma consente, una volta avvitata la cerniera, di creare delle interferenze sulla cassa del serramento, aumentando in modo notevole le capacità di portata della cerniera, che è di 80 Kg per coppia cerniera. Le piastrine in acciaio inox in dotazione, inoltre, sono zigrinate sui lati per consentire maggiore tenuta nel fissaggio. I risultati ottenuti sono frutto delle prove tecniche fatte dalla CASAL su ogni tipo di profilo.

MATERIALI E COMPONENTI
1 pz. Cerniera in alluminio estruso maschio lega 6060
1 pz. Cerniera in alluminio estruso femmina lega 6060
1 boccola in nylon
1 perno inox d. 7x76
2 piastrine di fissaggio all.
4 viti inox da M5

FINITURE
Anodizzato: argento, bronzo, elettrocolore, elox nero.
Verniciato: Ral standard vedi tabella colori
Speciali: Oro

CONFEZIONI
50 pz per confezione

CHARACTERISTICS OPEN JOINT HINGE
Reversible type hinges designed and made with a particular fixing system. In fact, in the materials provided there are 4 special stainless steel screws; the particular shape of these screws, once the hinge is screwed on, create interferences on the door frame, considerably increasing hinge bearing capacity, which is of 80 Kg per hinge pair. In addition, the fixing plates in stainless steel furnished with, are knurling on sides to permit more fixing tightness. The results achieved are the fruit of technical tests that CASAL has conducted on all types of sections.

MATERIALS AND COMPONENTS
1 pc extruded aluminium male hinge alloy 6060
1 pc extruded aluminium female hinge alloy 6060
1 nylon bush
1 pin quik inox d. 7x76
2 fixing plates all.
4 M5 screws inox aisi 304

FINISHES
Anodized: silver, bronze, electro colour, black elox
Ral: standard, colour chart
Specials: gold

PACKS
50 pcs in each pack

CARACTERISTIQUES PAUMELLE A JOINT OUVERT
Paumelle de type réversible, étudiée et réalisée avec un trou de fixation spécial. En effet, les accessoires fournis incluent 4 vis spéciales inox; leur forme particulière permet, une fois la paumelle vissée, de modifier la caisse de la menuiserie et d'augmenter considérablement la charge maximale de la paumelle, qui est de 80 Kg par paire de paumelle. Paumelle dotée de deux plaques en acier inox zinguées sur les côtés pour permettre une fixation plus résistante. Les résultats obtenus sont le fruit d'essais techniques effectués par CASAL sur tous les types de profils.

MATERIAUX ET PIECES
1 Paumelle en aluminium extrudé male alliage 6060
1 paumelle en aluminium extrudé femelle alliage 6060
1 douille en nylon
1 axe quik inox d. 7x76
2 plaques de fixation all.
4 vis M5 inox aisi 304

FINITIONS
Anodisées: argent, bronze, couleur électrique, elox noir
Ral: standard, tableau des couleurs
Speciale: or

EMBALLAGES
50 piéces par boite

Cerniere per Giunto Aperto

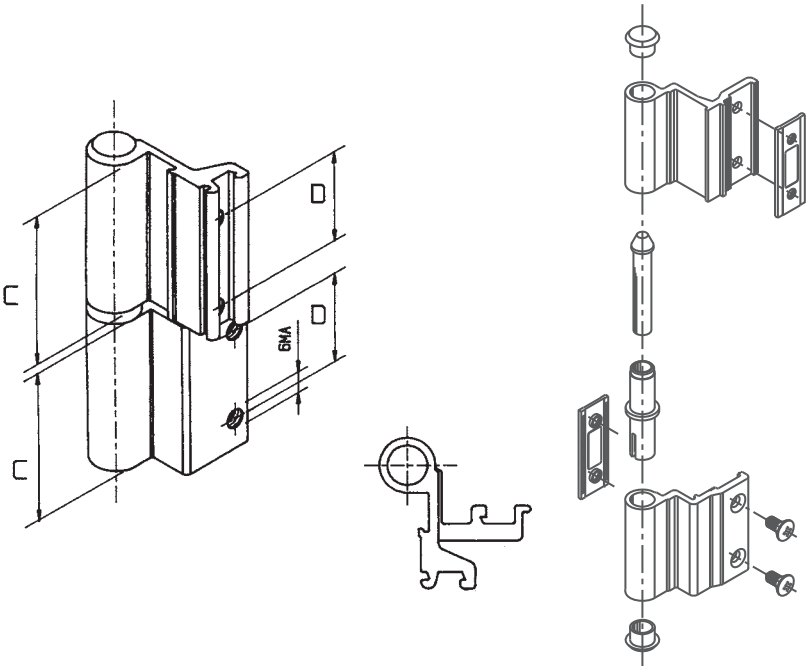

ART.	Descrizione profilati/*Description of sections/Type of profilé*	Quote/*Dimensions/Cotes* C	D
160/1	ALL.CO 5 COMPLANARE/ *COPLANAR / COPLANAIRE*	50	30
160/2	DOMAL STOPPER - EXPORT 40/50	50	30
160/3	ALFETTA	50	30
160/5	NC INTERNATIONAL	50	30
160/6	ERRE 40/50	50	30
160/7	ALL.CO 1	45	30
160/8	ERRE 4 3^ANTA	50	30
160/9	NC NUOVO SORMONTO	50	30
160/10	EKIP 40 COMPLANARE	50	30
160/11	NC INTERNATIONAL 3^ANTA	50	30
160/12	DOMAL STOPPER 3^ANTA	50	30
160/13	ALL.CO 5 SORMONTO	50	30
160/14	ALL.CO 5 SORMONTO 3^ANTA	50	30
160/15	EURO STOPPER	50	30
160/16	EKIP 40 3^ANTA	50	30
160/17	EKIP 40 SORMONTO	45	30
160/18	DOMAL 40 ARROTONDATO	50	30
163/2	DOMAL STOPPER COLLO LUNGO/ *LONG NECK/ COL LONG*	50	30
191/1	CERNIERA PER PERSIANA EPOCAL/ *HINGE FOR EPOCAL SHUTTER/ PAUMELLE POUR VOLET EPOCAL*	50	30
191/2	CERN. PER PERS. EPOCAL COLLO LUNGO/ *LONG NECK HINGE FOR EPOCAL SHUTTER / PAUMELLE POUR VOLET EPOCAL COL LONG*	50	30
194	P 4 SORMONTO	50	30
195	P 4 SORMONTO 3^ANTA	50	30
199/W3	ALL.CO WOOD 3^ANTA	45	30
160/20	REAL	50	30
160/2/3	DOMAL STOPPER 3 ALI/*WINGS / LAMES*	50	30
160/15/3	EURO STOP 3 ALI/*WINGS / LAMES*	50	30
160/6/3	R4 CON GRANI/ *WITH DOWELS/ AVEC BOULONS* 3 ALI/ *WINGS/ LAMES*	50	30
160/5/3	NC INTERNATIONAL 3 ALI/ *WINGS / LAMES*	50	30
160/12/3	DOMAL STOP 3ª ANTA 3 ALI/ *WINGS/ LAMES*	50	30
160/13/3	ALL. CO 5 SORM 3 ALI/ *WINGS / LAMES*	50	30

CARATTERISTICHE CERNIERE A GIUNTO APERTO
Cerniera di tipo reversibile studiata e realizzata con una particolare forma di fissaggio. Nel materiale in dotazione, infatti, ci sono 4 viti inox, la cui particolare forma consente, una volta avvitata la cerniera, di creare delle interferenze sulla cassa del serramento, aumentando in modo notevole le capacità di portata della cerniera, che è di 80 Kg per coppia cerniera. Le piastrine in acciaio inox in dotazione, inoltre, sono zigrinate sui lati per consentire maggiore tenuta nel fissaggio. I risultati ottenuti sono frutto delle prove tecniche fatte dalla CASAL su ogni tipo di profilo.

MATERIALI E COMPONENTI
1 pz. Cerniera in alluminio estruso maschio lega 6060
1 pz. Cerniera in alluminio estruso femmina lega 6060
1 boccola in nylon
2 tappi in nylon
1 perno zincato d. 8xL.52
2 piastrine di fissaggio inox aisi 430
4 viti inox da M5

FINITURE
Anodizzato: argento, bronzo, elettrocolore, elox nero.
Verniciato: Ral standard vedi tabella colori
Speciali: Oro

CONFEZIONI
50 pz per confezione

VARIANTI
-A richiesta è possibile avere il perno inox
-Le cerniere possono essere richieste 3 ali.

CHARACTERISTICS OPEN JOINT HINGE
Reversible type hinges designed and made with a particular fixing system. In fact, in the materials provided there are 4 special stainless steel screws; the particular shape of these screws, once the hinge is screwed on, create interferences on the door frame, considerably increasing hinge bearing capacity, which is of 80 Kg per hinge pair. In addition, the fixing plates in stainless steel furnished with, are knurling on sides to permit more fixing tightness. The results achieved are the fruit of technical tests that CASAL has conducted on all types of sections.

MATERIALS AND COMPONENTS
1 pc extruded aluminium male hinge alloy 6060
1 pc extruded aluminium female hinge alloy 6060
1 nylon bush
2 nylon caps
1 galvanized pin d. 8xL52
2 fixing plates inox aisi 430
4 M5 screws inox aisi 304

FINISHES
Anodized: silver, bronze, electro colour, black elox
Ral: standard, colour chart
Specials: gold

PACKS
50 pcs in each pack

OPTIONAL: On request
-the hinges can be supplied with pin in stainless steel
-Also available with three wings version

CARACTERISTIQUES PAUMELLE A JOINT OUVERT
Paumelle de type réversible, étudiée et réalisée avec un trou de fixation spécial. En effet, les accessoires fournis incluent 4 vis spéciales inox; leur forme particulière permet, une fois la paumelle vissée, de modifier la caisse de la menuiserie et d'augmenter considérablement la charge maximale de la paumelle, qui est de 80 Kg par paire de paumelle. Paumelle dotée de deux plaques en acier inox zinguées sur les côtés pour permettre une fixation plus résistante. Les résultats obtenus sont le fruit d'essais techniques effectués par CASAL sur tous les types de profils.

MATERIAUX ET PIECES
1 Paumelle en aluminium extrudé male alliage 6060
1 paumelle en aluminium extrudé femelle alliage 6060
1 douille en nylon
2 bouchons en nylon
1 axe zinqué d. 8xL.52
2 plaques de fixation inox aisi 430
4 vis M5 inox aisi 304

FINITIONS
Anodisées: argent, bronze, couleur électrique, elox noir
Ral: standard, tableau des couleurs
Speciale: or

EMBALLAGES
50 piéces par boite

SUR DEMANDE:
-paumelle peut etre demandée avec axe en acier inox
-paumelle peut etre demandée tris

Cerniere per Giunto Aperto

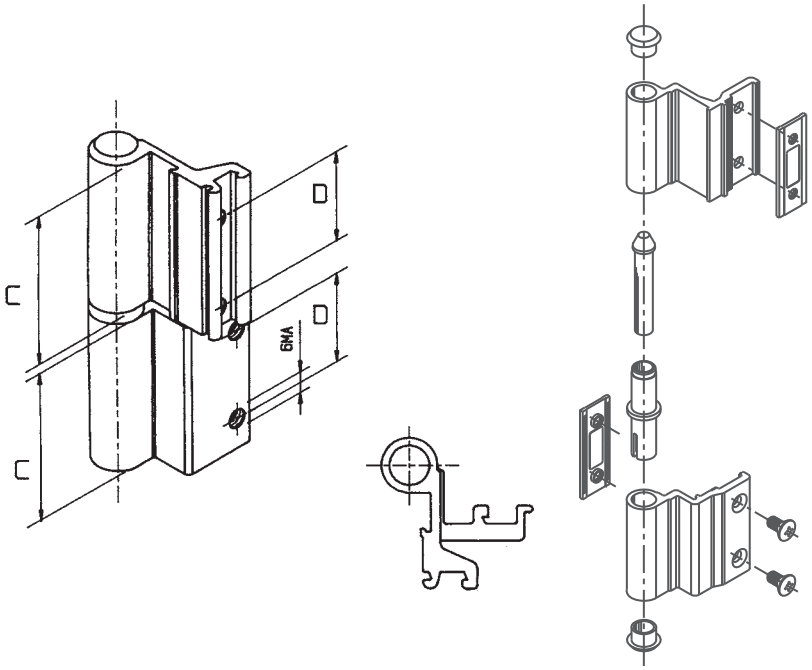

ART.	Descrizione profilati/*Description of sections/Type of profilé*	Quote/*Dimensions/Cotes* C	D
160/1	ALL.CO 5 COMPLANARE/ *COPLANAR / COPLANAIRE*	50	30
160/2	DOMAL STOPPER - EXPORT 40/50	50	30
160/3	ALFETTA	50	30
160/5	NC INTERNATIONAL	50	30
160/6	ERRE 40/50	50	30
160/7	ALL.CO 1	45	30
160/8	ERRE 4 3^ANTA	50	30
160/9	NC NUOVO SORMONTO	50	30
160/10	EKIP 40 COMPLANARE	50	30
160/11	NC INTERNATIONAL 3^ANTA	50	30
160/12	DOMAL STOPPER 3^ANTA	50	30
160/13	ALL.CO 5 SORMONTO	50	30
160/14	ALL.CO 5 SORMONTO 3^ANTA	50	30
160/15	EURO STOPPER	50	30
160/16	EKIP 40 3^ANTA	50	30
160/17	EKIP 40 SORMONTO	45	30
160/18	DOMAL 40 ARROTONDATO	50	30
163/2	DOMAL STOPPER COLLO LUNGO/ *LONG NECK/ COL LONG*	50	30
191/1	CERNIERA PER PERSIANA EPOCAL/ *HINGE FOR EPOCAL SHUTTER/ PAUMELLE POUR VOLET EPOCAL*	50	30
191/2	CERN. PER PERS. EPOCAL COLLO LUNGO/ *LONG NECK HINGE FOR EPOCAL SHUTTER / PAUMELLE POUR VOLET EPOCAL COL LONG*	50	30
194	P 4 SORMONTO	50	30
195	P 4 SORMONTO 3^ANTA	50	30
199/W3	ALL.CO WOOD 3^ANTA	45	30
160/20	REAL	50	30
160/2/3	DOMAL STOPPER 3 ALI/*WINGS / LAMES*	50	30
160/15/3	EURO STOP 3 ALI/*WINGS / LAMES*	50	30
160/6/3	R4 CON GRANI/ *WITH DOWELS/ AVEC BOULONS* 3 ALI/ *WINGS/ LAMES*	50	30
160/5/3	NC INTERNATIONAL 3 ALI/ *WINGS / LAMES*	50	30
160/12/3	DOMAL STOP 3ª ANTA 3 ALI/ *WINGS/ LAMES*	50	30
160/13/3	ALL. CO 5 SORM 3 ALI/ *WINGS / LAMES*	50	30

CARATTERISTICHE CERNIERE A GIUNTO APERTO
Cerniera di tipo reversibile studiata e realizzata con una particolare forma di fissaggio. Nel materiale in dotazione, infatti, ci sono 4 viti inox, la cui particolare forma consente, una volta avvitata la cerniera, di creare delle interferenze sulla cassa del serramento, aumentando in modo notevole le capacità di portata della cerniera, che è di 80 Kg per coppia cerniera. Le piastrine in acciaio inox in dotazione, inoltre, sono zigrinate sui lati per consentire maggiore tenuta nel fissaggio. I risultati ottenuti sono frutto delle prove tecniche fatte dalla CASAL su ogni tipo di profilo.

MATERIALI E COMPONENTI
1 pz. Cerniera in alluminio estruso maschio lega 6060
1 pz. Cerniera in alluminio estruso femmina lega 6060
1 boccola in nylon
2 tappi in nylon
1 perno zincato d. 8xL.52
2 piastrine di fissaggio inox aisi 430
4 viti inox da M5

FINITURE
Anodizzato: argento, bronzo, elettrocolore, elox nero.
Verniciato: Ral standard vedi tabella colori
Speciali: Oro

CONFEZIONI
50 pz per confezione

VARIANTI
-A richiesta è possibile avere il perno inox
-Le cerniere possono essere richieste 3 ali.

CHARACTERISTICS OPEN JOINT HINGE
Reversible type hinges designed and made with a particular fixing system. In fact, in the materials provided there are 4 special stainless steel screws; the particular shape of these screws, once the hinge is screwed on, create interferences on the door frame, considerably increasing hinge bearing capacity, which is of 80 Kg per hinge pair. In addition, the fixing plates in stainless steel furnished with, are knurling on sides to permit more fixing tightness. The results achieved are the fruit of technical tests that CASAL has conducted on all types of sections.

MATERIALS AND COMPONENTS
1 pc extruded aluminium male hinge alloy 6060
1 pc extruded aluminium female hinge alloy 6060
1 nylon bush
2 nylon caps
1 galvanized pin d. 8xL52
2 fixing plates inox aisi 430
4 M5 screws inox aisi 304

FINISHES
Anodized: silver, bronze, electro colour, black elox
Ral: standard, colour chart
Specials: gold

PACKS
50 pcs in each pack

OPTIONAL: On request
-the hinges can be supplied with pin in stainless steel
-Also available with three wings version

CARACTERISTIQUES PAUMELLE A JOINT OUVERT
Paumelle de type réversible, étudiée et réalisée avec un trou de fixation spécial. En effet, les accessoires fournis incluent 4 vis spéciales inox; leur forme particulière permet, une fois la paumelle vissée, de modifier la caisse de la menuiserie et d'augmenter considérablement la charge maximale de la paumelle, qui est de 80 Kg par paire de paumelle. Paumelle dotée de deux plaques en acier inox zinguées sur les côtés pour permettre une fixation plus résistante. Les résultats obtenus sont le fruit d'essais techniques effectués par CASAL sur tous les types de profils.

MATERIAUX ET PIECES
1 Paumelle en aluminium extrudé male alliage 6060
1 paumelle en aluminium extrudé femelle alliage 6060
1 douille en nylon
2 bouchons en nylon
1 axe zinqué d. 8xL.52
2 plaques de fixation inox aisi 430
4 vis M5 inox aisi 304

FINITIONS
Anodisées: argent, bronze, couleur électrique, elox noir
Ral: standard, tableau des couleurs
Speciale: or

EMBALLAGES
50 piéces par boite

SUR DEMANDE:
-paumelle peut etre demandée avec axe en acier inox
-paumelle peut etre demandée tris

Cerniere per Giunto Aperto

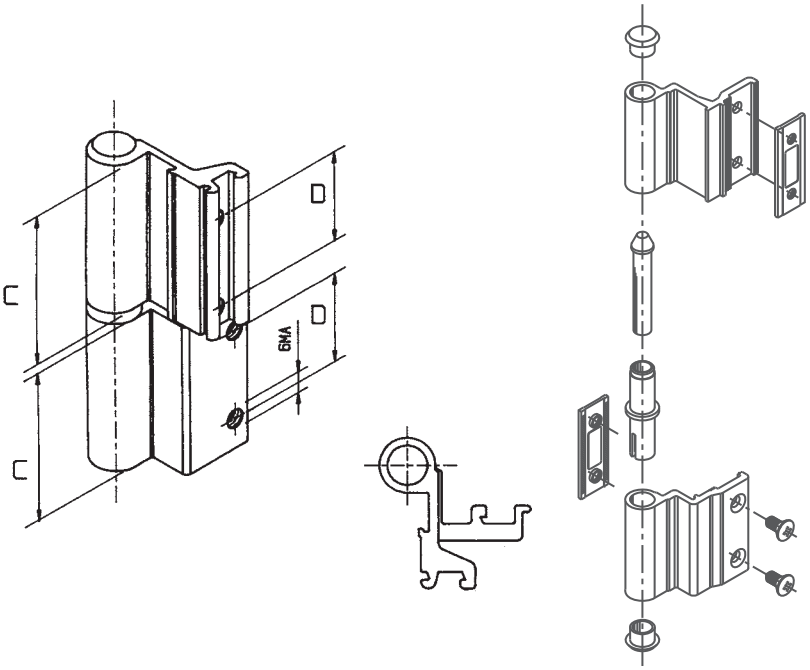

ART.	Descrizione profilati/*Description of sections/Type of profilé*	Quote/*Dimensions/Cotes* C	D
160/1	ALL.CO 5 COMPLANARE/ *COPLANAR / COPLANAIRE*	50	30
160/2	DOMAL STOPPER - EXPORT 40/50	50	30
160/3	ALFETTA	50	30
160/5	NC INTERNATIONAL	50	30
160/6	ERRE 40/50	50	30
160/7	ALL.CO 1	45	30
160/8	ERRE 4 3^ANTA	50	30
160/9	NC NUOVO SORMONTO	50	30
160/10	EKIP 40 COMPLANARE	50	30
160/11	NC INTERNATIONAL 3^ANTA	50	30
160/12	DOMAL STOPPER 3^ANTA	50	30
160/13	ALL.CO 5 SORMONTO	50	30
160/14	ALL.CO 5 SORMONTO 3^ANTA	50	30
160/15	EURO STOPPER	50	30
160/16	EKIP 40 3^ANTA	50	30
160/17	EKIP 40 SORMONTO	45	30
160/18	DOMAL 40 ARROTONDATO	50	30
163/2	DOMAL STOPPER COLLO LUNGO/ *LONG NECK/ COL LONG*	50	30
191/1	CERNIERA PER PERSIANA EPOCAL/ *HINGE FOR EPOCAL SHUTTER/ PAUMELLE POUR VOLET EPOCAL*	50	30
191/2	CERN. PER PERS. EPOCAL COLLO LUNGO/ *LONG NECK HINGE FOR EPOCAL SHUTTER / PAUMELLE POUR VOLET EPOCAL COL LONG*	50	30
194	P 4 SORMONTO	50	30
195	P 4 SORMONTO 3^ANTA	50	30
199/W3	ALL.CO WOOD 3^ANTA	45	30
160/20	REAL	50	30
160/2/3	DOMAL STOPPER 3 ALI/*WINGS / LAMES*	50	30
160/15/3	EURO STOP 3 ALI/*WINGS / LAMES*	50	30
160/6/3	R4 CON GRANI/ *WITH DOWELS/ AVEC BOULONS* 3 ALI/ *WINGS/ LAMES*	50	30
160/5/3	NC INTERNATIONAL 3 ALI/ *WINGS / LAMES*	50	30
160/12/3	DOMAL STOP 3ª ANTA 3 ALI/ *WINGS/ LAMES*	50	30
160/13/3	ALL. CO 5 SORM 3 ALI/ *WINGS / LAMES*	50	30

CARATTERISTICHE CERNIERE A GIUNTO APERTO
Cerniera di tipo reversibile studiata e realizzata con una particolare forma di fissaggio. Nel materiale in dotazione, infatti, ci sono 4 viti inox, la cui particolare forma consente, una volta avvitata la cerniera, di creare delle interferenze sulla cassa del serramento, aumentando in modo notevole le capacità di portata della cerniera, che è di 80 Kg per coppia cerniera. Le piastrine in acciaio inox in dotazione, inoltre, sono zigrinate sui lati per consentire maggiore tenuta nel fissaggio. I risultati ottenuti sono frutto delle prove tecniche fatte dalla CASAL su ogni tipo di profilo.

MATERIALI E COMPONENTI
1 pz. Cerniera in alluminio estruso maschio lega 6060
1 pz. Cerniera in alluminio estruso femmina lega 6060
1 boccola in nylon
2 tappi in nylon
1 perno zincato d. 8xL.52
2 piastrine di fissaggio inox aisi 430
4 viti inox da M5

FINITURE
Anodizzato: argento, bronzo, elettrocolore, elox nero.
Verniciato: Ral standard vedi tabella colori
Speciali: Oro

CONFEZIONI
50 pz per confezione

VARIANTI
-A richiesta è possibile avere il perno inox
-Le cerniere possono essere richieste 3 ali.

CHARACTERISTICS OPEN JOINT HINGE
Reversible type hinges designed and made with a particular fixing system. In fact, in the materials provided there are 4 special stainless steel screws; the particular shape of these screws, once the hinge is screwed on, create interferences on the door frame, considerably increasing hinge bearing capacity, which is of 80 Kg per hinge pair. In addition, the fixing plates in stainless steel furnished with, are knurling on sides to permit more fixing tightness. The results achieved are the fruit of technical tests that CASAL has conducted on all types of sections.

MATERIALS AND COMPONENTS
1 pc extruded aluminium male hinge alloy 6060
1 pc extruded aluminium female hinge alloy 6060
1 nylon bush
2 nylon caps
1 galvanized pin d. 8xL52
2 fixing plates inox aisi 430
4 M5 screws inox aisi 304

FINISHES
Anodized: silver, bronze, electro colour, black elox
Ral: standard, colour chart
Specials: gold

PACKS
50 pcs in each pack

OPTIONAL: On request
-the hinges can be supplied with pin in stainless steel
-Also available with three wings version

CARACTERISTIQUES PAUMELLE A JOINT OUVERT
Paumelle de type réversible, étudiée et réalisée avec un trou de fixation spécial. En effet, les accessoires fournis incluent 4 vis spéciales inox; leur forme particulière permet, une fois la paumelle vissée, de modifier la caisse de la menuiserie et d'augmenter considérablement la charge maximale de la paumelle, qui est de 80 Kg par paire de paumelle. Paumelle dotée de deux plaques en acier inox zinguées sur les côtés pour permettre une fixation plus résistante. Les résultats obtenus sont le fruit d'essais techniques effectués par CASAL sur tous les types de profils.

MATERIAUX ET PIECES
1 Paumelle en aluminium extrudé male alliage 6060
1 paumelle en aluminium extrudé femelle alliage 6060
1 douille en nylon
2 bouchons en nylon
1 axe zinqué d. 8xL.52
2 plaques de fixation inox aisi 430
4 vis M5 inox aisi 304

FINITIONS
Anodisées: argent, bronze, couleur électrique, elox noir
Ral: standard, tableau des couleurs
Speciale: or

EMBALLAGES
50 piéces par boite

SUR DEMANDE:
-paumelle peut etre demandée avec axe en acier inox
-paumelle peut etre demandée tris

Cerniere per Giunto Aperto

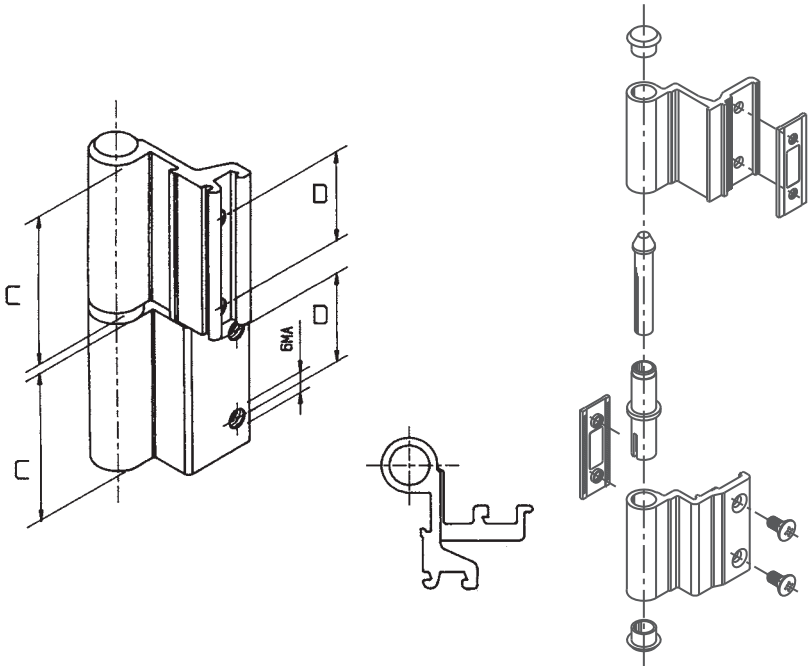

ART.	Descrizione profilati/*Description of sections/Type of profilé*	Quote/*Dimensions/Cotes* C	D
160/1	ALL.CO 5 COMPLANARE/ *COPLANAR / COPLANAIRE*	50	30
160/2	DOMAL STOPPER - EXPORT 40/50	50	30
160/3	ALFETTA	50	30
160/5	NC INTERNATIONAL	50	30
160/6	ERRE 40/50	50	30
160/7	ALL.CO 1	45	30
160/8	ERRE 4 3^ANTA	50	30
160/9	NC NUOVO SORMONTO	50	30
160/10	EKIP 40 COMPLANARE	50	30
160/11	NC INTERNATIONAL 3^ANTA	50	30
160/12	DOMAL STOPPER 3^ANTA	50	30
160/13	ALL.CO 5 SORMONTO	50	30
160/14	ALL.CO 5 SORMONTO 3^ANTA	50	30
160/15	EURO STOPPER	50	30
160/16	EKIP 40 3^ANTA	50	30
160/17	EKIP 40 SORMONTO	45	30
160/18	DOMAL 40 ARROTONDATO	50	30
163/2	DOMAL STOPPER COLLO LUNGO/ *LONG NECK/ COL LONG*	50	30
191/1	CERNIERA PER PERSIANA EPOCAL/ *HINGE FOR EPOCAL SHUTTER/ PAUMELLE POUR VOLET EPOCAL*	50	30
191/2	CERN. PER PERS. EPOCAL COLLO LUNGO/ *LONG NECK HINGE FOR EPOCAL SHUTTER / PAUMELLE POUR VOLET EPOCAL COL LONG*	50	30
194	P 4 SORMONTO	50	30
195	P 4 SORMONTO 3^ANTA	50	30
199/W3	ALL.CO WOOD 3^ANTA	45	30
160/20	REAL	50	30
160/2/3	DOMAL STOPPER 3 ALI/*WINGS / LAMES*	50	30
160/15/3	EURO STOP 3 ALI/*WINGS / LAMES*	50	30
160/6/3	R4 CON GRANI/ *WITH DOWELS/ AVEC BOULONS* 3 ALI/ *WINGS/ LAMES*	50	30
160/5/3	NC INTERNATIONAL 3 ALI/ *WINGS / LAMES*	50	30
160/12/3	DOMAL STOP 3ª ANTA 3 ALI/ *WINGS/ LAMES*	50	30
160/13/3	ALL. CO 5 SORM 3 ALI/ *WINGS / LAMES*	50	30

CARATTERISTICHE CERNIERE A GIUNTO APERTO
Cerniera di tipo reversibile studiata e realizzata con una particolare forma di fissaggio. Nel materiale in dotazione, infatti, ci sono 4 viti inox, la cui particolare forma consente, una volta avvitata la cerniera, di creare delle interferenze sulla cassa del serramento, aumentando in modo notevole le capacità di portata della cerniera, che è di 80 Kg per coppia cerniera. Le piastrine in acciaio inox in dotazione, inoltre, sono zigrinate sui lati per consentire maggiore tenuta nel fissaggio. I risultati ottenuti sono frutto delle prove tecniche fatte dalla CASAL su ogni tipo di profilo.

MATERIALI E COMPONENTI
1 pz. Cerniera in alluminio estruso maschio lega 6060
1 pz. Cerniera in alluminio estruso femmina lega 6060
1 boccola in nylon
2 tappi in nylon
1 perno zincato d. 8xL.52
2 piastrine di fissaggio inox aisi 430
4 viti inox da M5

FINITURE
Anodizzato: argento, bronzo, elettrocolore, elox nero.
Verniciato: Ral standard vedi tabella colori
Speciali: Oro

CONFEZIONI
50 pz per confezione

VARIANTI
-A richiesta è possibile avere il perno inox
-Le cerniere possono essere richieste 3 ali.

CHARACTERISTICS OPEN JOINT HINGE
Reversible type hinges designed and made with a particular fixing system. In fact, in the materials provided there are 4 special stainless steel screws; the particular shape of these screws, once the hinge is screwed on, create interferences on the door frame, considerably increasing hinge bearing capacity, which is of 80 Kg per hinge pair. In addition, the fixing plates in stainless steel furnished with, are knurling on sides to permit more fixing tightness. The results achieved are the fruit of technical tests that CASAL has conducted on all types of sections.

MATERIALS AND COMPONENTS
1 pc extruded aluminium male hinge alloy 6060
1 pc extruded aluminium female hinge alloy 6060
1 nylon bush
2 nylon caps
1 galvanized pin d. 8xL52
2 fixing plates inox aisi 430
4 M5 screws inox aisi 304

FINISHES
Anodized: silver, bronze, electro colour, black elox
Ral: standard, colour chart
Specials: gold

PACKS
50 pcs in each pack

OPTIONAL: On request
-the hinges can be supplied with pin in stainless steel
-Also available with three wings version

CARACTERISTIQUES PAUMELLE A JOINT OUVERT
Paumelle de type réversible, étudiée et réalisée avec un trou de fixation spécial. En effet, les accessoires fournis incluent 4 vis spéciales inox; leur forme particulière permet, une fois la paumelle vissée, de modifier la caisse de la menuiserie et d'augmenter considérablement la charge maximale de la paumelle, qui est de 80 Kg par paire de paumelle. Paumelle dotée de deux plaques en acier inox zinguées sur les côtés pour permettre une fixation plus résistante. Les résultats obtenus sont le fruit d'essais techniques effectués par CASAL sur tous les types de profils.

MATERIAUX ET PIECES
1 Paumelle en aluminium extrudé male alliage 6060
1 paumelle en aluminium extrudé femelle alliage 6060
1 douille en nylon
2 bouchons en nylon
1 axe zinqué d. 8xL.52
2 plaques de fixation inox aisi 430
4 vis M5 inox aisi 304

FINITIONS
Anodisées: argent, bronze, couleur électrique, elox noir
Ral: standard, tableau des couleurs
Speciale: or

EMBALLAGES
50 piéces par boite

SUR DEMANDE:
-paumelle peut etre demandée avec axe en acier inox
-paumelle peut etre demandée tris

Cerniere per Giunto Aperto

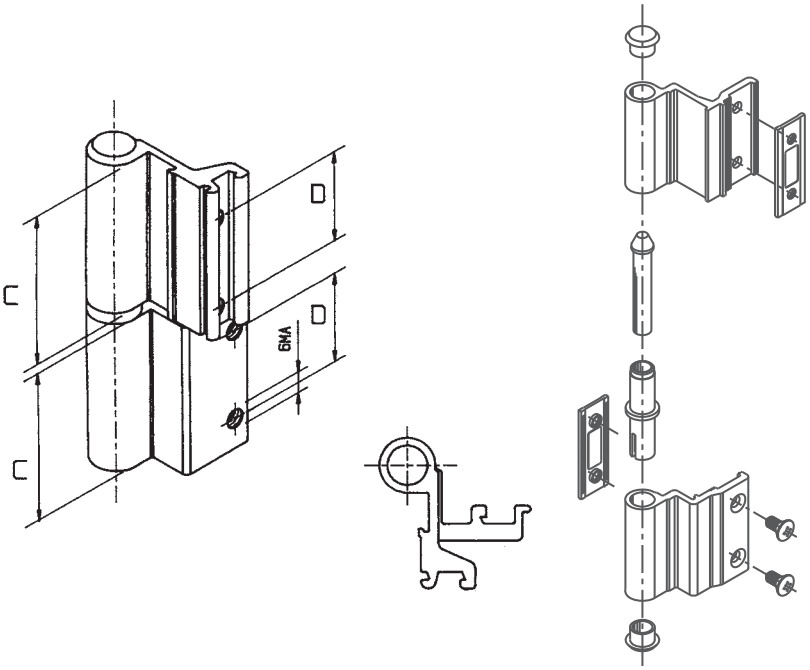

ART.	Descrizione profilati/*Description of sections/Type of profilé*	Quote/*Dimensions/Cotes* C	D
160/1	ALL.CO 5 COMPLANARE/ *COPLANAR / COPLANAIRE*	50	30
160/2	DOMAL STOPPER - EXPORT 40/50	50	30
160/3	ALFETTA	50	30
160/5	NC INTERNATIONAL	50	30
160/6	ERRE 40/50	50	30
160/7	ALL.CO 1	45	30
160/8	ERRE 4 3^ANTA	50	30
160/9	NC NUOVO SORMONTO	50	30
160/10	EKIP 40 COMPLANARE	50	30
160/11	NC INTERNATIONAL 3^ANTA	50	30
160/12	DOMAL STOPPER 3^ANTA	50	30
160/13	ALL.CO 5 SORMONTO	50	30
160/14	ALL.CO 5 SORMONTO 3^ANTA	50	30
160/15	EURO STOPPER	50	30
160/16	EKIP 40 3^ANTA	50	30
160/17	EKIP 40 SORMONTO	45	30
160/18	DOMAL 40 ARROTONDATO	50	30
163/2	DOMAL STOPPER COLLO LUNGO/ *LONG NECK/ COL LONG*	50	30
191/1	CERNIERA PER PERSIANA EPOCAL/ *HINGE FOR EPOCAL SHUTTER/ PAUMELLE POUR VOLET EPOCAL*	50	30
191/2	CERN. PER PERS. EPOCAL COLLO LUNGO/ *LONG NECK HINGE FOR EPOCAL SHUTTER / PAUMELLE POUR VOLET EPOCAL COL LONG*	50	30
194	P 4 SORMONTO	50	30
195	P 4 SORMONTO 3^ANTA	50	30
199/W3	ALL.CO WOOD 3^ANTA	45	30
160/20	REAL	50	30
160/2/3	DOMAL STOPPER 3 ALI/*WINGS / LAMES*	50	30
160/15/3	EURO STOP 3 ALI/*WINGS / LAMES*	50	30
160/6/3	R4 CON GRANI/ *WITH DOWELS/ AVEC BOULONS* 3 ALI/ *WINGS/ LAMES*	50	30
160/5/3	NC INTERNATIONAL 3 ALI/ *WINGS / LAMES*	50	30
160/12/3	DOMAL STOP 3ª ANTA 3 ALI/ *WINGS/ LAMES*	50	30
160/13/3	ALL. CO 5 SORM 3 ALI/ *WINGS / LAMES*	50	30

CARATTERISTICHE CERNIERE A GIUNTO APERTO
Cerniera di tipo reversibile studiata e realizzata con una particolare forma di fissaggio. Nel materiale in dotazione, infatti, ci sono 4 viti inox, la cui particolare forma consente, una volta avvitata la cerniera, di creare delle interferenze sulla cassa del serramento, aumentando in modo notevole le capacità di portata della cerniera, che è di 80 Kg per coppia cerniera. Le piastrine in acciaio inox in dotazione, inoltre, sono zigrinate sui lati per consentire maggiore tenuta nel fissaggio. I risultati ottenuti sono frutto delle prove tecniche fatte dalla CASAL su ogni tipo di profilo.

MATERIALI E COMPONENTI
1 pz. Cerniera in alluminio estruso maschio lega 6060
1 pz. Cerniera in alluminio estruso femmina lega 6060
1 boccola in nylon
2 tappi in nylon
1 perno zincato d. 8xL.52
2 piastrine di fissaggio inox aisi 430
4 viti inox da M5

FINITURE
Anodizzato: argento, bronzo, elettrocolore, elox nero.
Verniciato: Ral standard vedi tabella colori
Speciali: Oro

CONFEZIONI
50 pz per confezione

VARIANTI
-A richiesta è possibile avere il perno inox
-Le cerniere possono essere richieste 3 ali.

CHARACTERISTICS OPEN JOINT HINGE
Reversible type hinges designed and made with a particular fixing system. In fact, in the materials provided there are 4 special stainless steel screws; the particular shape of these screws, once the hinge is screwed on, create interferences on the door frame, considerably increasing hinge bearing capacity, which is of 80 Kg per hinge pair. In addition, the fixing plates in stainless steel furnished with, are knurling on sides to permit more fixing tightness. The results achieved are the fruit of technical tests that CASAL has conducted on all types of sections.

MATERIALS AND COMPONENTS
1 pc extruded aluminium male hinge alloy 6060
1 pc extruded aluminium female hinge alloy 6060
1 nylon bush
2 nylon caps
1 galvanized pin d. 8xL52
2 fixing plates inox aisi 430
4 M5 screws inox aisi 304

FINISHES
Anodized: silver, bronze, electro colour, black elox
Ral: standard, colour chart
Specials: gold

PACKS
50 pcs in each pack

OPTIONAL: On request
-the hinges can be supplied with pin in stainless steel
-Also available with three wings version

CARACTERISTIQUES PAUMELLE A JOINT OUVERT
Paumelle de type réversible, étudiée et réalisée avec un trou de fixation spécial. En effet, les accessoires fournis incluent 4 vis spéciales inox; leur forme particulière permet, une fois la paumelle vissée, de modifier la caisse de la menuiserie et d'augmenter considérablement la charge maximale de la paumelle, qui est de 80 Kg par paire de paumelle. Paumelle dotée de deux plaques en acier inox zinguées sur les côtés pour permettre une fixation plus résistante. Les résultats obtenus sont le fruit d'essais techniques effectués par CASAL sur tous les types de profils.

MATERIAUX ET PIECES
1 Paumelle en aluminium extrudé male alliage 6060
1 paumelle en aluminium extrudé femelle alliage 6060
1 douille en nylon
2 bouchons en nylon
1 axe zinqué d. 8xL.52
2 plaques de fixation inox aisi 430
4 vis M5 inox aisi 304

FINITIONS
Anodisées: argent, bronze, couleur électrique, elox noir
Ral: standard, tableau des couleurs
Speciale: or

EMBALLAGES
50 piéces par boite

SUR DEMANDE:
-paumelle peut etre demandée avec axe en acier inox
-paumelle peut etre demandée tris

Cerniere per Giunto Aperto

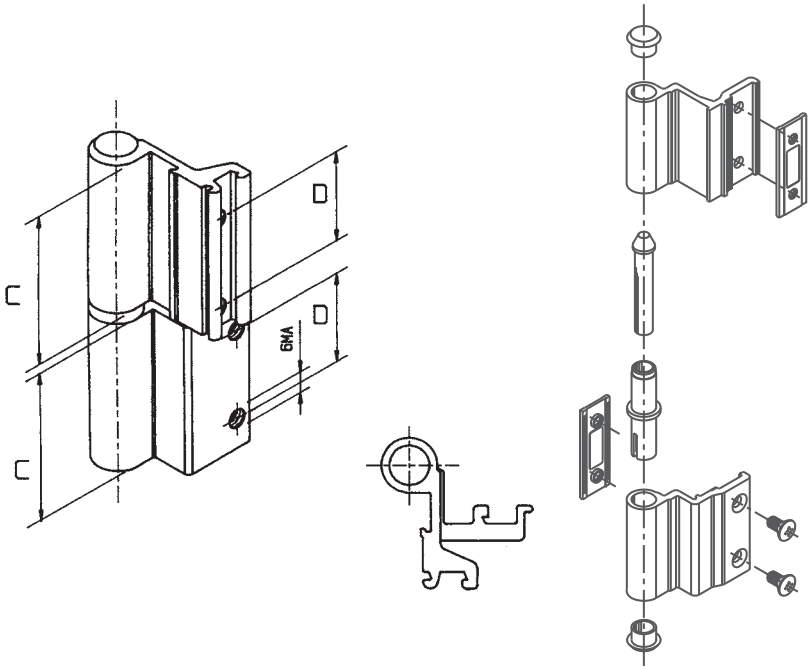

ART.	Descrizione profilati/*Description of sections/Type of profilé*	Quote/*Dimensions/Cotes* C	D
160/1	ALL.CO 5 COMPLANARE/ *COPLANAR / COPLANAIRE*	50	30
160/2	DOMAL STOPPER - EXPORT 40/50	50	30
160/3	ALFETTA	50	30
160/5	NC INTERNATIONAL	50	30
160/6	ERRE 40/50	50	30
160/7	ALL.CO 1	45	30
160/8	ERRE 4 3^ANTA	50	30
160/9	NC NUOVO SORMONTO	50	30
160/10	EKIP 40 COMPLANARE	50	30
160/11	NC INTERNATIONAL 3^ANTA	50	30
160/12	DOMAL STOPPER 3^ANTA	50	30
160/13	ALL.CO 5 SORMONTO	50	30
160/14	ALL.CO 5 SORMONTO 3^ANTA	50	30
160/15	EURO STOPPER	50	30
160/16	EKIP 40 3^ANTA	50	30
160/17	EKIP 40 SORMONTO	45	30
160/18	DOMAL 40 ARROTONDATO	50	30
163/2	DOMAL STOPPER COLLO LUNGO/ *LONG NECK/ COL LONG*	50	30
191/1	CERNIERA PER PERSIANA EPOCAL/ *HINGE FOR EPOCAL SHUTTER/ PAUMELLE POUR VOLET EPOCAL*	50	30
191/2	CERN. PER PERS. EPOCAL COLLO LUNGO/ *LONG NECK HINGE FOR EPOCAL SHUTTER / PAUMELLE POUR VOLET EPOCAL COL LONG*	50	30
194	P 4 SORMONTO	50	30
195	P 4 SORMONTO 3^ANTA	50	30
199/W3	ALL.CO WOOD 3^ANTA	45	30
160/20	REAL	50	30
160/2/3	DOMAL STOPPER 3 ALI/*WINGS / LAMES*	50	30
160/15/3	EURO STOP 3 ALI/*WINGS / LAMES*	50	30
160/6/3	R4 CON GRANI/ *WITH DOWELS/ AVEC BOULONS* 3 ALI/ *WINGS/ LAMES*	50	30
160/5/3	NC INTERNATIONAL 3 ALI/ *WINGS / LAMES*	50	30
160/12/3	DOMAL STOP 3ª ANTA 3 ALI/ *WINGS/ LAMES*	50	30
160/13/3	ALL. CO 5 SORM 3 ALI/ *WINGS / LAMES*	50	30

CARATTERISTICHE CERNIERE A GIUNTO APERTO
Cerniera di tipo reversibile studiata e realizzata con una particolare forma di fissaggio. Nel materiale in dotazione, infatti, ci sono 4 viti inox, la cui particolare forma consente, una volta avvitata la cerniera, di creare delle interferenze sulla cassa del serramento, aumentando in modo notevole le capacità di portata della cerniera, che è di 80 Kg per coppia cerniera. Le piastrine in acciaio inox in dotazione, inoltre, sono zigrinate sui lati per consentire maggiore tenuta nel fissaggio. I risultati ottenuti sono frutto delle prove tecniche fatte dalla CASAL su ogni tipo di profilo.

MATERIALI E COMPONENTI
1 pz. Cerniera in alluminio estruso maschio lega 6060
1 pz. Cerniera in alluminio estruso femmina lega 6060
1 boccola in nylon D.9
1 perno zincato D.7
2 piastrine di fissaggio in all.
4 viti inox da M5

FINITURE
Anodizzato: argento, bronzo, elettrocolore, elox nero.
Verniciato: Ral standard vedi tabella colori
Speciali: Oro

CONFEZIONI
50 pz per confezione

CHARACTERISTICS OPEN JOINT HINGE
Reversible type hinges designed and made with a particular fixing system. In fact, in the materials provided there are 4 special stainless steel screws; the particular shape of these screws, once the hinge is screwed on, create interferences on the door frame, considerably increasing hinge bearing capacity, which is of 80 Kg per hinge pair. In addition, the fixing plates in stainless steel furnished with, are knurling on sides to permit more fixing tightness. The results achieved are the fruit of technical tests that CASAL has conducted on all types of sections.

MATERIALS AND COMPONENTS
1 pc extruded aluminium male hinge alloy 6060
1 pc extruded aluminium female hinge alloy 6060
1 nylon bush D.9
1 galvanized pin D.7
2 fixing plates all.
4 M5 screws inox aisi 304

FINISHES
Anodized: silver, bronze, electro colour, black elox
Ral: standard, colour chart
Specials: gold

PACKS
50 pcs in each pack

CARACTERISTIQUES PAUMELLE A JOINT OUVERT
Paumelle de type réversible, étudiée et réalisée avec un trou de fixation spécial. En effet, les accessoires fournis incluent 4 vis spéciales inox; leur forme particulière permet, une fois la paumelle vissée, de modifier la caisse de la menuiserie et d'augmenter considérablement la charge maximale de la paumelle, qui est de 80 Kg par paire de paumelle. Paumelle dotée de deux plaques en acier inox zinguées sur les côtés pour permettre une fixation plus résistante. Les résultats obtenus sont le fruit d'essais techniques effectués par CASAL sur tous les types de profils.

MATERIAUX ET PIECES
1 Paumelle en aluminium extrudé male alliage 6060
1 paumelle en aluminium extrudé femelle alliage 6060
1 douille en nylon D.9
1 axe zinqué D.7
2 plaques de fixation in zama
4 vis M5 inox aisi 304

FINITIONS
Anodisées: argent, bronze, couleur électrique, elox noir
Ral: standard, tableau des couleurs
Speciale: or

EMBALLAGES
50 piéces par boite

Cerniere per Giunto Aperto

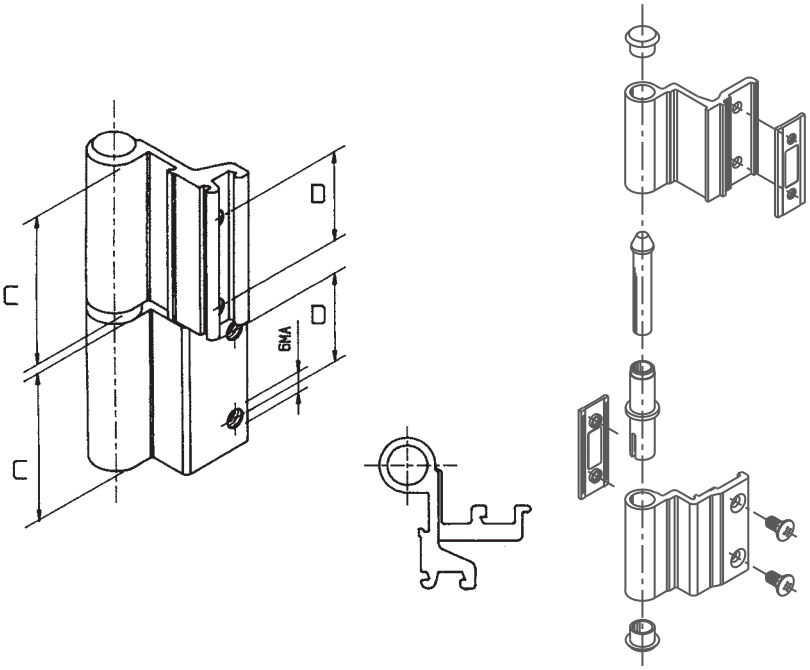

ART.	Descrizione profilati/*Description of sections/Type of profilé*	Quote/*Dimensions/Cotes* C	D
160/1	ALL.CO 5 COMPLANARE/ *COPLANAR / COPLANAIRE*	50	30
160/2	DOMAL STOPPER - EXPORT 40/50	50	30
160/3	ALFETTA	50	30
160/5	NC INTERNATIONAL	50	30
160/6	ERRE 40/50	50	30
160/7	ALL.CO 1	45	30
160/8	ERRE 4 3^ANTA	50	30
160/9	NC NUOVO SORMONTO	50	30
160/10	EKIP 40 COMPLANARE	50	30
160/11	NC INTERNATIONAL 3^ANTA	50	30
160/12	DOMAL STOPPER 3^ANTA	50	30
160/13	ALL.CO 5 SORMONTO	50	30
160/14	ALL.CO 5 SORMONTO 3^ANTA	50	30
160/15	EURO STOPPER	50	30
160/16	EKIP 40 3^ANTA	50	30
160/17	EKIP 40 SORMONTO	45	30
160/18	DOMAL 40 ARROTONDATO	50	30
163/2	DOMAL STOPPER COLLO LUNGO/ *LONG NECK/ COL LONG*	50	30
191/1	CERNIERA PER PERSIANA EPOCAL/ *HINGE FOR EPOCAL SHUTTER/ PAUMELLE POUR VOLET EPOCAL*	50	30
191/2	CERN. PER PERS. EPOCAL COLLO LUNGO/ *LONG NECK HINGE FOR EPOCAL SHUTTER / PAUMELLE POUR VOLET EPOCAL COL LONG*	50	30
194	P 4 SORMONTO	50	30
195	P 4 SORMONTO 3^ANTA	50	30
199/W3	ALL.CO WOOD 3^ANTA	45	30
160/20	REAL	50	30
160/2/3	DOMAL STOPPER 3 ALI/*WINGS / LAMES*	50	30
160/15/3	EURO STOP 3 ALI/*WINGS / LAMES*	50	30
160/6/3	R4 CON GRANI/ *WITH DOWELS/ AVEC BOULONS* 3 ALI/ *WINGS/ LAMES*	50	30
160/5/3	NC INTERNATIONAL 3 ALI/ *WINGS / LAMES*	50	30
160/12/3	DOMAL STOP 3ª ANTA 3 ALI/ *WINGS/ LAMES*	50	30
160/13/3	ALL. CO 5 SORM 3 ALI/ *WINGS / LAMES*	50	30

CARATTERISTICHE CERNIERE A GIUNTO APERTO
Cerniera di tipo reversibile studiata e realizzata con una particolare forma di fissaggio. Nel materiale in dotazione, infatti, ci sono 4 viti inox, la cui particolare forma consente, una volta avvitata la cerniera, di creare delle interferenze sulla cassa del serramento, aumentando in modo notevole le capacità di portata della cerniera, che è di 80 Kg per coppia cerniera. Le piastrine in acciaio inox in dotazione, inoltre, sono zigrinate sui lati per consentire maggiore tenuta nel fissaggio. I risultati ottenuti sono frutto delle prove tecniche fatte dalla CASAL su ogni tipo di profilo.

MATERIALI E COMPONENTI
1 pz. Cerniera in alluminio estruso maschio lega 6060
1 pz. Cerniera in alluminio estruso femmina lega 6060
1 boccola in nylon
1 perno zincato D.8x52
2 piastrine di fissaggio in zama
4 viti inox da M5
2 tappi in nylon

FINITURE
Anodizzato: argento, bronzo, elettrocolore, elox nero.
Verniciato: Ral standard vedi tabella colori
Speciali: Oro

CONFEZIONI
50 pz per confezione

CHARACTERISTICSOPEN JOINT HINGE
Reversible type hinges designed and made with a particular fixing system. In fact, in the materials provided there are 4 special stainless steel screws; the particular shape of these screws, once the hinge is screwed on, create interferences on the door frame, considerably increasing hinge bearing capacity, which is of 80 Kg per hinge pair. In addition, the fixing plates in stainless steel furnished with, are knurling on sides to permit more fixing tightness. The results achieved are the fruit of technical tests that CASAL has conducted on all types of sections.

MATERIALS AND COMPONENTS
1 pc extruded aluminium male hinge alloy 6060
1 pc extruded aluminium female hinge alloy 6060
1 nylon bush
1 galvanized pin D.8x52
2 fixing plates in zama
4 M5 screws inox aisi 304
2 nylon caps

FINISHES
Anodized: silver, bronze, electro colour, black elox
Ral: standard, colour chart
Specials: gold

PACKS
50 pcs in each pack

CARACTERISTIQUES PAUMELLE A JOINT OUVERT
Paumelle de type réversible, étudiée et réalisée avec un trou de fixation spécial. En effet, les accessoires fournis incluent 4 vis spéciales inox; leur forme particulière permet, une fois la paumelle vissée, de modifier la caisse de la menuiserie et d'augmenter considérablement la charge maximale de la paumelle, qui est de 80 Kg par paire de paumelle. Paumelle dotée de deux plaques en acier inox zinguées sur les côtés pour permettre une fixation plus résistante. Les résultats obtenus sont le fruit d'essais techniques effectués par CASAL sur tous les types de profils.

MATERIAUX ET PIECES
1 Paumelle en aluminium extrudé male alliage 6060
1 paumelle en aluminium extrudé femelle alliage 6060
1 douille en nylon
1 axe zinqué D.8x52
2 plaques de fixation in zama
4 vis M5 inox aisi 304
2 bouchons en nylon

FINITIONS
Anodisées: argent, bronze, couleur électrique, elox noir
Ral: standard, tableau des couleurs
Speciale: or

EMBALLAGES
50 piéces par boite

Cerniere per Giunto Aperto

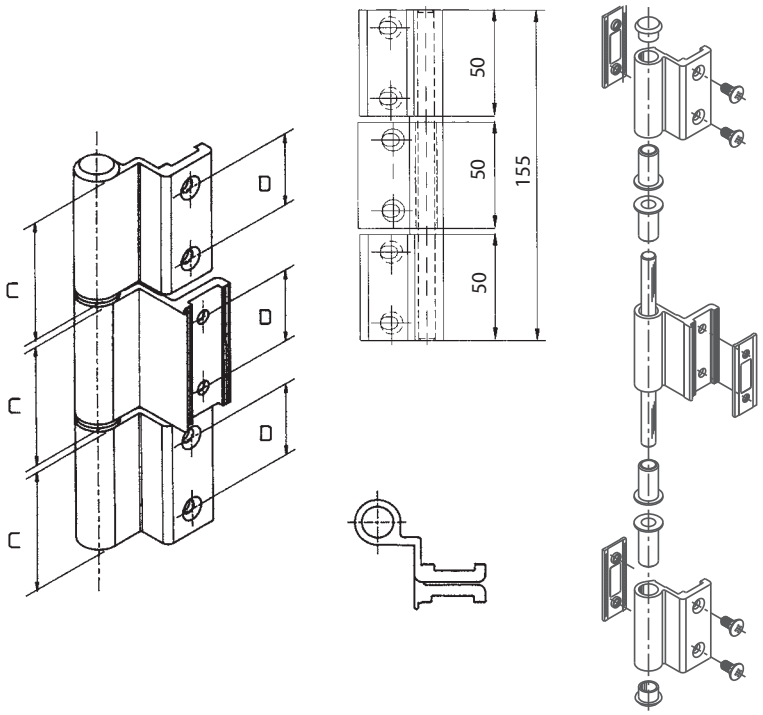

ART.	Descrizione profilati/*Description of sections/Type of profilé*	Quote/*Dimensions/Cotes* C	D
160/1	ALL.CO 5 COMPLANARE/ *COPLANAR / COPLANAIRE*	50	30
160/2	DOMAL STOPPER - EXPORT 40/50	50	30
160/3	ALFETTA	50	30
160/5	NC INTERNATIONAL	50	30
160/6	ERRE 40/50	50	30
160/7	ALL.CO 1	45	30
160/8	ERRE 4 3^ANTA	50	30
160/9	NC NUOVO SORMONTO	50	30
160/10	EKIP 40 COMPLANARE	50	30
160/11	NC INTERNATIONAL 3^ANTA	50	30
160/12	DOMAL STOPPER 3^ANTA	50	30
160/13	ALL.CO 5 SORMONTO	50	30
160/14	ALL.CO 5 SORMONTO 3^ANTA	50	30
160/15	EURO STOPPER	50	30
160/16	EKIP 40 3^ANTA	50	30
160/17	EKIP 40 SORMONTO	45	30
160/18	DOMAL 40 ARROTONDATO	50	30
163/2	DOMAL STOPPER COLLO LUNGO/ *LONG NECK/ COL LONG*	50	30
191/1	CERNIERA PER PERSIANA EPOCAL/ *HINGE FOR EPOCAL SHUTTER/ PAUMELLE POUR VOLET EPOCAL*	50	30
191/2	CERN. PER PERS. EPOCAL COLLO LUNGO/ *LONG NECK HINGE FOR EPOCAL SHUTTER / PAUMELLE POUR VOLET EPOCAL COL LONG*	50	30
194	P 4 SORMONTO	50	30
195	P 4 SORMONTO 3^ANTA	50	30
199/W3	ALL.CO WOOD 3^ANTA	45	30
160/20	REAL	50	30
160/2/3	DOMAL STOPPER 3 ALI/*WINGS / LAMES*	50	30
160/15/3	EURO STOP 3 ALI/*WINGS / LAMES*	50	30
160/6/3	R4 CON GRANI/ *WITH DOWELS/ AVEC BOULONS* 3 ALI/ *WINGS/ LAMES*	50	30
160/5/3	NC INTERNATIONAL 3 ALI/ *WINGS / LAMES*	50	30
160/12/3	DOMAL STOP 3ª ANTA 3 ALI/ *WINGS/ LAMES*	50	30
160/13/3	ALL. CO 5 SORM 3 ALI/ *WINGS / LAMES*	50	30

CARATTERISTICHE CERNIERE A GIUNTO APERTO
Cerniera di tipo reversibile studiata e realizzata con una particolare forma di fissaggio. Nel materiale in dotazione, infatti, ci sono 4 viti inox, la cui particolare forma consente, una volta avvitata la cerniera, di creare delle interferenze sulla cassa del serramento, aumentando in modo notevole le capacità di portata della cerniera, che è di 120 Kg per coppia cerniera. Le piastrine in acciaio inox in dotazione, inoltre, sono zigrinate sui lati per consentire maggiore tenuta nel fissaggio. I risultati ottenuti sono frutto delle prove tecniche fatte dalla CASAL su ogni tipo di profilo.

MATERIALI E COMPONENTI
2 pz. Cerniera in alluminio estruso maschio lega 6060
1 pz. Cerniera in alluminio estruso femmina lega 6060
3 boccole aperte L.22 in nylon per 3 Ali
1 boccola chiusa L.26 in nylon per 3 Ali
2 tappi in nylon D.11 per cerniere
1 perno zincato d. 8xL.128
3 piastrine di fissaggio inox
6 viti TGS+5x10 inox

FINITURE
Anodizzato: argento, bronzo, elettrocolore, elox nero.
Verniciato: Ral standard vedi tabella colori
Speciali: Oro

CONFEZIONI
50 pz per confezione

CHARACTERISTICS OPEN JOINT HINGE
Reversible type hinges designed and made with a particular fixing system. In fact, in the materials provided there are 4 special stainless steel screws; the particular shape of these screws, once the hinge is screwed on, create interferences on the door frame, considerably increasing hinge bearing capacity, which is of 120 Kg per hinge pair. In addition, the fixing plates in stainless steel furnished with, are knurling on sides to permit more fixing tightness. The results achieved are the fruit of technical tests that CASAL has conducted on all types of sections.

MATERIALS AND COMPONENTS
2 pc extruded aluminium male hinge alloy 6060
1 pc extruded aluminium female hinge alloy 6060
3 nylon open bushes L.22 for 3 wings
1 nylon closed bush L.26 for 3 wings
2 nylon caps D.11 for hinges
1 galvanized pin d. 8xL128
3 fixing plates inox
6 Mx10 stainless steel

FINISHES
Anodized: silver, bronze, electro colour, black elox
Ral: standard, colour chart
Specials: gold

PACKS
50 pcs in each pack

CARACTERISTIQUES PAUMELLE A JOINT OUVERT
Paumelle de type réversible, étudiée et réalisée avec un trou de fixation spécial. En effet, les accessoires fournis incluent 4 vis spéciales inox; leur forme particulière permet, une fois la paumelle vissée, de modifier la caisse de la menuiserie et d'augmenter considérablement la charge maximale de la paumelle, qui est de 120 Kg par paire de paumelle. Paumelle dotée de deux plaques en acier inox zinguées sur les côtés pour permettre une fixation plus résistante. Les résultats obtenus sont le fruit d'essais techniques effectués par CASAL sur tous les types de profils.

MATERIAUX ET PIECES
2 Paumelle en aluminium extrudé male alliage 6060
1 paumelle en aluminium extrudé femelle alliage 6060
3 douilles ouvertes L.22 en nylon pour 3 Ailes
1 douille fermée L.26 en nylon pour 3 Ailes
2 bouchons en nylon pour paumelles
1 axe zinqué d. 8xL.128
3 plaques de fixation inox aisi 430
6 boulons Mx10 inox

FINITIONS
Anodisées: argent, bronze, couleur électrique, elox noir
Ral: standard, tableau des couleurs
Speciale: or

EMBALLAGES
50 pièces par boite

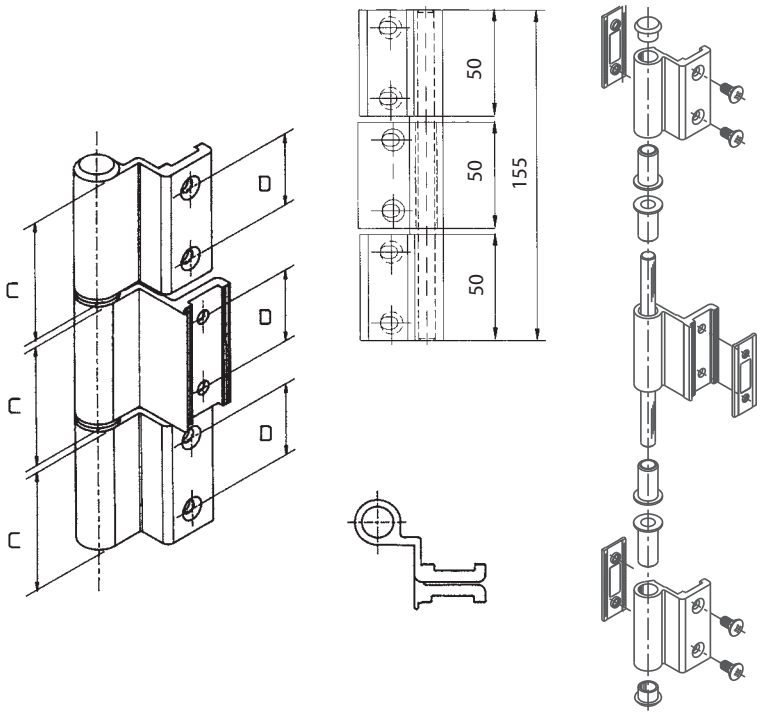

Cerniere per Giunto Aperto

ART.	Descrizione profilati/*Description of sections/Type of profilé*	Quote/*Dimensions/Cotes* C	D
160/1	ALL.CO 5 COMPLANARE/ *COPLANAR / COPLANAIRE*	50	30
160/2	DOMAL STOPPER - EXPORT 40/50	50	30
160/3	ALFETTA	50	30
160/5	NC INTERNATIONAL	50	30
160/6	ERRE 40/50	50	30
160/7	ALL.CO 1	45	30
160/8	ERRE 4 3^ANTA	50	30
160/9	NC NUOVO SORMONTO	50	30
160/10	EKIP 40 COMPLANARE	50	30
160/11	NC INTERNATIONAL 3^ANTA	50	30
160/12	DOMAL STOPPER 3^ANTA	50	30
160/13	ALL.CO 5 SORMONTO	50	30
160/14	ALL.CO 5 SORMONTO 3^ANTA	50	30
160/15	EURO STOPPER	50	30
160/16	EKIP 40 3^ANTA	50	30
160/17	EKIP 40 SORMONTO	45	30
160/18	DOMAL 40 ARROTONDATO	50	30
163/2	DOMAL STOPPER COLLO LUNGO/ *LONG NECK/ COL LONG*	50	30
191/1	CERNIERA PER PERSIANA EPOCAL/ *HINGE FOR EPOCAL SHUTTER/ PAUMELLE POUR VOLET EPOCAL*	50	30
191/2	CERN. PER PERS. EPOCAL COLLO LUNGO/ *LONG NECK HINGE FOR EPOCAL SHUTTER / PAUMELLE POUR VOLET EPOCAL COL LONG*	50	30
194	P 4 SORMONTO	50	30
195	P 4 SORMONTO 3^ANTA	50	30
199/W3	ALL.CO WOOD 3^ANTA	45	30
160/20	REAL	50	30
160/2/3	DOMAL STOPPER 3 ALI/*WINGS / LAMES*	50	30
160/15/3	EURO STOP 3 ALI/*WINGS / LAMES*	50	30
160/6/3	R4 CON GRANI/ *WITH DOWELS/ AVEC BOULONS* 3 ALI/ *WINGS/ LAMES*	50	30
160/5/3	NC INTERNATIONAL 3 ALI/ *WINGS / LAMES*	50	30
160/12/3	DOMAL STOP 3ª ANTA 3 ALI/ *WINGS/ LAMES*	50	30
160/13/3	ALL. CO 5 SORM 3 ALI/ *WINGS / LAMES*	50	30

CARATTERISTICHE CERNIERE A GIUNTO APERTO
Cerniera di tipo reversibile studiata e realizzata con una particolare forma di fissaggio. Nel materiale in dotazione, infatti, ci sono 4 viti inox, la cui particolare forma consente, una volta avvitata la cerniera, di creare delle interferenze sulla cassa del serramento, aumentando in modo notevole le capacità di portata della cerniera, che è di 120 Kg per coppia cerniera. Le piastrine in acciaio inox in dotazione, inoltre, sono zigrinate sui lati per consentire maggiore tenuta nel fissaggio. I risultati ottenuti sono frutto delle prove tecniche fatte dalla CASAL su ogni tipo di profilo.

MATERIALI E COMPONENTI
2 pz. Cerniera in alluminio estruso maschio lega 6060
1 pz. Cerniera in alluminio estruso femmina lega 6060
3 boccole aperte L.22 in nylon per 3 Ali
1 boccola chiusa L.26 in nylon per 3 Ali
2 tappi in nylon D.11 per cerniere
1 perno zincato d. 8xL.128
3 piastrine di fissaggio inox
6 viti TGS+5x10 inox

FINITURE
Anodizzato: argento, bronzo, elettrocolore, elox nero.
Verniciato: Ral standard vedi tabella colori
Speciali: Oro

CONFEZIONI
50 pz per confezione

CHARACTERISTICS OPEN JOINT HINGE
Reversible type hinges designed and made with a particular fixing system. In fact, in the materials provided there are 4 special stainless steel screws; the particular shape of these screws, once the hinge is screwed on, create interferences on the door frame, considerably increasing hinge bearing capacity, which is of 120 Kg per hinge pair. In addition, the fixing plates in stainless steel furnished with, are knurling on sides to permit more fixing tightness. The results achieved are the fruit of technical tests that CASAL has conducted on all types of sections.

MATERIALS AND COMPONENTS
2 pc extruded aluminium male hinge alloy 6060
1 pc extruded aluminium female hinge alloy 6060
3 nylon open bushes L.22 for 3 wings
1 nylon closed bush L.26 for 3 wings
2 nylon caps D.11 for hinges
1 galvanized pin d. 8xL128
3 fixing plates inox
6 Mx10 stainless steel

FINISHES
Anodized: silver, bronze, electro colour, black elox
Ral: standard, colour chart
Specials: gold

PACKS
50 pcs in each pack

CARACTERISTIQUES PAUMELLE A JOINT OUVERT
Paumelle de type réversible, étudiée et réalisée avec un trou de fixation spécial. En effet, les accessoires fournis incluent 4 vis spéciales inox; leur forme particulière permet, une fois la paumelle vissée, de modifier la caisse de la menuiserie et d'augmenter considérablement la charge maximale de la paumelle, qui est de 120 Kg par paire de paumelle. Paumelle dotée de deux plaques en acier inox zinguées sur les côtés pour permettre une fixation plus résistante. Les résultats obtenus sont le fruit d'essais techniques effectués par CASAL sur tous les types de profils.

MATERIAUX ET PIECES
2 Paumelle en aluminium extrudé male alliage 6060
1 paumelle en aluminium extrudé femelle alliage 6060
3 douilles ouvertes L.22 en nylon pour 3 Ailes
1 douille fermée L.26 en nylon pour 3 Ailes
2 bouchons en nylon pour paumelles
1 axe zinqué d. 8xL.128
3 plaques de fixation inox aisi 430
6 boulons Mx10 inox

FINITIONS
Anodisées: argent, bronze, couleur électrique, elox noir
Ral: standard, tableau des couleurs
Speciale: or

EMBALLAGES
50 piéces par boite

Cerniere per Giunto Aperto

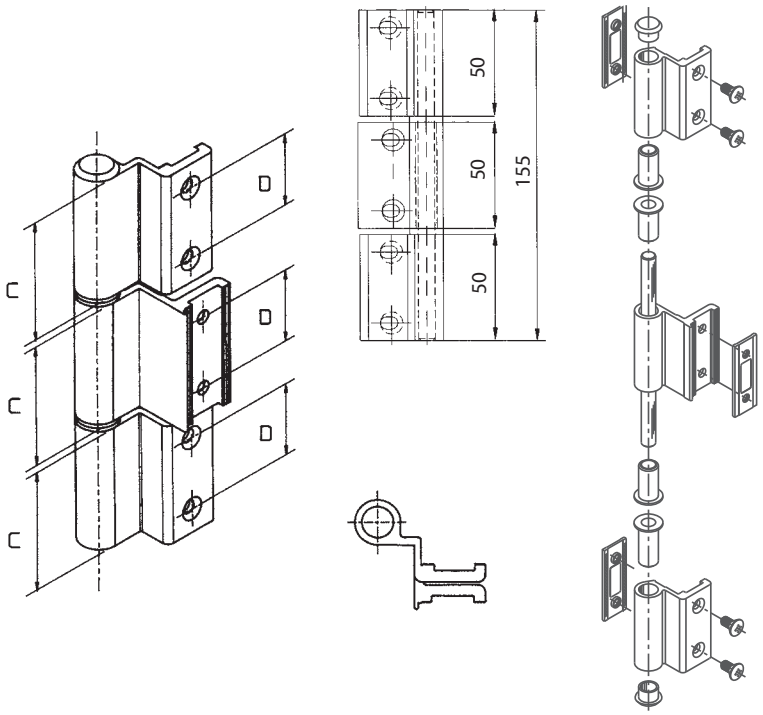

ART.	Descrizione profilati/*Description of sections/Type of profilé*	Quote/*Dimensions/Cotes* C	D
160/1	ALL.CO 5 COMPLANARE/ *COPLANAR / COPLANAIRE*	50	30
160/2	DOMAL STOPPER - EXPORT 40/50	50	30
160/3	ALFETTA	50	30
160/5	NC INTERNATIONAL	50	30
160/6	ERRE 40/50	50	30
160/7	ALL.CO 1	45	30
160/8	ERRE 4 3^ANTA	50	30
160/9	NC NUOVO SORMONTO	50	30
160/10	EKIP 40 COMPLANARE	50	30
160/11	NC INTERNATIONAL 3^ANTA	50	30
160/12	DOMAL STOPPER 3^ANTA	50	30
160/13	ALL.CO 5 SORMONTO	50	30
160/14	ALL.CO 5 SORMONTO 3^ANTA	50	30
160/15	EURO STOPPER	50	30
160/16	EKIP 40 3^ANTA	50	30
160/17	EKIP 40 SORMONTO	45	30
160/18	DOMAL 40 ARROTONDATO	50	30
163/2	DOMAL STOPPER COLLO LUNGO/ *LONG NECK/ COL LONG*	50	30
191/1	CERNIERA PER PERSIANA EPOCAL/ *HINGE FOR EPOCAL SHUTTER/ PAUMELLE POUR VOLET EPOCAL*	50	30
191/2	CERN. PER PERS. EPOCAL COLLO LUNGO/ *LONG NECK HINGE FOR EPOCAL SHUTTER / PAUMELLE POUR VOLET EPOCAL COL LONG*	50	30
194	P 4 SORMONTO	50	30
195	P 4 SORMONTO 3^ANTA	50	30
199/W3	ALL.CO WOOD 3^ANTA	45	30
160/20	REAL	50	30
160/2/3	DOMAL STOPPER 3 ALI/*WINGS / LAMES*	50	30
160/15/3	EURO STOP 3 ALI/*WINGS / LAMES*	50	30
160/6/3	R4 CON GRANI/ *WITH DOWELS/ AVEC BOULONS* 3 ALI/ *WINGS/ LAMES*	50	30
160/5/3	NC INTERNATIONAL 3 ALI/ *WINGS / LAMES*	50	30
160/12/3	DOMAL STOP 3ª ANTA 3 ALI/ *WINGS/ LAMES*	50	30
160/13/3	ALL. CO 5 SORM 3 ALI/ *WINGS / LAMES*	50	30

CARATTERISTICHE CERNIERE A GIUNTO APERTO
Cerniera di tipo reversibile studiata e realizzata con una particolare forma di fissaggio. Nel materiale in dotazione, infatti, ci sono 4 viti inox, la cui particolare forma consente, una volta avvitata la cerniera, di creare delle interferenze sulla cassa del serramento, aumentando in modo notevole le capacità di portata della cerniera, che è di 120 Kg per coppia cerniera. Le piastrine in acciaio inox in dotazione, inoltre, sono zigrinate sui lati per consentire maggiore tenuta nel fissaggio. I risultati ottenuti sono frutto delle prove tecniche fatte dalla CASAL su ogni tipo di profilo.

MATERIALI E COMPONENTI
2 pz. Cerniera in alluminio estruso maschio lega 6060
1 pz. Cerniera in alluminio estruso femmina lega 6060
3 boccole aperte L.22 in nylon per 3 Ali
1 boccola chiusa L.26 in nylon per 3 Ali
2 tappi in nylon D.11 per cerniere
1 perno zincato d. 8xL.128
3 piastrine di fissaggio inox
6 viti TGS+5x10 inox a coppa

FINITURE
Anodizzato: argento, bronzo, elettrocolore, elox nero.
Verniciato: Ral standard vedi tabella colori
Speciali: Oro

CONFEZIONI
50 pz per confezione

CHARACTERISTICS OPEN JOINT HINGE
Reversible type hinges designed and made with a particular fixing system. In fact, in the materials provided there are 4 special stainless steel screws; the particular shape of these screws, once the hinge is screwed on, create interferences on the door frame, considerably increasing hinge bearing capacity, which is of 120 Kg per hinge pair. In addition, the fixing plates in stainless steel furnished with, are knurling on sides to permit more fixing tightness. The results achieved are the fruit of technical tests that CASAL has conducted on all types of sections.

MATERIALS AND COMPONENTS
2 pc extruded aluminium male hinge alloy 6060
1 pc extruded aluminium female hinge alloy 6060
3 nylon open bushes L.22 for 3 wings
1 nylon closed bush L.26 for 3 wings
2 nylon caps D.11 for hinges
1 galvanized pin d. 8xL128
3 fixing plates inox
6 Mx10 stainless steel dowels

FINISHES
Anodized: silver, bronze, electro colour, black elox
Ral: standard, colour chart
Specials: gold

PACKS
50 pcs in each pack

CARACTERISTIQUES PAUMELLE A JOINT OUVERT
Paumelle de type réversible, étudiée et réalisée avec un trou de fixation spécial. En effet, les accessoires fournis incluent 4 vis spéciales inox; leur forme particulière permet, une fois la paumelle vissée, de modifier la caisse de la menuiserie et d'augmenter considérablement la charge maximale de la paumelle, qui est de 120 Kg par paire de paumelle. Paumelle dotée de deux plaques en acier inox zinguées sur les côtés pour permettre une fixation plus résistante. Les résultats obtenus sont le fruit d'essais techniques effectués par CASAL sur tous les types de profils.

MATERIAUX ET PIECES
2 Paumelle en aluminium extrudé male alliage 6060
1 paumelle en aluminium extrudé femelle alliage 6060
3 douilles ouvertes L.22 en nylon pour 3 Ailes
1 douille fermée L.26 en nylon pour 3 Ailes
2 bouchons en nylon pour paumelles
1 axe zinqué d. 8xL.128
3 plaques de fixation inox aisi 430
6 boulons Mx10 inox à pointe

FINITIONS
Anodisées: argent, bronze, couleur électrique, elox noir
Ral: standard, tableau des couleurs
Speciale: or

EMBALLAGES
50 pièces par boite

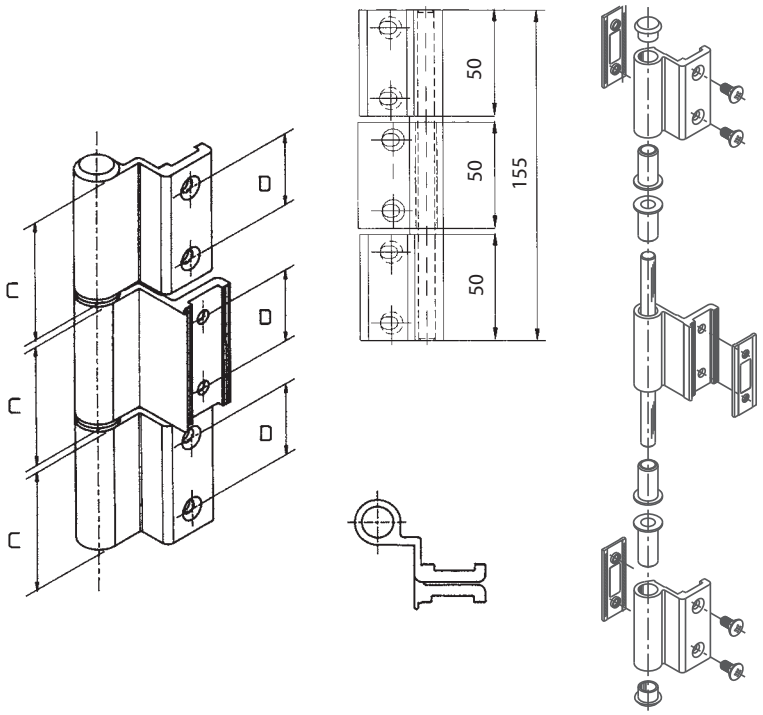

Cerniere per Giunto Aperto

ART.	Descrizione profilati/*Description of sections/Type of profilé*	Quote/*Dimensions/Cotes* C	D
160/1	ALL.CO 5 COMPLANARE/ *COPLANAR / COPLANAIRE*	50	30
160/2	DOMAL STOPPER - EXPORT 40/50	50	30
160/3	ALFETTA	50	30
160/5	NC INTERNATIONAL	50	30
160/6	ERRE 40/50	50	30
160/7	ALL.CO 1	45	30
160/8	ERRE 4 3^ANTA	50	30
160/9	NC NUOVO SORMONTO	50	30
160/10	EKIP 40 COMPLANARE	50	30
160/11	NC INTERNATIONAL 3^ANTA	50	30
160/12	DOMAL STOPPER 3^ANTA	50	30
160/13	ALL.CO 5 SORMONTO	50	30
160/14	ALL.CO 5 SORMONTO 3^ANTA	50	30
160/15	EURO STOPPER	50	30
160/16	EKIP 40 3^ANTA	50	30
160/17	EKIP 40 SORMONTO	45	30
160/18	DOMAL 40 ARROTONDATO	50	30
163/2	DOMAL STOPPER COLLO LUNGO/ *LONG NECK/ COL LONG*	50	30
191/1	CERNIERA PER PERSIANA EPOCAL/ *HINGE FOR EPOCAL SHUTTER/ PAUMELLE POUR VOLET EPOCAL*	50	30
191/2	CERN. PER PERS. EPOCAL COLLO LUNGO/ *LONG NECK HINGE FOR EPOCAL SHUTTER / PAUMELLE POUR VOLET EPOCAL COL LONG*	50	30
194	P 4 SORMONTO	50	30
195	P 4 SORMONTO 3^ANTA	50	30
199/W3	ALL.CO WOOD 3^ANTA	45	30
160/20	REAL	50	30
160/2/3	DOMAL STOPPER 3 ALI/*WINGS / LAMES*	50	30
160/15/3	EURO STOP 3 ALI/*WINGS / LAMES*	50	30
160/6/3	R4 CON GRANI/ *WITH DOWELS/ AVEC BOULONS* 3 ALI/ *WINGS/ LAMES*	50	30
160/5/3	NC INTERNATIONAL 3 ALI/ *WINGS / LAMES*	50	30
160/12/3	DOMAL STOP 3ª ANTA 3 ALI/ *WINGS/ LAMES*	50	30
160/13/3	ALL. CO 5 SORM 3 ALI/ *WINGS / LAMES*	50	30

CARATTERISTICHE CERNIERE A GIUNTO APERTO
Cerniera di tipo reversibile studiata e realizzata con una particolare forma di fissaggio. Nel materiale in dotazione, infatti, ci sono 4 viti inox, la cui particolare forma consente, una volta avvitata la cerniera, di creare delle interferenze sulla cassa del serramento, aumentando in modo notevole le capacità di portata della cerniera, che è di 120 Kg per coppia cerniera. Le piastrine in acciaio inox in dotazione, inoltre, sono zigrinate sui lati per consentire maggiore tenuta nel fissaggio. I risultati ottenuti sono frutto delle prove tecniche fatte dalla CASAL su ogni tipo di profilo.

MATERIALI E COMPONENTI
2 pz. Cerniera in alluminio estruso maschio lega 6060
1 pz. Cerniera in alluminio estruso femmina lega 6060
3 boccole aperte L.22 in nylon per 3 Ali
1 boccola chiusa L.26 in nylon per 3 Ali
2 tappi in nylon D.11 per cerniere
1 perno zincato d. 8xL.128
3 piastrine di fissaggio inox
6 viti TGS+5x10 inox

FINITURE
Anodizzato: argento, bronzo, elettrocolore, elox nero.
Verniciato: Ral standard vedi tabella colori
Speciali: Oro

CONFEZIONI
50 pz per confezione

CHARACTERISTICS OPEN JOINT HINGE
Reversible type hinges designed and made with a particular fixing system. In fact, in the materials provided there are 4 special stainless steel screws; the particular shape of these screws, once the hinge is screwed on, create interferences on the door frame, considerably increasing hinge bearing capacity, which is of 120 Kg per hinge pair. In addition, the fixing plates in stainless steel furnished with, are knurling on sides to permit more fixing tightness. The results achieved are the fruit of technical tests that CASAL has conducted on all types of sections.

MATERIALS AND COMPONENTS
2 pc extruded aluminium male hinge alloy 6060
1 pc extruded aluminium female hinge alloy 6060
3 nylon open bushes L.22 for 3 wings
1 nylon closed bush L.26 for 3 wings
2 nylon caps D.11 for hinges
1 galvanized pin d. 8xL128
3 fixing plates inox
6 Mx10 stainless steel

FINISHES
Anodized: silver, bronze, electro colour, black elox
Ral: standard, colour chart
Specials: gold

PACKS
50 pcs in each pack

CARACTERISTIQUES PAUMELLE A JOINT OUVERT
Paumelle de type réversible, étudiée et réalisée avec un trou de fixation spécial. En effet, les accessoires fournis incluent 4 vis spéciales inox; leur forme particulière permet, une fois la paumelle vissée, de modifier la caisse de la menuiserie et d'augmenter considérablement la charge maximale de la paumelle, qui est de 120 Kg par paire de paumelle. Paumelle dotée de deux plaques en acier inox zinguées sur les côtés pour permettre une fixation plus résistante. Les résultats obtenus sont le fruit d'essais techniques effectués par CASAL sur tous les types de profils.

MATERIAUX ET PIECES
2 Paumelle en aluminium extrudé male alliage 6060
1 paumelle en aluminium extrudé femelle alliage 6060
3 douilles ouvertes L.22 en nylon pour 3 Ailes
1 douille fermée L.26 en nylon pour 3 Ailes
2 bouchons en nylon pour paumelles
1 axe zinqué d. 8xL.128
3 plaques de fixation inox aisi 430
6 boulons Mx10 inox

FINITIONS
Anodisées: argent, bronze, couleur électrique, elox noir
Ral: standard, tableau des couleurs
Speciale: or

EMBALLAGES
50 piéces par boite

Cerniere per Giunto Aperto

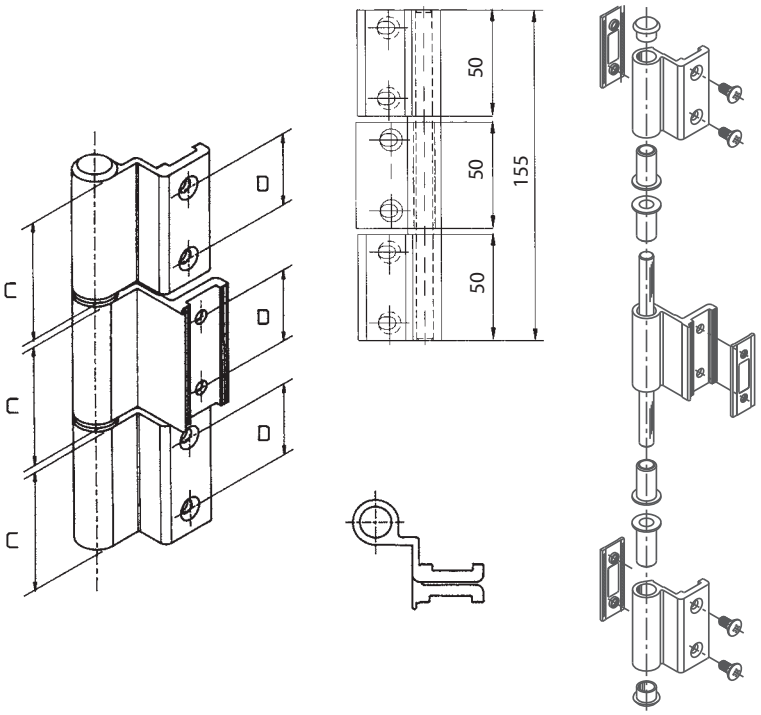

ART.	Descrizione profilati/*Description of sections/Type of profilé*	Quote/*Dimensions/Cotes* C	D
160/1	ALL.CO 5 COMPLANARE/ *COPLANAR / COPLANAIRE*	50	30
160/2	DOMAL STOPPER - EXPORT 40/50	50	30
160/3	ALFETTA	50	30
160/5	NC INTERNATIONAL	50	30
160/6	ERRE 40/50	50	30
160/7	ALL.CO 1	45	30
160/8	ERRE 4 3^ANTA	50	30
160/9	NC NUOVO SORMONTO	50	30
160/10	EKIP 40 COMPLANARE	50	30
160/11	NC INTERNATIONAL 3^ANTA	50	30
160/12	DOMAL STOPPER 3^ANTA	50	30
160/13	ALL.CO 5 SORMONTO	50	30
160/14	ALL.CO 5 SORMONTO 3^ANTA	50	30
160/15	EURO STOPPER	50	30
160/16	EKIP 40 3^ANTA	50	30
160/17	EKIP 40 SORMONTO	45	30
160/18	DOMAL 40 ARROTONDATO	50	30
163/2	DOMAL STOPPER COLLO LUNGO/ *LONG NECK/ COL LONG*	50	30
191/1	CERNIERA PER PERSIANA EPOCAL/ *HINGE FOR EPOCAL SHUTTER/ PAUMELLE POUR VOLET EPOCAL*	50	30
191/2	CERN. PER PERS. EPOCAL COLLO LUNGO/ *LONG NECK HINGE FOR EPOCAL SHUTTER / PAUMELLE POUR VOLET EPOCAL COL LONG*	50	30
194	P 4 SORMONTO	50	30
195	P 4 SORMONTO 3^ANTA	50	30
199/W3	ALL.CO WOOD 3^ANTA	45	30
160/20	REAL	50	30
160/2/3	DOMAL STOPPER 3 ALI/*WINGS / LAMES*	50	30
160/15/3	EURO STOP 3 ALI/*WINGS / LAMES*	50	30
160/6/3	R4 CON GRANI/ *WITH DOWELS/ AVEC BOULONS* 3 ALI/ *WINGS/ LAMES*	50	30
160/5/3	NC INTERNATIONAL 3 ALI/ *WINGS / LAMES*	50	30
160/12/3	DOMAL STOP 3ª ANTA 3 ALI/ *WINGS/ LAMES*	50	30
160/13/3	ALL. CO 5 SORM 3 ALI/ *WINGS / LAMES*	50	30

CARATTERISTICHE CERNIERE A GIUNTO APERTO
Cerniera di tipo reversibile studiata e realizzata con una particolare forma di fissaggio. Nel materiale in dotazione, infatti, ci sono 4 viti inox, la cui particolare forma consente, una volta avvitata la cerniera, di creare delle interferenze sulla cassa del serramento, aumentando in modo notevole le capacità di portata della cerniera, che è di 120 Kg per coppia cerniera. Le piastrine in acciaio inox in dotazione, inoltre, sono zigrinate sui lati per consentire maggiore tenuta nel fissaggio. I risultati ottenuti sono frutto delle prove tecniche fatte dalla CASAL su ogni tipo di profilo.

MATERIALI E COMPONENTI
2 pz. Cerniera in alluminio estruso maschio lega 6060
1 pz. Cerniera in alluminio estruso femmina lega 6060
3 boccole aperte L.22 in nylon per 3 Ali
1 boccola chiusa L.26 in nylon per 3 Ali
2 tappi in nylon D.11 per cerniere
1 perno zincato d. 8xL.128
3 piastrine di fissaggio inox
6 viti TGS+5x10 inox a coppa

FINITURE
Anodizzato: argento, bronzo, elettrocolore, elox nero.
Verniciato: Ral standard vedi tabella colori
Speciali: Oro

CONFEZIONI
50 pz per confezione

CHARACTERISTICS OPEN JOINT HINGE
Reversible type hinges designed and made with a particular fixing system. In fact, in the materials provided there are 4 special stainless steel screws; the particular shape of these screws, once the hinge is screwed on, create interferences on the door frame, considerably increasing hinge bearing capacity, which is of 120 Kg per hinge pair. In addition, the fixing plates in stainless steel furnished with, are knurling on sides to permit more fixing tightness. The results achieved are the fruit of technical tests that CASAL has conducted on all types of sections.

MATERIALS AND COMPONENTS
2 pc extruded aluminium male hinge alloy 6060
1 pc extruded aluminium female hinge alloy 6060
3 nylon open bushes L.22 for 3 wings
1 nylon closed bush L.26 for 3 wings
2 nylon caps D.11 for hinges
1 galvanized pin d. 8xL128
3 fixing plates inox
6 Mx10 stainless steel dowels

FINISHES
Anodized: silver, bronze, electro colour, black elox
Ral: standard, colour chart
Specials: gold

PACKS
50 pcs in each pack

CARACTERISTIQUES PAUMELLE A JOINT OUVERT
Paumelle de type réversible, étudiée et réalisée avec un trou de fixation spécial. En effet, les accessoires fournis incluent 4 vis spéciales inox; leur forme particulière permet, une fois la paumelle vissée, de modifier la caisse de la menuiserie et d'augmenter considérablement la charge maximale de la paumelle, qui est de 120 Kg par paire de paumelle. Paumelle dotée de deux plaques en acier inox zinguées sur les côtés pour permettre une fixation plus résistante. Les résultats obtenus sont le fruit d'essais techniques effectués par CASAL sur tous les types de profils.

MATERIAUX ET PIECES
2 Paumelle en aluminium extrudé male alliage 6060
1 paumelle en aluminium extrudé femelle alliage 6060
3 douilles ouvertes L.22 en nylon pour 3 Ailes
1 douille fermée L.26 en nylon pour 3 Ailes
2 bouchons en nylon pour paumelles
1 axe zinqué d. 8xL.128
3 plaques de fixation inox aisi 430
6 boulons Mx10 inox à pointe

FINITIONS
Anodisées: argent, bronze, couleur électrique, elox noir
Ral: standard, tableau des couleurs
Speciale: or

EMBALLAGES
50 pièces par boite

Cerniere per Giunto Aperto

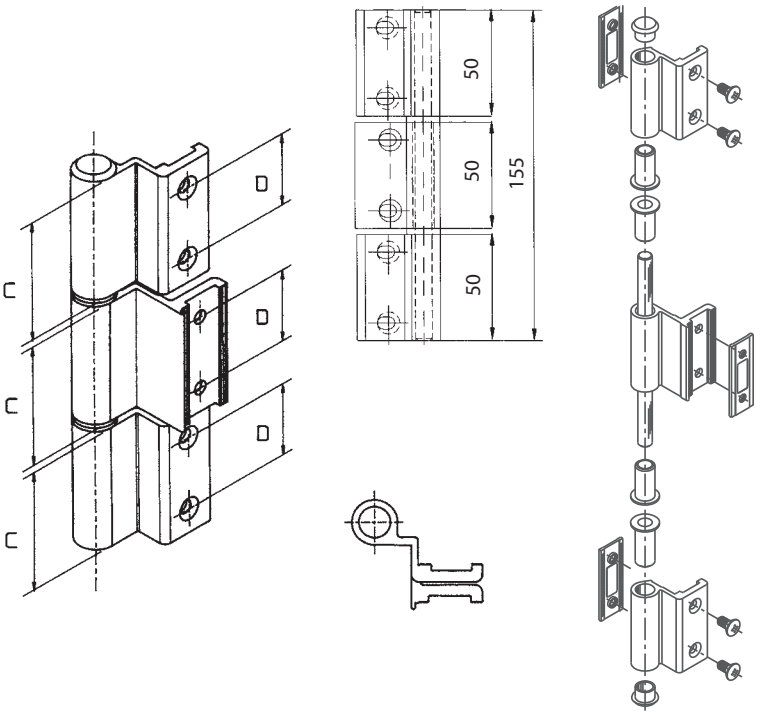

ART.	Descrizione profilati/*Description of sections/Type of profilé*	Quote/*Dimensions/Cotes* C	D
160/1	ALL.CO 5 COMPLANARE/ *COPLANAR / COPLANAIRE*	50	30
160/2	DOMAL STOPPER - EXPORT 40/50	50	30
160/3	ALFETTA	50	30
160/5	NC INTERNATIONAL	50	30
160/6	ERRE 40/50	50	30
160/7	ALL.CO 1	45	30
160/8	ERRE 4 3^ANTA	50	30
160/9	NC NUOVO SORMONTO	50	30
160/10	EKIP 40 COMPLANARE	50	30
160/11	NC INTERNATIONAL 3^ANTA	50	30
160/12	DOMAL STOPPER 3^ANTA	50	30
160/13	ALL.CO 5 SORMONTO	50	30
160/14	ALL.CO 5 SORMONTO 3^ANTA	50	30
160/15	EURO STOPPER	50	30
160/16	EKIP 40 3^ANTA	50	30
160/17	EKIP 40 SORMONTO	45	30
160/18	DOMAL 40 ARROTONDATO	50	30
163/2	DOMAL STOPPER COLLO LUNGO/ *LONG NECK/ COL LONG*	50	30
191/1	CERNIERA PER PERSIANA EPOCAL/ *HINGE FOR EPOCAL SHUTTER/ PAUMELLE POUR VOLET EPOCAL*	50	30
191/2	CERN. PER PERS. EPOCAL COLLO LUNGO/ *LONG NECK HINGE FOR EPOCAL SHUTTER / PAUMELLE POUR VOLET EPOCAL COL LONG*	50	30
194	P 4 SORMONTO	50	30
195	P 4 SORMONTO 3^ANTA	50	30
199/W3	ALL.CO WOOD 3^ANTA	45	30
160/20	REAL	50	30
160/2/3	DOMAL STOPPER 3 ALI/*WINGS / LAMES*	50	30
160/15/3	EURO STOP 3 ALI/*WINGS / LAMES*	50	30
160/6/3	R4 CON GRANI/ *WITH DOWELS/ AVEC BOULONS* 3 ALI/ *WINGS/ LAMES*	50	30
160/5/3	NC INTERNATIONAL 3 ALI/ *WINGS / LAMES*	50	30
160/12/3	DOMAL STOP 3ª ANTA 3 ALI/ *WINGS/ LAMES*	50	30
160/13/3	ALL. CO 5 SORM 3 ALI/ *WINGS / LAMES*	50	30

CARATTERISTICHE CERNIERE A GIUNTO APERTO
Cerniera di tipo reversibile studiata e realizzata con una particolare forma di fissaggio. Nel materiale in dotazione, infatti, ci sono 4 viti inox, la cui particolare forma consente, una volta avvitata la cerniera, di creare delle interferenze sulla cassa del serramento, aumentando in modo notevole le capacità di portata della cerniera, che è di 120 Kg per coppia cerniera. Le piastrine in acciaio inox in dotazione, inoltre, sono zigrinate sui lati per consentire maggiore tenuta nel fissaggio. I risultati ottenuti sono frutto delle prove tecniche fatte dalla CASAL su ogni tipo di profilo.

MATERIALI E COMPONENTI
2 pz. Cerniera in alluminio estruso maschio lega 6060
1 pz. Cerniera in alluminio estruso femmina lega 6060
3 boccole aperte L.22 in nylon per 3 Ali
1 boccola chiusa L.26 in nylon per 3 Ali
2 tappi in nylon D.11 per cerniere
1 perno zincato d. 8xL.128
3 piastrine di fissaggio inox
6 viti TGS+5x10 inox

FINITURE
Anodizzato: argento, bronzo, elettrocolore, elox nero.
Verniciato: Ral standard vedi tabella colori
Speciali: Oro

CONFEZIONI
50 pz per confezione

CHARACTERISTICS OPEN JOINT HINGE
Reversible type hinges designed and made with a particular fixing system. In fact, in the materials provided there are 4 special stainless steel screws; the particular shape of these screws, once the hinge is screwed on, create interferences on the door frame, considerably increasing hinge bearing capacity, which is of 120 Kg per hinge pair. In addition, the fixing plates in stainless steel furnished with, are knurling on sides to permit more fixing tightness. The results achieved are the fruit of technical tests that CASAL has conducted on all types of sections.

MATERIALS AND COMPONENTS
2 pc extruded aluminium male hinge alloy 6060
1 pc extruded aluminium female hinge alloy 6060
3 nylon open bushes L.22 for 3 wings
1 nylon closed bush L.26 for 3 wings
2 nylon caps D.11 for hinges
1 galvanized pin d. 8xL128
3 fixing plates inox
6 Mx10 stainless steel

FINISHES
Anodized: silver, bronze, electro colour, black elox
Ral: standard, colour chart
Specials: gold

PACKS
50 pcs in each pack

CARACTERISTIQUES PAUMELLE A JOINT OUVERT
Paumelle de type réversible, étudiée et réalisée avec un trou de fixation spécial. En effet, les accessoires fournis incluent 4 vis spéciales inox; leur forme particulière permet, une fois la paumelle vissée, de modifier la caisse de la menuiserie et d'augmenter considérablement la charge maximale de la paumelle, qui est de 120 Kg par paire de paumelle. Paumelle dotée de deux plaques en acier inox zinguées sur les côtés pour permettre une fixation plus résistante. Les résultats obtenus sont le fruit d'essais techniques effectués par CASAL sur tous les types de profils.

MATERIAUX ET PIECES
2 Paumelle en aluminium extrudé male alliage 6060
1 paumelle en aluminium extrudé femelle alliage 6060
3 douilles ouvertes L.22 en nylon pour 3 Ailes
1 douille fermée L.26 en nylon pour 3 Ailes
2 bouchons en nylon pour paumelles
1 axe zinqué d. 8xL.128
3 plaques de fixation inox aisi 430
6 boulons Mx10 inox

FINITIONS
Anodisées: argent, bronze, couleur électrique, elox noir
Ral: standard, tableau des couleurs
Speciale: or

EMBALLAGES
50 piéces par boite

Cerniere per Anta Reversibile

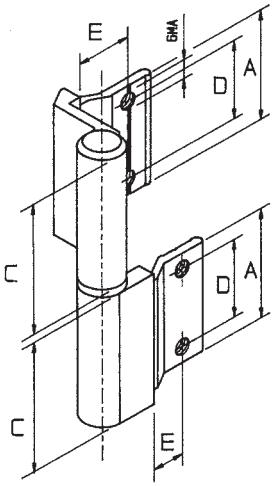

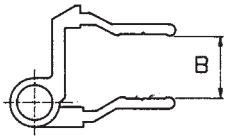

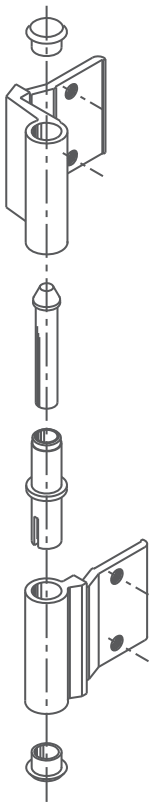

ART.	Descrizione profilati/*Description of sections/Type of profilé*	Quote/*Dimensions/Cotes*				
		A	B	C	D	E
100/4	NC 40 F4	42	16,5	50	30	20
100/2	NC 40/50	42	16,5	50	SF	SF
105/5	GR 9 CIPRO L.48 SF	42	19,5	48	SF	SF
105/6	GR 9 CIPRO L.48 F. 3,8	42	19,5	48	30	20
100/5	GR 9 SF	42	19,5	50	SF	SF
100/7	FB 12 SF	42	16,5	50	SF	SF
100/8	SIMPLEX 40/50	42	16,5	50	SF	SF
150/1	FB 12 FF	42	16,5	50	30	20
150/4	NC 40 FF	42	16,5	50	30	20
150/4*	NC 40 LEGGERO FF	42	16,5	50	30	20
150/5	NC 50 FF	42	16,5	50	30	20
150/9	GR 9 FF	42	19,5	50	30	20
150/10	DOMAL 4 FF	42	18,2	50	30	20
150/12	SIMPLEX 40 FF	42	16,5	50	30	20
150/13	SIMPLEX 50 FF	42	16,5	50	30	20
100/10	KAP 9 L=48 CIPRO	42	19,5	48	SF	SF

CARATTERISTICHE

Cerniere di tipo reversibile per porte e finestre ad anta, con la particolarità dell'alesatura del foro sede del perno della cerniera. La precisione del foro consente di inserire una boccola in nylon studiata e costruita per ridurre le tolleranze di accoppiamento tra i due componenti. Questo sistema permette un migliore funzionamento e una maggiore durata.

MATERIALI E COMPONENTI
1 pz. Cerniera in alluminio estruso maschio lega 6060
1 pz. Cerniera in alluminio estruso femmina lega 6060
1 boccola in nylon 6.6
2 tappi in nylon
1 perno zincato d. 8xL.52

FINITURE
Anodizzato: argento, bronzo, elettrocolore, elox nero.
Verniciato: Ral standard vedi tabella colori
Speciali: Oro

CONFEZIONI
100 pz per confezione

VARIANTI
-Le cerniere possono essere richieste anche con perno inox d. 8xL.52.
-Le cerniere sono disponibili anche nella versione a 3 ali

CHARACTERISTICS

Reversible type hinges for door and windows, their peculiarity being the boring of the hole for the hinge pin. Thanks to the precision of the hole it is possible to insert a nylon bush designed and made to reduce coupling tolerances between the two. With this system the hinge works better and last longer.

MATERIALS AND COMPONENTS
1 pc extruded aluminium male hinge alloy 6060
1 pc extruded aluminium female hinge alloy 6060
1 nylon bush 6.6
2 nylon caps
1 galvanized pin d. 8xL52

FINISHES
Anodized: silver, bronze, electro colour, black elox
Ral: standard, colour chart
Specials: gold

PACKS
100 pcs in each pack

OPTIONAL: On request
-The hinges can be supplied with pin in stainless steel d. 8x L.52.
-Also available in 3-wings version

CARACTERISTIQUES

Paumelle de type réversible pour portes et fenêtres à battants, à alésage spécial du trou de l'axe de la poumelle. La précision de ce trou permet d'y placer une douille en nylon, étudiée et fabriquée spécialement pour réduire les jeux d'accouplement entre les deux élément. Ce système permet un meilleur fonctionnement et une plus grande longévité.

MATERIAUX ET PIECES
1 Paumelle en aluminium extrudé mâle alliage 6060
1 paumelle en aluminium extrudé femelle alliage 6060
1 douille en nylon
2 bouchons en nylon
1 axe zinqué d. 8xL.52

FINITIONS
Anodisées: argent, bronze, couleur électrique, elox noir
Ral: standard, tableau des couleurs
Speciale: or

EMBALLAGES
100 pièces par boîte

SUR DEMANDE:
-Paumelle peut etre demandée avec axe en acier inox d. 8xL.52
-Paumelles aussi disponibles à 3 lames

Cerniere per Anta Reversibile

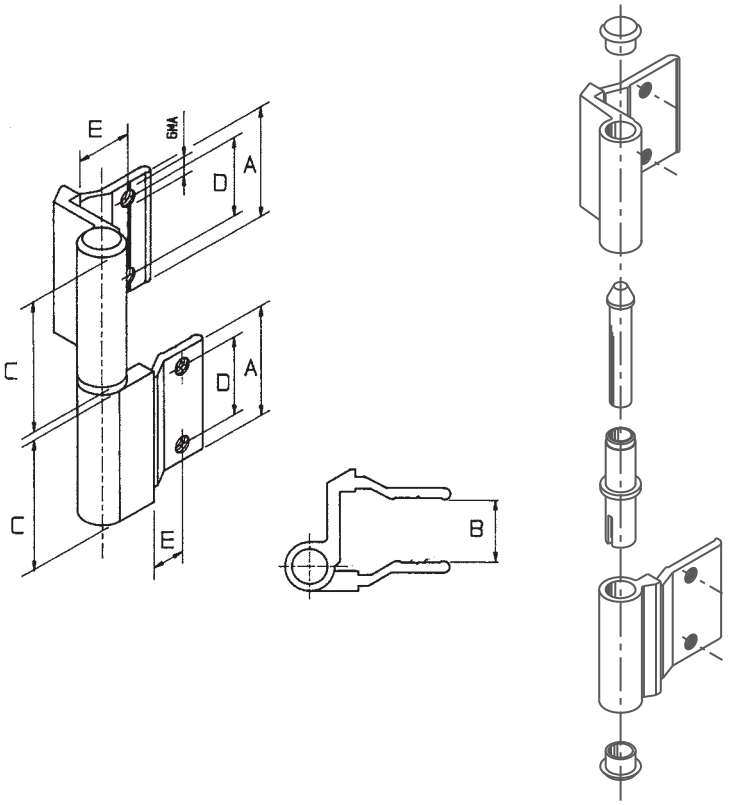

ART.	Descrizione profilati/*Description of sections/Type of profilé*	Quote/*Dimensions/Cotes*				
		A	B	C	D	E
100/4	NC 40 F4	42	16,5	50	30	20
100/2	NC 40/50	42	16,5	50	SF	SF
105/5	GR 9 CIPRO L.48 SF	42	19,5	48	SF	SF
105/6	GR 9 CIPRO L.48 F. 3,8	42	19,5	48	30	20
100/5	GR 9 SF	42	19,5	50	SF	SF
100/7	FB 12 SF	42	16,5	50	SF	SF
100/8	SIMPLEX 40/50	42	16,5	50	SF	SF
150/1	FB 12 FF	42	16,5	50	30	20
150/4	NC 40 FF	42	16,5	50	30	20
150/4*	NC 40 LEGGERO FF	42	16,5	50	30	20
150/5	NC 50 FF	42	16,5	50	30	20
150/9	GR 9 FF	42	19,5	50	30	20
150/10	DOMAL 4 FF	42	18,2	50	30	20
150/12	SIMPLEX 40 FF	42	16,5	50	30	20
150/13	SIMPLEX 50 FF	42	16,5	50	30	20
100/10	KAP 9 L=48 CIPRO	42	19,5	48	SF	SF

CARATTERISTICHE

Cerniere di tipo reversibile per porte e finestre ad anta, con la particolarità dell'alesatura del foro sede del perno della cerniera. La precisione del foro consente di inserire una boccola in nylon studiata e costruita per ridurre le tolleranze di accoppiamento tra i due componenti. Questo sistema permette un migliore funzionamento e una maggiore durata.

MATERIALI E COMPONENTI
1 pz. Cerniera in alluminio estruso maschio lega 6060
1 pz. Cerniera in alluminio estruso femmina lega 6060
1 boccola in nylon 6.6
2 tappi in nylon
1 perno zincato d. 8xL.52

FINITURE
Anodizzato: argento, bronzo, elettrocolore, elox nero.
Verniciato: Ral standard vedi tabella colori
Speciali: Oro

CONFEZIONI
100 pz per confezione

VARIANTI
-Le cerniere possono essere richieste anche con perno inox d. 8xL.52.
-Le cerniere sono disponibili anche nella versione a 3 ali

CHARACTERISTICS

Reversible type hinges for door and windows, their peculiarity being the boring of the hole for the hinge pin. Thanks to the precision of the hole it is possible to insert a nylon bush designed and made to reduce coupling tolerances between the two. With this system the hinge works better and last longer.

MATERIALS AND COMPONENTS
1 pc extruded aluminium male hinge alloy 6060
1 pc extruded aluminium female hinge alloy 6060
1 nylon bush 6.6
2 nylon caps
1 galvanized pin d. 8xL52

FINISHES
Anodized: silver, bronze, electro colour, black elox
Ral: standard, colour chart
Specials: gold

PACKS
100 pcs in each pack

OPTIONAL: On request
-The hinges can be supplied with pin in stainless steel d. 8x L.52.
-Also available in 3-wings version

CARACTERISTIQUES

Paumelle de type réversible pour portes et fenêtres à battants, à alésage spécial du trou de l'axe de la poumelle. La précision de ce trou permet d'y placer une douille en nylon, étudiée et fabriquée spécialement pour réduire les jeux d'accouplement entre les deux élément. Ce système permet un meilleur fonctionnement et une plus grande longévité.

MATERIAUX ET PIECES
1 Paumelle en aluminium extrudé mâle alliage 6060
1 paumelle en aluminium extrudé femelle alliage 6060
1 douille en nylon
2 bouchons en nylon
1 axe zinqué d. 8xL.52

FINITIONS
Anodisées: argent, bronze, couleur électrique, elox noir
Ral: standard, tableau des couleurs
Speciale: or

EMBALLAGES
100 pièces par boîte

SUR DEMANDE:
-Paumelle peut etre demandée avec axe en acier inox d. 8xL.52
-Paumelles aussi disponibles à 3 lames

Cerniere per Anta Reversibile

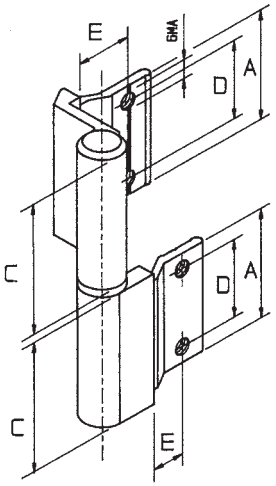

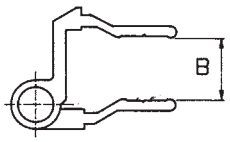

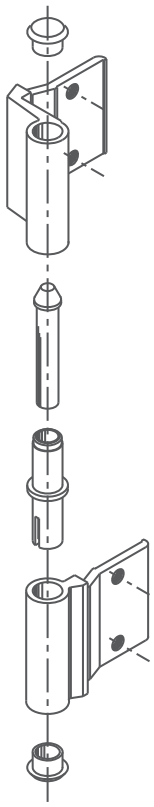

ART.	Descrizione profilati/*Description of sections/Type of profilé*	Quote/*Dimensions/Cotes*				
		A	B	C	D	E
100/4	NC 40 F4	42	16,5	50	30	20
100/2	NC 40/50	42	16,5	50	SF	SF
105/5	GR 9 CIPRO L.48 SF	42	19,5	48	SF	SF
105/6	GR 9 CIPRO L.48 F. 3,8	42	19,5	48	30	20
100/5	GR 9 SF	42	19,5	50	SF	SF
100/7	FB 12 SF	42	16,5	50	SF	SF
100/8	SIMPLEX 40/50	42	16,5	50	SF	SF
150/1	FB 12 FF	42	16,5	50	30	20
150/4	NC 40 FF	42	16,5	50	30	20
150/4*	NC 40 LEGGERO FF	42	16,5	50	30	20
150/5	NC 50 FF	42	16,5	50	30	20
150/9	GR 9 FF	42	19,5	50	30	20
150/10	DOMAL 4 FF	42	18,2	50	30	20
150/12	SIMPLEX 40 FF	42	16,5	50	30	20
150/13	SIMPLEX 50 FF	42	16,5	50	30	20
100/10	KAP 9 L=48 CIPRO	42	19,5	48	SF	SF

CARATTERISTICHE

Cerniere di tipo reversibile per porte e finestre ad anta, con la particolarità dell'alesatura del foro sede del perno della cerniera. La precisione del foro consente di inserire una boccola in nylon studiata e costruita per ridurre le tolleranze di accoppiamento tra i due componenti. Questo sistema permette un migliore funzionamento e una maggiore durata.

MATERIALI E COMPONENTI
1 pz. Cerniera in alluminio estruso maschio lega 6060
1 pz. Cerniera in alluminio estruso femmina lega 6060
1 boccola in nylon 6.6
2 tappi in nylon
1 perno zincato d. 8xL.52

FINITURE
Anodizzato: argento, bronzo, elettrocolore, elox nero.
Verniciato: Ral standard vedi tabella colori
Speciali: Oro

CONFEZIONI
100 pz per confezione

VARIANTI
-Le cerniere possono essere richieste anche con perno inox d. 8xL.52.
-Le cerniere sono disponibili anche nella versione a 3 ali

CHARACTERISTICS

Reversible type hinges for door and windows, their peculiarity being the boring of the hole for the hinge pin. Thanks to the precision of the hole it is possible to insert a nylon bush designed and made to reduce coupling tolerances between the two. With this system the hinge works better and last longer.

MATERIALS AND COMPONENTS
1 pc extruded aluminium male hinge alloy 6060
1 pc extruded aluminium female hinge alloy 6060
1 nylon bush 6.6
2 nylon caps
1 galvanized pin d. 8xL52

FINISHES
Anodized: silver, bronze, electro colour, black elox
Ral: standard, colour chart
Specials: gold

PACKS
100 pcs in each pack

OPTIONAL: On request
-The hinges can be supplied with pin in stainless steel d. 8x L.52.
-Also available in 3-wings version

CARACTERISTIQUES

Paumelle de type réversible pour portes et fenêtres à battants, à alésage spécial du trou de l'axe de la poumelle. La précision de ce trou permet d'y placer une douille en nylon, étudiée et fabriquée spécialement pour réduire les jeux d'accouplement entre les deux élément. Ce système permet un meilleur fonctionnement et une plus grande longévité.

MATERIAUX ET PIECES
1 Paumelle en aluminium extrudé mâle alliage 6060
1 paumelle en aluminium extrudé femelle alliage 6060
1 douille en nylon
2 bouchons en nylon
1 axe zinqué d. 8xL.52

FINITIONS
Anodisées: argent, bronze, couleur électrique, elox noir
Ral: standard, tableau des couleurs
Speciale: or

EMBALLAGES
100 pièces par boîte

SUR DEMANDE:
-Paumelle peut etre demandée avec axe en acier inox d. 8xL.52
-Paumelles aussi disponibles à 3 lames

Cerniere per Anta Reversibile

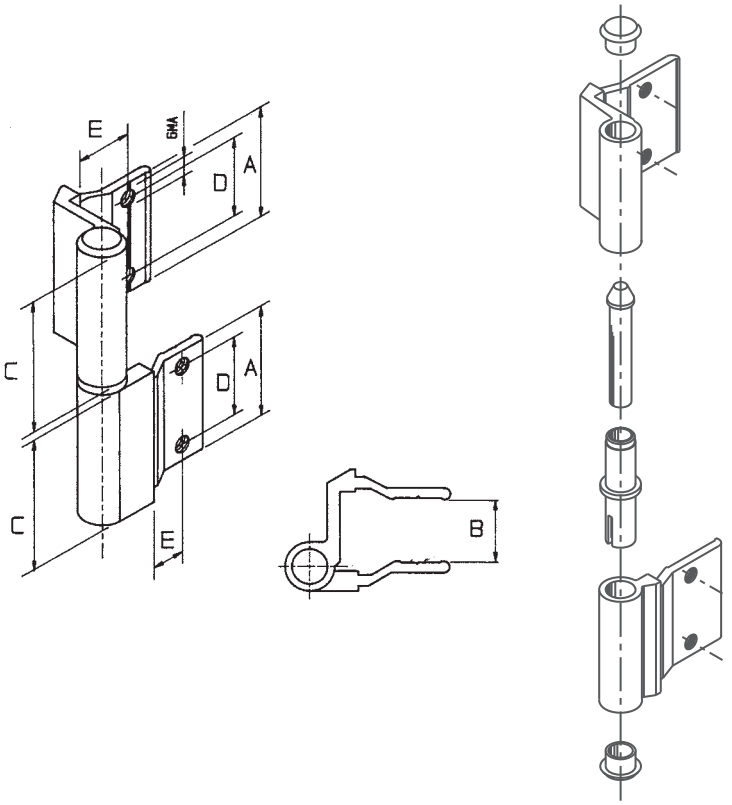

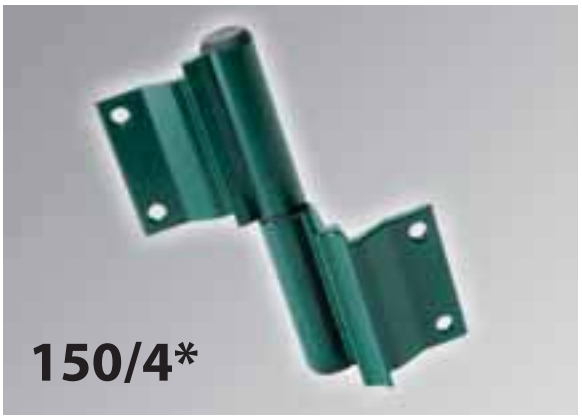

ART.	Descrizione profilati/*Description of sections/Type of profilé*	Quote/*Dimensions/Cotes*				
		A	B	C	D	E
100/4	NC 40 F4	42	16,5	50	30	20
100/2	NC 40/50	42	16,5	50	SF	SF
105/5	GR 9 CIPRO L.48 SF	42	19,5	48	SF	SF
105/6	GR 9 CIPRO L.48 F. 3,8	42	19,5	48	30	20
100/5	GR 9 SF	42	19,5	50	SF	SF
100/7	FB 12 SF	42	16,5	50	SF	SF
100/8	SIMPLEX 40/50	42	16,5	50	SF	SF
150/1	FB 12 FF	42	16,5	50	30	20
150/4	NC 40 FF	42	16,5	50	30	20
150/4*	NC 40 LEGGERO FF	42	16,5	50	30	20
150/5	NC 50 FF	42	16,5	50	30	20
150/9	GR 9 FF	42	19,5	50	30	20
150/10	DOMAL 4 FF	42	18,2	50	30	20
150/12	SIMPLEX 40 FF	42	16,5	50	30	20
150/13	SIMPLEX 50 FF	42	16,5	50	30	20
100/10	KAP 9 L=48 CIPRO	42	19,5	48	SF	SF

CARATTERISTICHE

Cerniere di tipo reversibile per porte e finestre ad anta, con la particolarità dell'alesatura del foro sede del perno della cerniera. La precisione del foro consente di inserire una boccola in nylon studiata e costruita per ridurre le tolleranze di accoppiamento tra i due componenti. Questo sistema permette un migliore funzionamento e una maggiore durata.

MATERIALI E COMPONENTI
1 pz. Cerniera in alluminio estruso maschio lega 6060
1 pz. Cerniera in alluminio estruso femmina lega 6060
1 boccola in nylon 6.6
2 tappi in nylon
1 perno zincato d. 8xL.52

FINITURE
Anodizzato: argento, bronzo, elettrocolore, elox nero.
Verniciato: Ral standard vedi tabella colori
Speciali: Oro

CONFEZIONI
100 pz per confezione

VARIANTI
-Le cerniere possono essere richieste anche con perno inox d. 8xL.52.
-Le cerniere sono disponibili anche nella versione a 3 ali

CHARACTERISTICS

Reversible type hinges for door and windows, their peculiarity being the boring of the hole for the hinge pin. Thanks to the precision of the hole it is possible to insert a nylon bush designed and made to reduce coupling tolerances between the two. With this system the hinge works better and last longer.

MATERIALS AND COMPONENTS
1 pc extruded aluminium male hinge alloy 6060
1 pc extruded aluminium female hinge alloy 6060
1 nylon bush 6.6
2 nylon caps
1 galvanized pin d. 8xL52

FINISHES
Anodized: silver, bronze, electro colour, black elox
Ral: standard, colour chart
Specials: gold

PACKS
100 pcs in each pack

OPTIONAL: On request
-The hinges can be supplied with pin in stainless steel d. 8x L.52.
-Also available in 3-wings version

CARACTERISTIQUES

Paumelle de type réversible pour portes et fenêtres à battants, à alésage spécial du trou de l'axe de la poumelle. La précision de ce trou permet d'y placer une douille en nylon, étudiée et fabriquée spécialement pour réduire les jeux d'accouplement entre les deux élément. Ce système permet un meilleur fonctionnement et une plus grande longévité.

MATERIAUX ET PIECES
1 Paumelle en aluminium extrudé mâle alliage 6060
1 paumelle en aluminium extrudé femelle alliage 6060
1 douille en nylon
2 bouchons en nylon
1 axe zinqué d. 8xL.52

FINITIONS
Anodisées: argent, bronze, couleur électrique, elox noir
Ral: standard, tableau des couleurs
Speciale: or

EMBALLAGES
100 pièces par boîte

SUR DEMANDE:
-Paumelle peut etre demandée avec axe en acier inox d. 8xL.52
-Paumelles aussi disponibles à 3 lames

Cerniere per Anta Reversibile

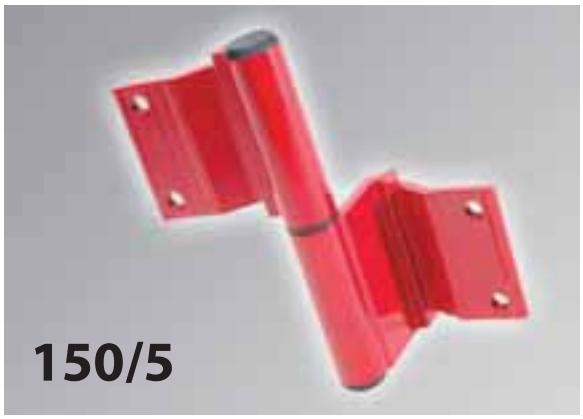

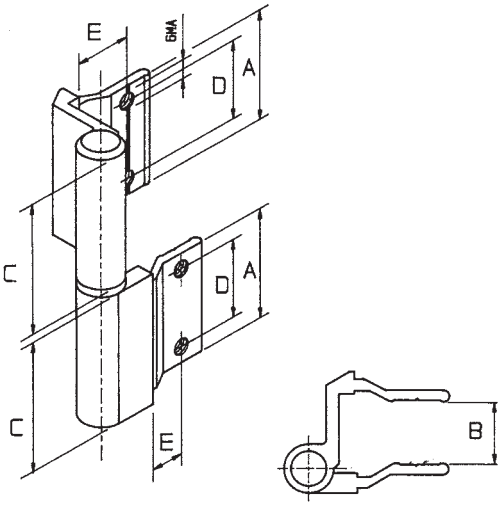

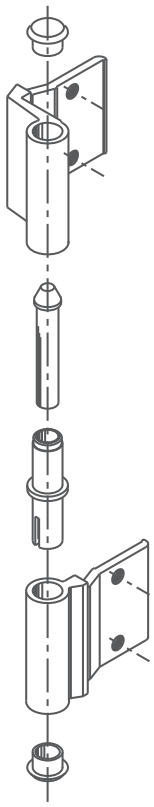

ART.	Descrizione profilati/*Description of sections/Type of profilé*	Quote/*Dimensions/Cotes*				
		A	B	C	D	E
100/4	NC 40 F4	42	16,5	50	30	20
100/2	NC 40/50	42	16,5	50	SF	SF
105/5	GR 9 CIPRO L.48 SF	42	19,5	48	SF	SF
105/6	GR 9 CIPRO L.48 F. 3,8	42	19,5	48	30	20
100/5	GR 9 SF	42	19,5	50	SF	SF
100/7	FB 12 SF	42	16,5	50	SF	SF
100/8	SIMPLEX 40/50	42	16,5	50	SF	SF
150/1	FB 12 FF	42	16,5	50	30	20
150/4	NC 40 FF	42	16,5	50	30	20
150/4*	NC 40 LEGGERO FF	42	16,5	50	30	20
150/5	NC 50 FF	42	16,5	50	30	20
150/9	GR 9 FF	42	19,5	50	30	20
150/10	DOMAL 4 FF	42	18,2	50	30	20
150/12	SIMPLEX 40 FF	42	16,5	50	30	20
150/13	SIMPLEX 50 FF	42	16,5	50	30	20
100/10	KAP 9 L=48 CIPRO	42	19,5	48	SF	SF

CARATTERISTICHE

Cerniere di tipo reversibile per porte e finestre ad anta, con la particolarità dell'alesatura del foro sede del perno della cerniera. La precisione del foro consente di inserire una boccola in nylon studiata e costruita per ridurre le tolleranze di accoppiamento tra i due componenti. Questo sistema permette un migliore funzionamento e una maggiore durata.

MATERIALI E COMPONENTI
1 pz. Cerniera in alluminio estruso maschio lega 6060
1 pz. Cerniera in alluminio estruso femmina lega 6060
1 boccola in nylon 6.6
2 tappi in nylon
1 perno zincato d. 8xL.52

FINITURE
Anodizzato: argento, bronzo, elettrocolore, elox nero.
Verniciato: Ral standard vedi tabella colori
Speciali: Oro

CONFEZIONI
100 pz per confezione

VARIANTI
-Le cerniere possono essere richieste anche con perno inox d. 8xL.52.
-Le cerniere sono disponibili anche nella versione a 3 ali

CHARACTERISTICS

Reversible type hinges for door and windows, their peculiarity being the boring of the hole for the hinge pin. Thanks to the precision of the hole it is possible to insert a nylon bush designed and made to reduce coupling tolerances between the two. With this system the hinge works better and last longer.

MATERIALS AND COMPONENTS
1 pc extruded aluminium male hinge alloy 6060
1 pc extruded aluminium female hinge alloy 6060
1 nylon bush 6.6
2 nylon caps
1 galvanized pin d. 8xL52

FINISHES
Anodized: silver, bronze, electro colour, black elox
Ral: standard, colour chart
Specials: gold

PACKS
100 pcs in each pack

OPTIONAL: On request
-The hinges can be supplied with pin in stainless steel d. 8x L.52.
-Also available in 3-wings version

CARACTERISTIQUES

Paumelle de type réversible pour portes et fenêtres à battants, à alésage spécial du trou de l'axe de la poumelle. La précision de ce trou permet d'y placer une douille en nylon, étudiée et fabriquée spécialement pour réduire les jeux d'accouplement entre les deux élément. Ce système permet un meilleur fonctionnement et une plus grande longévité.

MATERIAUX ET PIECES
1 Paumelle en aluminium extrudé mâle alliage 6060
1 paumelle en aluminium extrudé femelle alliage 6060
1 douille en nylon
2 bouchons en nylon
1 axe zinqué d. 8xL.52

FINITIONS
Anodisées: argent, bronze, couleur électrique, elox noir
Ral: standard, tableau des couleurs
Speciale: or

EMBALLAGES
100 pièces par boîte

SUR DEMANDE:
-Paumelle peut etre demandée avec axe en acier inox d. 8xL.52
-Paumelles aussi disponibles à 3 lames

Cerniere per Anta Reversibile

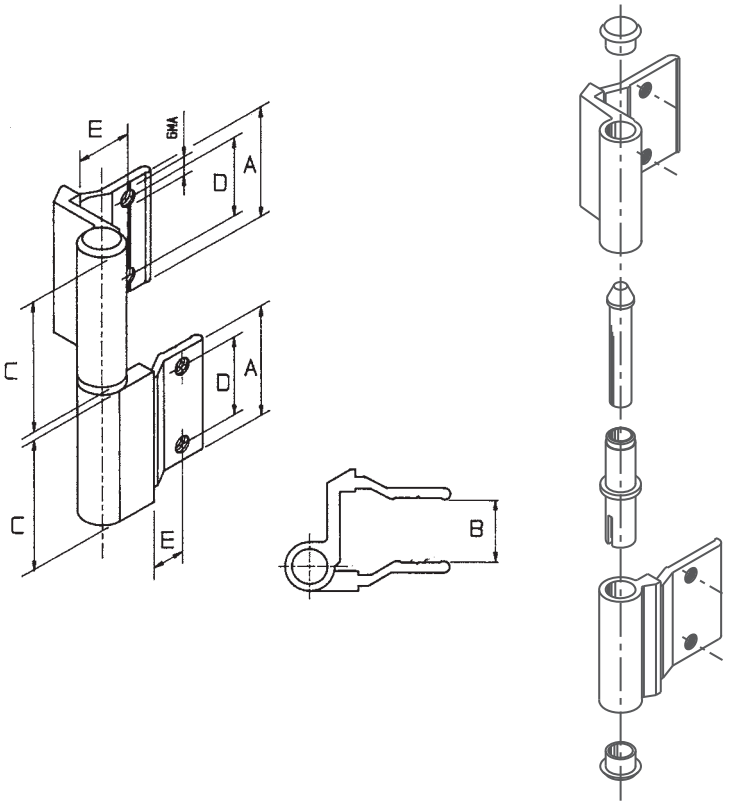

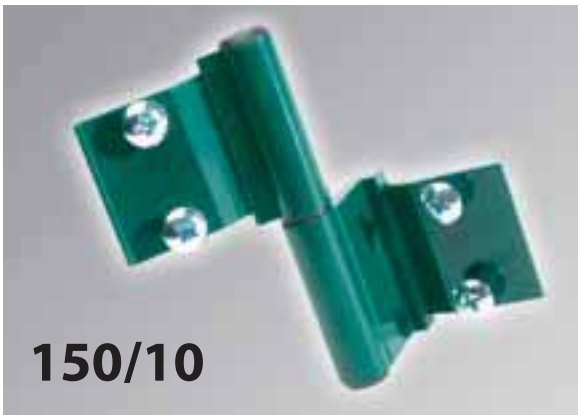

ART.	**Descrizione profilati**/*Description of sections/Type of profilé*	**Quote**/*Dimensions/Cotes*				
		A	**B**	**C**	**D**	**E**
100/4	NC 40 F4	42	16,5	50	30	20
100/2	NC 40/50	42	16,5	50	SF	SF
105/5	GR 9 CIPRO L.48 SF	42	19,5	48	SF	SF
105/6	GR 9 CIPRO L.48 F. 3,8	42	19,5	48	30	20
100/5	GR 9 SF	42	19,5	50	SF	SF
100/7	FB 12 SF	42	16,5	50	SF	SF
100/8	SIMPLEX 40/50	42	16,5	50	SF	SF
150/1	FB 12 FF	42	16,5	50	30	20
150/4	NC 40 FF	42	16,5	50	30	20
150/4*	NC 40 LEGGERO FF	42	16,5	50	30	20
150/5	NC 50 FF	42	16,5	50	30	20
150/9	GR 9 FF	42	19,5	50	30	20
150/10	DOMAL 4 FF	42	18,2	50	30	20
150/12	SIMPLEX 40 FF	42	16,5	50	30	20
150/13	SIMPLEX 50 FF	42	16,5	50	30	20
100/10	KAP 9 L=48 CIPRO	42	19,5	48	SF	SF

CARATTERISTICHE

Cerniere di tipo reversibile per porte e finestre ad anta, con la particolarità dell'alesatura del foro sede del perno della cerniera. La precisione del foro consente di inserire una boccola in nylon studiata e costruita per ridurre le tolleranze di accoppiamento tra i due componenti. Questo sistema permette un migliore funzionamento e una maggiore durata.

MATERIALI E COMPONENTI
1 pz. Cerniera in alluminio estruso maschio lega 6060
1 pz. Cerniera in alluminio estruso femmina lega 6060
1 boccola in nylon 6.6
2 tappi in nylon
1 perno zincato d. 8xL.52

FINITURE
Anodizzato: argento, bronzo, elettrocolore, elox nero.
Verniciato: Ral standard vedi tabella colori
Speciali: Oro

CONFEZIONI
100 pz per confezione

VARIANTI
-Le cerniere possono essere richieste anche con perno inox d. 8xL.52.
-Le cerniere sono disponibili anche nella versione a 3 ali

CHARACTERISTICS

Reversible type hinges for door and windows, their peculiarity being the boring of the hole for the hinge pin. Thanks to the precision of the hole it is possible to insert a nylon bush designed and made to reduce coupling tolerances between the two. With this system the hinge works better and last longer.

MATERIALS AND COMPONENTS
1 pc extruded aluminium male hinge alloy 6060
1 pc extruded aluminium female hinge alloy 6060
1 nylon bush 6.6
2 nylon caps
1 galvanized pin d. 8xL52

FINISHES
Anodized: silver, bronze, electro colour, black elox
Ral: standard, colour chart
Specials: gold

PACKS
100 pcs in each pack

OPTIONAL: On request
-The hinges can be supplied with pin in stainless steel d. 8x L.52.
-Also available in 3-wings version

CARACTERISTIQUES

Paumelle de type réversible pour portes et fenêtres à battants, à alésage spécial du trou de l'axe de la poumelle. La précision de ce trou permet d'y placer une douille en nylon, étudiée et fabriquée spécialement pour réduire les jeux d'accouplement entre les deux élément. Ce système permet un meilleur fonctionnement et une plus grande longévité.

MATERIAUX ET PIECES
1 Paumelle en aluminium extrudé mâle alliage 6060
1 paumelle en aluminium extrudé femelle alliage 6060
1 douille en nylon
2 bouchons en nylon
1 axe zinqué d. 8xL.52

FINITIONS
Anodisées: argent, bronze, couleur électrique, elox noir
Ral: standard, tableau des couleurs
Speciale: or

EMBALLAGES
100 pièces par boîte

SUR DEMANDE:
-Paumelle peut etre demandée avec axe en acier inox d. 8xL.52
-Paumelles aussi disponibles à 3 lames

Cerniere per Anta Reversibile

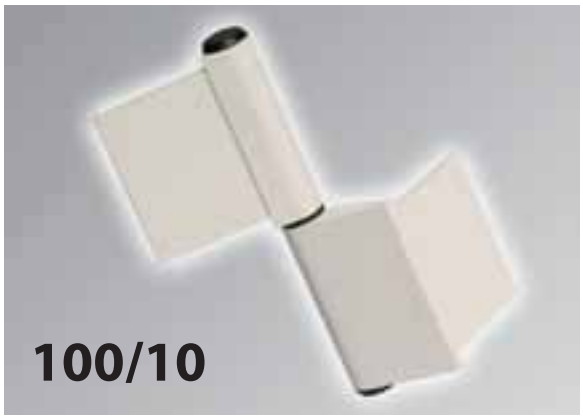

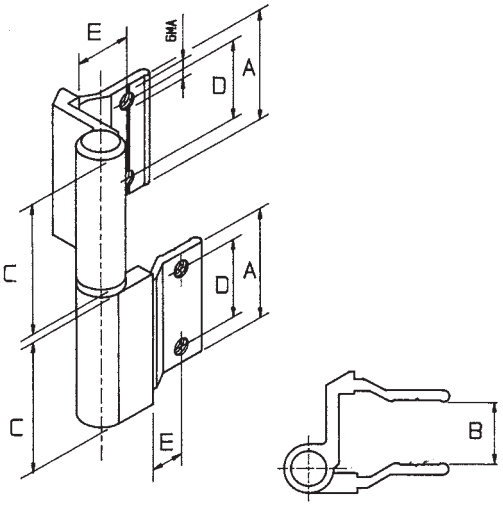

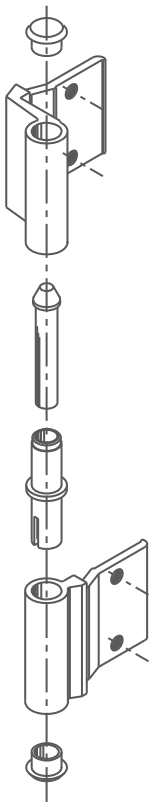

ART.	Descrizione profilati/*Description of sections/Type of profilé*	Quote/*Dimensions/Cotes*				
		A	B	C	D	E
100/4	NC 40 F4	42	16,5	50	30	20
100/2	NC 40/50	42	16,5	50	SF	SF
105/5	GR 9 CIPRO L.48 SF	42	19,5	48	SF	SF
105/6	GR 9 CIPRO L.48 F. 3,8	42	19,5	48	30	20
100/5	GR 9 SF	42	19,5	50	SF	SF
100/7	FB 12 SF	42	16,5	50	SF	SF
100/8	SIMPLEX 40/50	42	16,5	50	SF	SF
150/1	FB 12 FF	42	16,5	50	30	20
150/4	NC 40 FF	42	16,5	50	30	20
150/4*	NC 40 LEGGERO FF	42	16,5	50	30	20
150/5	NC 50 FF	42	16,5	50	30	20
150/9	GR 9 FF	42	19,5	50	30	20
150/10	DOMAL 4 FF	42	18,2	50	30	20
150/12	SIMPLEX 40 FF	42	16,5	50	30	20
150/13	SIMPLEX 50 FF	42	16,5	50	30	20
100/10	KAP 9 L=48 CIPRO	42	19,5	48	SF	SF

CARATTERISTICHE

Cerniere di tipo reversibile per porte e finestre ad anta, con la particolarità dell'alesatura del foro sede del perno della cerniera. La precisione del foro consente di inserire una boccola in nylon studiata e costruita per ridurre le tolleranze di accoppiamento tra i due componenti. Questo sistema permette un migliore funzionamento e una maggiore durata.

MATERIALI E COMPONENTI
1 pz. Cerniera in alluminio estruso maschio lega 6060
1 pz. Cerniera in alluminio estruso femmina lega 6060
1 boccola in nylon 6.6
2 tappi in nylon
1 perno zincato d. 8xL.52

FINITURE
Anodizzato: argento, bronzo, elettrocolore, elox nero.
Verniciato: Ral standard vedi tabella colori
Speciali: Oro

CONFEZIONI
100 pz per confezione

VARIANTI
-Le cerniere possono essere richieste anche con perno inox d. 8xL.52.
-Le cerniere sono disponibili anche nella versione a 3 ali

CHARACTERISTICS

Reversible type hinges for door and windows, their peculiarity being the boring of the hole for the hinge pin. Thanks to the precision of the hole it is possible to insert a nylon bush designed and made to reduce coupling tolerances between the two. With this system the hinge works better and last longer.

MATERIALS AND COMPONENTS
1 pc extruded aluminium male hinge alloy 6060
1 pc extruded aluminium female hinge alloy 6060
1 nylon bush 6.6
2 nylon caps
1 galvanized pin d. 8xL52

FINISHES
Anodized: silver, bronze, electro colour, black elox
Ral: standard, colour chart
Specials: gold

PACKS
100 pcs in each pack

OPTIONAL: On request
-The hinges can be supplied with pin in stainless steel d. 8x L.52.
-Also available in 3-wings version

CARACTERISTIQUES

Paumelle de type réversible pour portes et fenêtres à battants, à alésage spécial du trou de l'axe de la poumelle. La précision de ce trou permet d'y placer une douille en nylon, étudiée et fabriquée spécialement pour réduire les jeux d'accouplement entre les deux élément. Ce système permet un meilleur fonctionnement et une plus grande longévité.

MATERIAUX ET PIECES
1 Paumelle en aluminium extrudé mâle alliage 6060
1 paumelle en aluminium extrudé femelle alliage 6060
1 douille en nylon
2 bouchons en nylon
1 axe zinqué d. 8xL.52

FINITIONS
Anodisées: argent, bronze, couleur électrique, elox noir
Ral: standard, tableau des couleurs
Speciale: or

EMBALLAGES
100 pièces par boîte

SUR DEMANDE:
-Paumelle peut etre demandée avec axe en acier inox d. 8xL.52
-Paumelles aussi disponibles à 3 lames

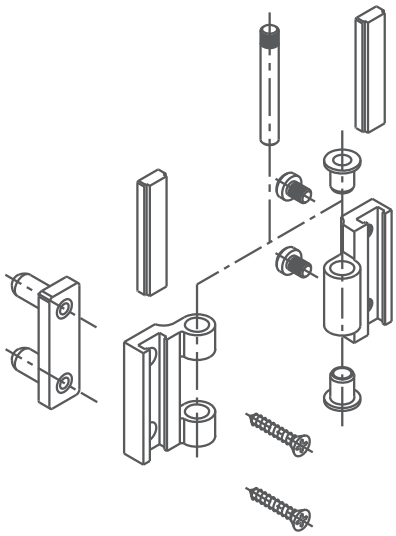

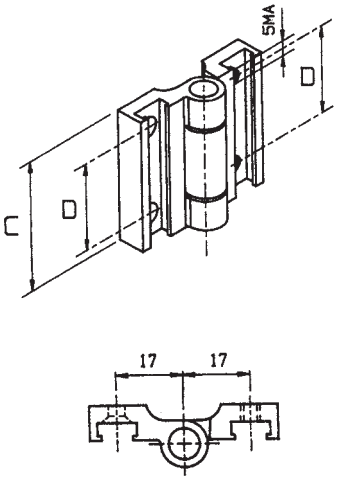

ART.	**Descrizione profilati**/*Description of sections/Type of profilé*
180	CERNIERA PER SCURETTO/ *SHUTTERING HINGE/ PAUMELLE POUR PETIT VOLET*
180/5	CERNIERA PER ZANZARIERA/ *MOSQUITO CURTAIN HINGE/ PAUMELLE POUR MOUSTIQUAIRE*
188	CERNIERA SPECIALE TORINO/ *TORINO SPECIAL HINGE/ PAUMELLE SPÉCIALE TORINO*
199	CERNIERA TIPO UFFICIO/ *OFFICE TYPE HINGE/ PAUMELLE TYPE BUREAU*
200	CERNIERA/*HINGE/PAUMELLE* LORY

CERNIERE TRIADE

CARATTERISTICHE

Cerniera studiata e progettata per essere adattabile a tutti i tipi di profilo esistenti sia in alluminio, ferro e legno. La caratteristica di questa cerniera consiste nel sistema di fissaggio, particolarmente semplice, ma di grande adattabilità.

MATERIALI E COMPONENTI
1 pz. Cerniera in alluminio estruso maschio lega 6060
1 pz. Cerniera in alluminio estruso femmina lega 6060
2 boccole in nylon
2 boccole ottone
1 perno zincato Ø 6 L=45
2 viti M5x6 zincate
2 viti 3,9x32 zincate
2 piastrine copriviti in nylon
1 spessore fiss.in nylon

FINITURE
Anodizzato: argento, bronzo, elettrocolore, elox nero.
Verniciato: Ral standard vedi tabella colori
Speciali: Oro

CONFEZIONI
100 pz per confezione

HINGE TRIADE

CHARACTERISTICS

This hinge has been designed to adapt to any kind of existing section whether it is made in aluminium, iron or wood. Its characteristics is the fixing system whitc is very simple but extremely flexible.

MATERIALS AND COMPONENTS
1 pc extruded aluminium male hinge alloy 6060
1 pc extruded aluminium female hinge alloy 6060
2 nylon bushes
2 brass bushes
2 nylon caps
1 galvanized pin d. 6xL45
2 M5x6 headed screws
2 M3,9x32 headed screws
2 nylon screw covering plates
1 nylon fixing shim

FINISHES
Anodized: silver, bronze, electro colour, black elox
Ral: standard, colour chart
Specials: gold

PACKS
100 pcs in each pack

PAUMELLE TRIADE

CARACTERISTIQUES

Paumelle ètudièe et conçue pour s'adapter à tous les types de profilés existants, qu'ils soient en aluminium, en fer ou en bois. Cette paumelle se caractèrise par son systeme de fixation, particuliérement simple, mais qui s'adapte très facilement.

MATERIAUX ET PIECES
1 Paumelle en aluminium extrudé male alliage 6060
1 paumelle en aluminium extrudé femelle alliage 6060
2 douilles en nylon
2 bouchons en cuivre
1 axe zinqué d. 6xL.45
2 vis M5x6 zingué
2 vis M3,9x32 zingué
2 plaques couvre-vis en nylon
1 épaisseur fixe en nylon

FINITIONS
Anodisèes: argent, bronze, couleur électrique, elox noir
Ral: standard, tableau des couleurs
Speciale: or

EMBALLAGES
100 piéces par boîte

Cerniere Triade

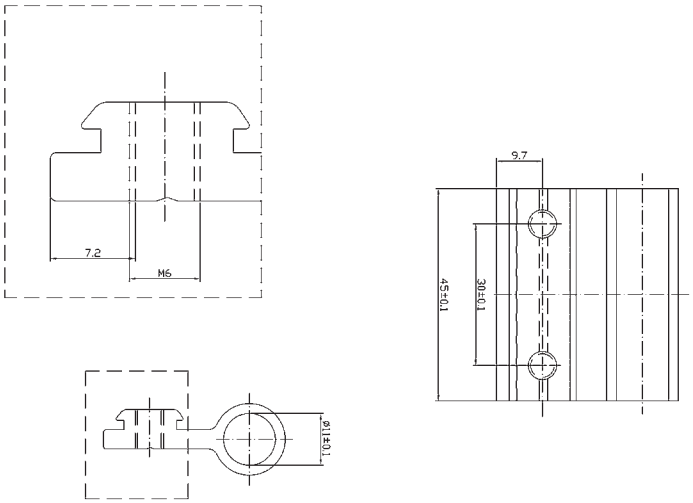

ART.	**Descrizione profilati**/*Description of sections/Type of profilé*
180	CERNIERA PER SCURETTO/ *SHUTTERING HINGE/ PAUMELLE POUR PETIT VOLET*
180/5	CERNIERA PER ZANZARIERA/ *MOSQUITO CURTAIN HINGE/ PAUMELLE POUR MOUSTIQUAIRE*
188	CERNIERA SPECIALE TORINO/ *TORINO SPECIAL HINGE/ PAUMELLE SPÉCIALE TORINO*
199	CERNIERA TIPO UFFICIO/ *OFFICE TYPE HINGE/ PAUMELLE TYPE BUREAU*
200	CERNIERA/*HINGE/PAUMELLE* LORY

CERNIERE TRIADE

CARATTERISTICHE
Cerniera studiata e progettata per essere adattabile a tutti i tipi di profilo esistenti sia in alluminio, ferro e legno. La caratteristica di questa cerniera consiste nel sistema di fissaggio, particolarmente semplice, ma di grande adattabilità.

MATERIALI E COMPONENTI
2 pz. Cerniera in alluminio lega 6060
1 perno zincato D.8x52
2 tappi nylon 66 D.11
1 boccola nylon 6.6
4 grani M6x10 inox a coppa

FINITURE
Anodizzato: argento, bronzo, elettrocolore, elox nero.
Verniciato: Ral standard vedi tabella colori
Speciali: Oro

CONFEZIONI
100 pz per confezione

HINGE TRIADE

CHARACTERISTICS
This hinge has been designed to adapt to any kind of existing section whether it is made in aluminium, iron or wood. Its characteristics is the fixing system whitc is very simple but extremely flexible.

MATERIALS AND COMPONENTS
2 pc aluminium hinge alloy 6060
1 galvanized pin D.8x52
2 nylon caps 66 D.11
1 nylon bush 6.6
4 M6x10 stainless steel dowels

FINISHES
Anodized: silver, bronze, electro colour, black elox
Ral: standard, colour chart
Specials: gold

PACKS
100 pcs in each pack

PAUMELLE TRIADE

CARACTERISTIQUES
Paumelle ètudièe et conçue pour s'adapter à tous les types de profilés existants, qu'ils soient en aluminium, en fer ou en bois. Cette paumelle se caractèrise par son systeme de fixation, particuliérement simple, mais qui s'adapte très facilement.

MATERIAUX ET PIECES
2 Paumelles en aluminium alliage 6060
1 axe zingué D.8x52
2 bouchons en nylon 66 D.11
1 douille en nylon 6.6
4 boulons M6x10 inox à pointe

FINITIONS
Anodisèes: argent, bronze, couleur électrique, elox noir
Ral: standard, tableau des couleurs
Speciale: or

EMBALLAGES
100 piéces par boîte

Cerniere Triade

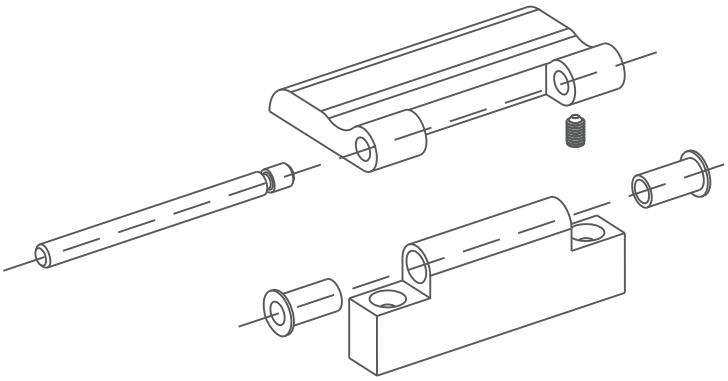

ART.	**Descrizione profilati**/*Description of sections/Type of profilé*
180	CERNIERA PER SCURETTO/ *SHUTTERING HINGE/ PAUMELLE POUR PETIT VOLET*
180/5	CERNIERA PER ZANZARIERA/ *MOSQUITO CURTAIN HINGE/ PAUMELLE POUR MOUSTIQUAIRE*
188	CERNIERA SPECIALE TORINO/ *TORINO SPECIAL HINGE/ PAUMELLE SPÉCIALE TORINO*
199	CERNIERA TIPO UFFICIO/ *OFFICE TYPE HINGE/ PAUMELLE TYPE BUREAU*
200	CERNIERA/*HINGE/PAUMELLE* LORY

CERNIERE TRIADE

CARATTERISTICHE

Cerniera studiata e progettata per essere adattabile a tutti i tipi di profilo esistenti sia in alluminio, ferro e legno. La caratteristica di questa cerniera consiste nel sistema di fissaggio, particolarmente semplice, ma di grande adattabilità.

MATERIALI E COMPONENTI
1 pz. Cerniera in alluminio estruso maschio lega 6060
1 pz. Cerniera in alluminio estruso femmina lega 6060
1 perno zincato D.8 x100
2 boccole in nylon aperte L.22
1 grano M6x10 inox a coppa
3 viti zincate TC+M6x10

FINITURE
Anodizzato: argento, bronzo, elettrocolore, elox nero.
Verniciato: Ral standard vedi tabella colori
Speciali: Oro

CONFEZIONI
100 pz per confezione

HINGE TRIADE

CHARACTERISTICS

This hinge has been designed to adapt to any kind of existing section whether it is made in aluminium, iron or wood. Its characteristics is the fixing system whitc is very simple but extremely flexible.

MATERIALS AND COMPONENTS
1 pc extruded aluminium male hinge alloy 6060
1 pc extruded aluminium female hinge alloy 6060
1 galvanized pin D.8 x100
2 open nylon bushes L.22
1 M6x10 stainless steel dowel
3 TC+M6x10 headed screws

FINISHES
Anodized: silver, bronze, electro colour, black elox
Ral: standard, colour chart
Specials: gold

PACKS
100 pcs in each pack

PAUMELLE TRIADE

CARACTERISTIQUES

Paumelle ètudièe et conçue pour s'adapter à tous les types de profilés existants, qu'ils soient en aluminium, en fer ou en bois. Cette paumelle se caractèrise par son systeme de fixation, particuliérement simple, mais qui s'adapte très facilement.

MATERIAUX ET PIECES
1 Paumelle en aluminium extrudé male alliage 6060
1 paumelle en aluminium extrudé femelle alliage 6060
1 1 axe zinqué D.8 x100
2 douilles en nylon ouvertes L.22
1 boulon M6x10 inox à pointe
3 vis zingué TC+M6x10

FINITIONS
Anodisèes: argent, bronze, couleur électrique, elox noir
Ral: standard, tableau des couleurs
Speciale: or

EMBALLAGES
100 piéces par boîte

Cerniere Triade

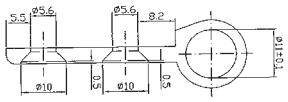

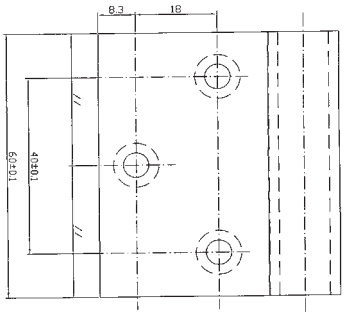

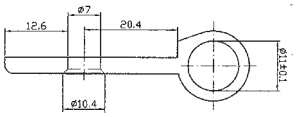

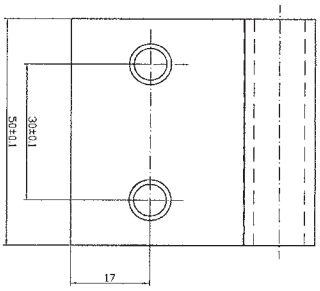

ART.	**Descrizione profilati**/*Description of sections/Type of profilé*
180	CERNIERA PER SCURETTO/ *SHUTTERING HINGE/ PAUMELLE POUR PETIT VOLET*
180/5	CERNIERA PER ZANZARIERA/ *MOSQUITO CURTAIN HINGE/ PAUMELLE POUR MOUSTIQUAIRE*
188	CERNIERA SPECIALE TORINO/ *TORINO SPECIAL HINGE/ PAUMELLE SPÉCIALE TORINO*
199	CERNIERA TIPO UFFICIO/ *OFFICE TYPE HINGE/ PAUMELLE TYPE BUREAU*
200	CERNIERA/*HINGE/PAUMELLE* LORY

CERNIERE TRIADE

CARATTERISTICHE
Cerniera studiata e progettata per essere adattabile a tutti i tipi di profilo esistenti sia in alluminio, ferro e legno. La caratteristica di questa cerniera consiste nel sistema di fissaggio, particolarmente semplice, ma di grande adattabilità.

MATERIALI E COMPONENTI art. 199
2 Cerniere in alluminio estruso lega 6060
2 tappi in nylon D.11
1 perno zincato D.8 x52
1 boccola in nylon 6.6

MATERIALI E COMPONENTI art. 200
2 Cerniere in alluminio estruso lega 6060
2 tappi in nylon D.11
1 perno zincato D.8 x52
1 boccola in nylon 6.6
2 piastrine inox 430
4 viti M5

FINITURE
Anodizzato: argento, bronzo, elettrocolore, elox nero.
Verniciato: Ral standard vedi tabella colori
Speciali: Oro

CONFEZIONI
100 pz per confezione

HINGE TRIADE

CHARACTERISTICS
This hinge has been designed to adapt to any kind of existing section whether it is made in aluminium, iron or wood. Its characteristics is the fixing system whitc is very simple but extremely flexible.

MATERIALS AND COMPONENTS art. 199
2 pc aluminium hinge alloy 6060
2 nylon caps D.11
1 galvanized pin D.8x52
1 nylon bush 6.6

MATERIALS AND COMPONENTS art. 200
2 pc aluminium hinge alloy 6060
2 nylon caps D.11
1 galvanized pin D.8x52
1 nylon bush 6.6
2 plates inox 430
4 M5 screws

FINISHES
Anodized: silver, bronze, electro colour, black elox
Ral: standard, colour chart
Specials: gold

PACKS
100 pcs in each pack

PAUMELLE TRIADE

CARACTERISTIQUES
Paumelle ètudièe et conçue pour s'adapter à tous les types de profilés existants, qu'ils soient en aluminium, en fer ou en bois. Cette paumelle se caractèrise par son systeme de fixation, particuliérement simple, mais qui s'adapte très facilement.

MATERIAUX ET PIECES art. 199
2 Paumelles en aluminium alliage 6060
2 bouchons en nylon D.11
1 axe zingué D.8x52
1 douille en nylon 6.6

MATERIAUX ET PIECES art. 200
2 Paumelles en aluminium alliage 6060
2 bouchons en nylon D.11
1 axe zingué D.8x52
1 douille en nylon 6.6
2 plaques inox 430
4 vis M5

FINITIONS
Anodisèes: argent, bronze, couleur électrique, elox noir
Ral: standard, tableau des couleurs
Speciale: or

EMBALLAGES
100 piéces par boîte

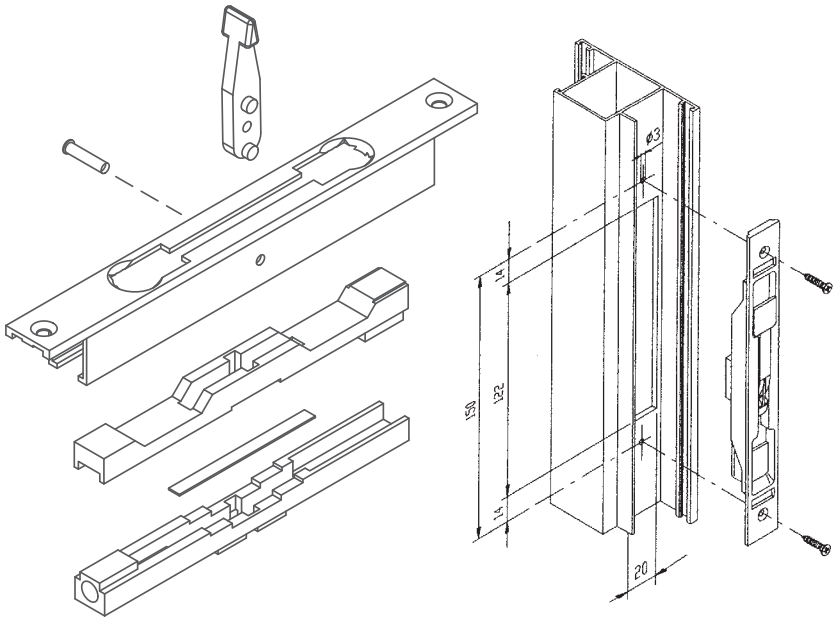

ART.	**Descrizione profilati**/*Description of sections/Type of profilé*
300/1	CATENACCIOLO ROMEO DOPPIA MANDATA/ *ROMEO DOUBLE ACTION LATCH BOLT/ VERROU ROMEO DOUBLE TOUR*
300/2	CATENACCIOLO ROMEO DA 16 mm/ *16 mm ROMEO LATCH BOLT/ VERROU ROMEO DE 16 mm*
300/3	CATENACCIOLO A RIDOSSO PICCOLO 100 mm/ *100 mm SMALL FLAT LATCH BOLT/ VERROU PÊNE PLAT PETIT 100 mm*
300/4	CATENACCIOLO A RIDOSSO GRANDE 400 mm/ *400 mm SMALL FLAT LATCH BOLT/ VERROU PÊNE PLAT GRAND 400 mm*
300/5	CATENACCIOLO RUDY con perno in acciaio zincato per profili con cava da 16 mm: serie NC International (tutte) *RUDY LATCH BOLT with galvanised steel pin for profiles with 16 mm slot: NC International series (all)* *VERROU RUDY avec axe en acier zingué pour profils avec gorge de 16 mm : série NC International (toutes)*
300/6	CATENACCIOLO RUDY con perno in acc.zincato per prof.con cava da 18 mm:serie Domal Stopper,PG,EKU53,Camera Europea *RUDY LATCH BOLT with galvanised steel pin for profiles with 18 mm slot: Domal Stopper,PG,EKU53 and Camera Europea series* *VERROU RUDY avec axe en acier zingué pour profils avec gorge de 18 mm : série Domal Stopper,PG,EKU53,Chambre Europea*
300/7	CATENACCIOLO RUDY con perno in acciaio zincato per profili con cava da 20 mm *RUDY LATCH BOLT with galvanised steel pin for profiles with 20 mm slot* *VERROU RUDY avec axe en acier zingué pour profils avec gorge de 20 mm*

CATENACCIOLI

CARATTERISTICHE
Catenaccio a leva fornibile anche a doppia mandata, costruito in alluminio estruso, adattabile a qualsiasi profilo su scasso da 16 mm.

MATERIALI E COMPONENTI
1 cursore superiore in nylon 6.6
1 cursore inferiore in nylon 6.6
1 leva in nylon 6.6
2 molle in acciaio
1 spina in ottone 2,8x15
2 viti TSP+3,5x9,5 zincate
1 scatolina catenacciolo in alluminio lega 6060

FINITURE
Anodizzato: argento, bronzo, elettrocolore, elox nero.
Verniciato: Ral standard vedi tabella colori
Speciali: Oro

CONFEZIONI
80 pz per confezione

LATCH BOLTS

CHARACTERISTICS
Latch lever bolts 16 mm available also a double action, made in extruded aluminium, adaptable for all types of profiles.

MATERIALS AND COMPONENTS
1 nylon 6.6 upper slider
1 nylon 6.6 lower slider
1 nylon 6.6 lever
2 steel springs
1 2.8x15 brass pin
2 TSP + 3.5x9.5 galvanised screws
1 aluminium alloy 6060 latch bolt box

FINISHES
Anodized: silver, bronze, electro colour, black elox
Ral: standard, colour chart
Specials: gold

PACKS
80 pcs in each pack

VERROUS

CARACTÉRISTIQUES
Verrou à bascule, pouvant aussi être à deux directions, réalisé en aluminium extrudé, adaptable à n'importe quel profil sur entaille de 16 mm.

MATERIAUX ET PIECES
1 curseur supérieur en nylon 6.6
1 curseur inférieur en nylon 6.6
1 levier en nylon 6.6
2 ressorts en acier
1 fiche en laiton 2,8x15
2 vis TSP+3,5x9,5 zinguées
1 petit boîtier verrouillé en alliage d'aluminium 6060

FINITIONS
Anodisées: argent, bronze, électrocouleur, noir oxydé.
Peintes: RAL standard, voir tableau des couleurs
Spéciales: Or

EMBALLAGES
80 pièces par emballage

Catenaccioli

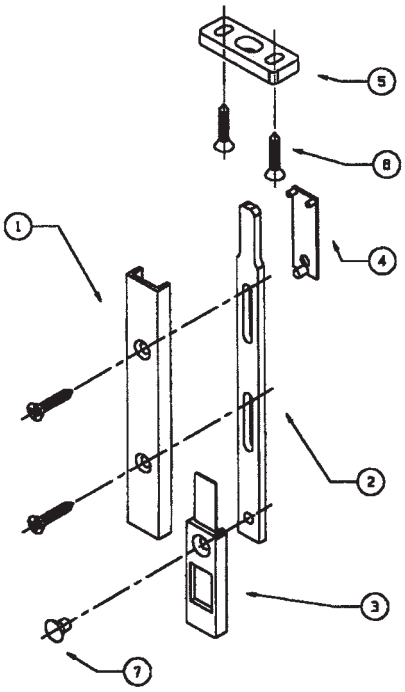

ART.	**Descrizione profilati**/*Description of sections/Type of profilé*
300/1	CATENACCIOLO ROMEO DOPPIA MANDATA/ *ROMEO DOUBLE ACTION LATCH BOLT/ VERROU ROMEO DOUBLE TOUR*
300/2	CATENACCIOLO ROMEO DA 16 mm/ *16 mm ROMEO LATCH BOLT/ VERROU ROMEO DE 16 mm*
300/3	CATENACCIOLO A RIDOSSO PICCOLO 100 mm/ *100 mm SMALL FLAT LATCH BOLT/ VERROU PÊNE PLAT PETIT 100 mm*
300/4	CATENACCIOLO A RIDOSSO GRANDE 400 mm/ *400 mm SMALL FLAT LATCH BOLT/ VERROU PÊNE PLAT GRAND 400 mm*
300/5	CATENACCIOLO RUDY con perno in acciaio zincato per profili con cava da 16 mm: serie NC International (tutte) *RUDY LATCH BOLT with galvanised steel pin for profiles with 16 mm slot: NC International series (all)* *VERROU RUDY avec axe en acier zingué pour profils avec gorge de 16 mm : série NC International (toutes)*
300/6	CATENACCIOLO RUDY con perno in acc.zincato per prof.con cava da 18 mm: serie Domal Stopper, PG, EKU53, Camera Europea *RUDY LATCH BOLT with galvanised steel pin for profiles with 18 mm slot: Domal Stopper, PG, EKU53 and Camera Europea series* *VERROU RUDY avec axe en acier zingué pour profils avec gorge de 18 mm : série Domal Stopper, PG, EKU53, Chambre Europea*
300/7	CATENACCIOLO RUDY con perno in acciaio zincato per profili con cava da 20 mm *RUDY LATCH BOLT with galvanised steel pin for profiles with 20 mm slot* *VERROU RUDY avec axe en acier zingué pour profils avec gorge de 20 mm*

CATENACCIOLI

CARATTERISTICHE
Catenacciolo a ridosso costruito in alluminio estruso, fornibile in 2 misure da 100 mm e da 400 mm adattabile a qualsiasi tipo di profilo.

MATERIALI E COMPONENTI
1 asta da 100 mm zincata
1 impugnatura in nylon 6.6
1 incontro in nylon 6.6
1 spessore incontro in nylon 6.6
1 rivetto
2 viti TSP+3,5 x16 zincate
1 copri catenacciolo in all. estruso lega 6060

FINITURE
Anodizzato: argento, bronzo, elettrocolore, elox nero.
Verniciato: Ral standard vedi tabella colori
Speciali: Oro

CONFEZIONI
80 pz per confezione

LATCH BOLTS

CHARACTERISTICS
Extruded aluminium flat latch bolt available in 2 sizes, 100 mm and 400 mm and adaptable to all types of profiles.

MATERIALS AND COMPONENTS
1 100 mm galvanised rod
1 nylon 6.6 handle
1 nylon 6.6 end piece slot
1 nylon 6.6 end piece slot shim
1 rivet
2 TSP + 3.5 x16 galvanised screws
1 extruded aluminium alloy 6060 latch bolt cover

FINISHES
Anodized: silver, bronze, electro colour, black elox
Ral: standard, colour chart
Specials: gold

PACKS
80 pcs in each pack

VERROUS

CARACTÉRISTIQUES
VERROU PÊNE PLAT construit en aluminium extrudé, livrable en 2 mesures de 100 mm et de 400 mm adaptable à tout type de profil.

MATERIAUX ET PIECES
1 tige de 100 mm zinguée
1 poignée en nylon 6.6
1 gâche en nylon 6.6
1 épaisseur gâche en nylon 6.6
1 rivet
2 vis TSP+3,5 x16 zinguées
1 couvre-verrou en alliage aluminium extrudé 6060

FINITIONS
Anodisées: argent, bronze, électrocouleur, noir oxydé.
Peintes: RAL standard, voir tableau des couleurs
Spéciales: Or

EMBALLAGES
80 pièces par emballage

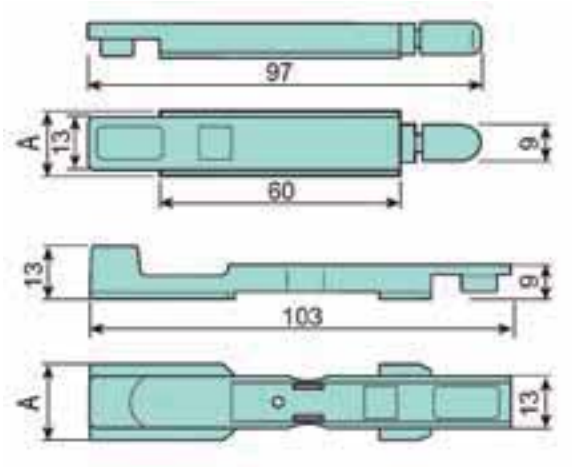

ART.	**Descrizione profilati**/*Description of sections/Type of profilé*
300/1	CATENACCIOLO ROMEO DOPPIA MANDATA/ *ROMEO DOUBLE ACTION LATCH BOLT/ VERROU ROMEO DOUBLE TOUR*
300/2	CATENACCIOLO ROMEO DA 16 mm/ *16 mm ROMEO LATCH BOLT/ VERROU ROMEO DE 16 mm*
300/3	CATENACCIOLO A RIDOSSO PICCOLO 100 mm/ *100 mm SMALL FLAT LATCH BOLT/ VERROU PÊNE PLAT PETIT 100 mm*
300/4	CATENACCIOLO A RIDOSSO GRANDE 400 mm/ *400 mm SMALL FLAT LATCH BOLT/ VERROU PÊNE PLAT GRAND 400 mm*
300/5	CATENACCIOLO RUDY con perno in acciaio zincato per profili con cava da 16 mm: serie NC International (tutte) *RUDY LATCH BOLT with galvanised steel pin for profiles with 16 mm slot: NC International series (all)* *VERROU RUDY avec axe en acier zingué pour profils avec gorge de 16 mm : série NC International (toutes)*
300/6	CATENACCIOLO RUDY con perno in acc.zincato per prof.con cava da 18 mm:serie Domal Stopper,PG,EKU53,Camera Europea *RUDY LATCH BOLT with galvanised steel pin for profiles with 18 mm slot: Domal Stopper,PG,EKU53 and Camera Europea series* *VERROU RUDY avec axe en acier zingué pour profils avec gorge de 18 mm : série Domal Stopper,PG,EKU53,Chambre Europea*
300/7	CATENACCIOLO RUDY con perno in acciaio zincato per profili con cava da 20 mm *RUDY LATCH BOLT with galvanised steel pin for profiles with 20 mm slot* *VERROU RUDY avec axe en acier zingué pour profils avec gorge de 20 mm*

CATENACCIOLI

CARATTERISTICHE
Catenacciolo con perno in acciaio zincato.

MATERIALI E COMPONENTI
1 terminale in nylon con punta in acciaio zincato
1 asta di collegamento in nylon
1 particolare di collegamento in nylon
1 rivetto in acciaio zincato
1 grano a punta brunito 5x4

LATCH BOLTS

CHARACTERISTICS
Latch bolt with galvanised steel pin.

MATERIALS AND COMPONENTS
1 nylon head with galvanised steel tip
1 nylon connection rod
1 nylon connection piece
1 galvanised steel rivet
1 5x4 burnished pointed dowel

VERROUS

CARACTÉRISTIQUES
Verrou avec axe en acier zingué.

MATERIAUX ET PIECES
1 embout en nylon avec pointe en acier zingué
1 tige de connexion en nylon
1 élément de connexion en nylon
1 rivet en acier zingué
1 boulon à pointe brunie 5x4

ART.	**Descrizione profilati**/*Description of sections/Type of profilé*
450	MANIGLIA GIULIETTA

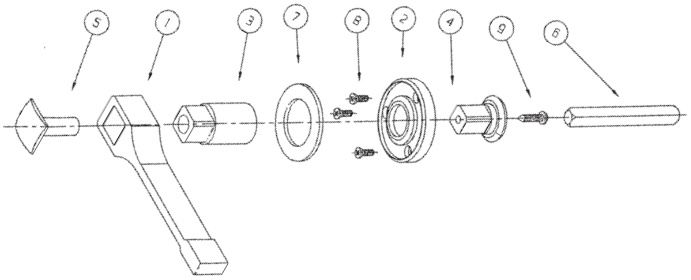

ART.	**Descrizione profilati**/*Description of sections/Type of profilé*
450/1	MANIGLIA MARISA

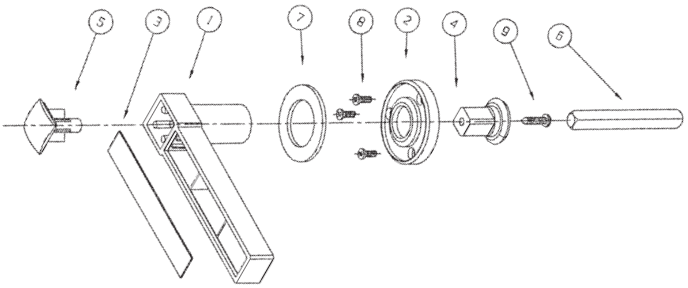

ART.	**Descrizione profilati**/*Description of sections/Type of profilé*
462	MANIGLIA per montante LAURA

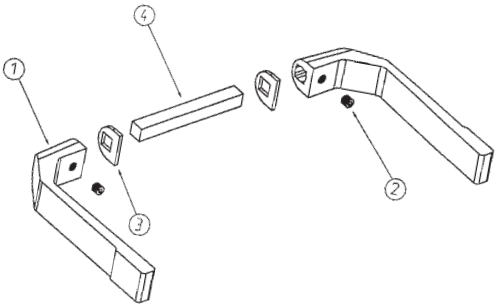

MANIGLIE

MANIGLIA GIULIETTA 450
La linea della maniglia è molto semplice realizzata in alluminio estruso ed assemblata con i particolari in nylon. È molto solida e può essere adattata a tutti i tipi di apertura.

MANIGLIA MARISA 450/1
Il design è molto semplice se pur mantenendo le stesse caratteristiche di una maniglia in nylon, si differenzia per il fatto che il frontale porta un'inserto in alluminio che può variare nelle diverse colorazioni.

MANIGLIA PER MONTANTE LAURA 462
Maniglia in alluminio estruso con gusci di copertura in nylon, la linea è semplice ma robusta.
Viene utilizzata negli spazi interni ed esterni limitati.

FINITURE
Anodizzato: argento, bronzo, elettrocolore, elox nero.
Verniciato: Ral standard vedi tabella colori
Speciali: Oro

CONFEZIONI
20 pz per confezione

HANDLES

GIULIETTA 450 HANDLE
Handle with a simple line made of extruded aluminium and assembled with nylon components. It is very sturdy and is suitable for all types of openings.

MARISA 450/1 HANDLE
Very simple design; it has the same characteristics of a nylon handle but the front part has an aluminium insert that can be of different colours.

LAURA 462 HANDLE FOR JAMB
Extruded aluminium handle with nylon covering shells; simple yet sturdy line.
Suitable for restricted indoor or outdoor spaces.

FINISHES
Anodized: silver, bronze, electro colour, black elox
Ral: standard, colour chart
Specials: gold

PACKS
20 pcs in each pack

POIGNÉES

POIGNÉE GIULIETTA 450
La ligne de la poignée est très simple et réalisée en aluminium extrudé, assemblée avec les éléments en nylon. Très solide, elle peut être adaptée à tous les types d'ouverture.

POIGNÉE MARISA 450/1
Le design est très simple tout en maintenant les mêmes caractéristiques qu'une poignée en nylon, elle se différencie de par le fait que la façade porte une plaquette en aluminium qui peut varier dans les différentes teintes.

POIGNÉE POUR JAMBAGE LAURA 462
Poignée en aluminium extrudé avec coques de couverture en nylon, la ligne est simple mais robuste.
Elle est utilisée dans les espaces intérieurs et extérieurs limités.

FINITIONS
Anodisées: argent, bronze, couleur électrique, elox noir
Ral: standard, tableau des couleurs
Speciale: or

EMBALLAGES
20 piéces par boîte

ART.	**Descrizione profilati**/*Description of sections/Type of profilé*
455	MANIGLIA VALENTINA in nylon con Zama interna

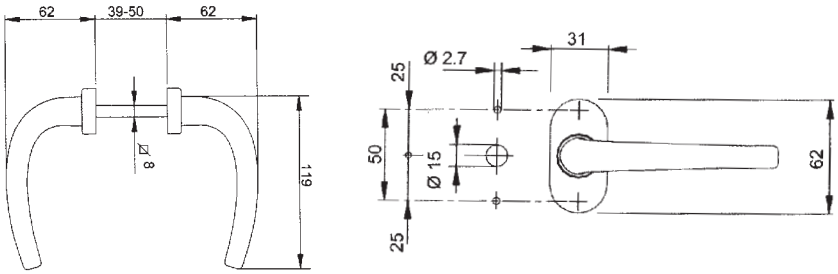

ART.	**Descrizione profilati**/*Description of sections/Type of profilé*
457	MANIGLIA GLORIA

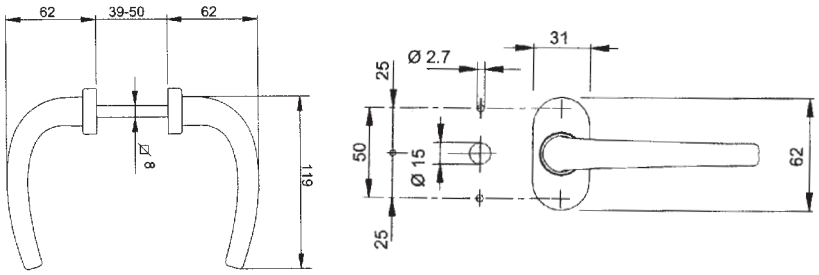

MANIGLIE

MANIGLIA VALENTINA 455
Leggera nel peso e nella forma. Una maniglia semplice, ridotta all'essenziale ma che non perde la sua funzionalità nel tempo.

MANIGLIA GLORIA 457
Prodotta completamente in nylon, garantisce un'eccezionale solidità e durata nel tempo. Adatta ad ogni tipo di porta.

FINITURE
Bianco o nero.

CONFEZIONI
20 pz per confezione

HANDLES

VALENTINA 455 HANDLE
Lightweight and streamlined. Simple and essential handle which however maintains its functionality over time.

GLORIA 457 HANDLE
Completely made of nylon; it guarantees exceptional strength and lifetime. Suitable for all doors.

FINISHES
White or black

PACKS
20 pcs in each pack

POIGNÉES

POIGNÉE VALENTINA 455
Légère de par son poids et sa forme. Une poignée simple, réduite à l'essentiel mais qui ne perd pas sa fonctionnalité au fil du temps.

POIGNÉE GLORIA 457
Produite intégralement en nylon, elle garantit une solidité exceptionnelle et une longue vie. S'adapte à tous les types de porte.

FINITIONS
Blanc or noir

EMBALLAGES
20 piéces par boîte

ART.	**Descrizione profilati**/*Description of sections/Type of profilé*
456	MANIGLIA ALICE

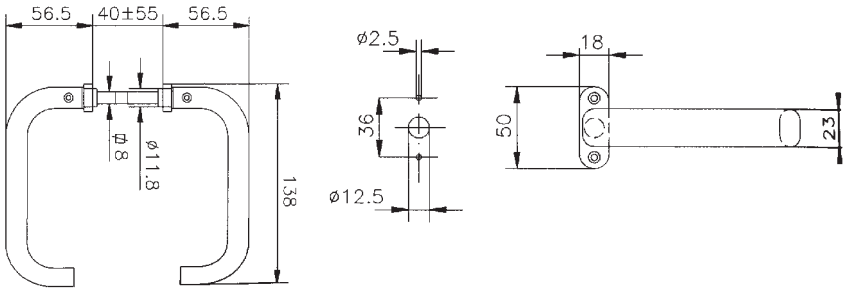

ART.	**Descrizione profilati**/*Description of sections/Type of profilé*
456/1	MANIGLIA ALICE BIS

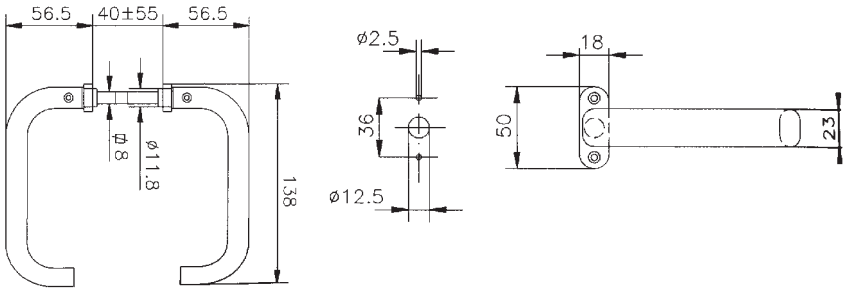

MANIGLIE

MANIGLIA 456 ALICE e 456/1 ALICE BIS
Prodotta completamente in nylon, garantisce un'eccezionale solidità e durata nel tempo. Adatta ad ogni tipo di porta.

FINITURE
Bianco o nero.

CONFEZIONI
20 pz per confezione

HANDLES

456 ALICE and 456/1 ALICE BIS HANDLE
Completely made of nylon; it guarantees exceptional strength and lifetime. Suitable for all doors.

FINISHES
White or black

PACKS
20 pcs in each pack

POIGNÉES

POIGNÉE 456 ALICE et 456/1 ALICE BIS
Produite intégralement en nylon, elle garantit une solidité exceptionnelle et une longue vie. S'adapte à tous les types de porte.

FINITIONS
Blanc or noir

EMBALLAGES
20 piéces par boîte

ART.	**Descrizione profilati**/*Description of sections/Type of profilé*
460	TAVELLINO LEO

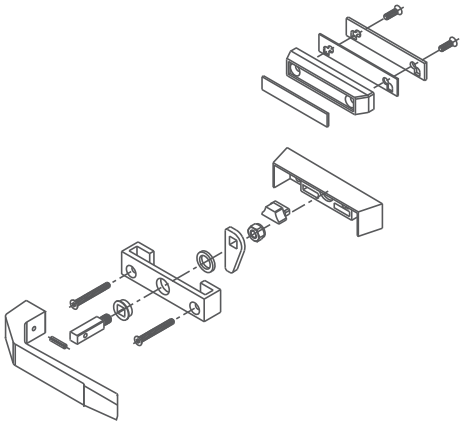

ART.	**Descrizione profilati**/*Description of sections/Type of profilé*
461	TAVELLINO PER R40/50

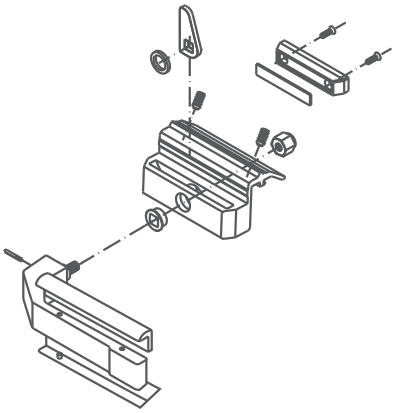

MANIGLIE

TAVELLINO LEO 460
É particolarmente adatto per finestre a sporgere o a bilico, i materiali utilizzati garantiscono sicurezza e stabilità nel funzionamento.
Materiali e componenti: maniglia e cassa in alluminio estruso – 1 nasello in acciaio zincato – 1 rondella in nylon – viti zincate – spessori in nylon 66 – 1 quadro in acciaio zincato

TAVELLINO PER R40/50 461
É particolarmente adatto per finestre a sporgere o a bilico, i materiali utilizzati garantiscono sicurezza e stabilità nel funzionamento. Questo articolo è adattabile solo al profilo R 40/50 fissaggi con grani inox.
Materiali e componenti: maniglia e cassa in alluminio estruso – coprimanico in nylon caricato con fibra di vetro – 2 grani inox - 1 nasello in acciaio zincato – 1 rondella in nylon – 1 quadro in acciaio zincato

FINITURE
Anodizzato: argento, bronzo, elettrocolore, elox nero.
Verniciato: Ral standard vedi tabella colori
Speciali: Oro

CONFEZIONI
20 pz per confezione

HANDLES

TAVELLINO LEO 460
is particularly suitable for windows that project or swing; the materials used guarantee safety and stability of use.
Materials and components: handle and casing in aluminium extruded – 1 galvanised steel prong - 1 nylon washer - galvanised steel screws – shims in nylon 66 – 1 galvanised steel panel

TAVELLINO HANDLE FOR R40/50 461
It is particularly suitable for awning or pivot windows; the materials adopted guarantee safety and stable operation. This item is only adaptable to profile R 40/50 using stainless steel dowels for fixing.
Materials and components: handle and casing in aluminium extruded – handle cover in fibreglass reinforced nylon – 2 stainless steel dowels – 1 galvanised steel prong – 1 nylon washer – 1 galvanised steel panel

FINISHES
Anodized: silver, bronze, electro colour, black elox
Ral: standard, colour chart
Specials: gold

PACKS
20 pcs in each pack

POIGNÉES

TAVELLINO LEO 460
Batteuse indiquée pour fènètres à projection et pivotantes application trés simple et rapide étanchéité perfaite.
Matériaux et composants: poignée et caisse en aluminium extrudé – 1 mentonnet en acier zingué - 1 rondelle en nylon – vis en acier zingué - epaisseurs en nylon 66 – 1 cadre en acier zingué

POIGNÉE BATTEUSE POUR R40/50 461
Particulièrement adaptée aux fenêtres à l'italienne ou basculantes, les matériaux utilisés garantissent la sécurité et la stabilité lors du fonctionnement. cet article est uniquement adaptable au profil R 40/50 fixages avec boulons inox.
Matériaux et composants: poignée et caisse en aluminium extrudé – couvre-poignée en nylon chargé avec fibre de verre – 2 boulons inox – 1 mentonnet en acier zingué – 1 rondelle en nylon – 1 cadre en acier zingué

FINITIONS
Anodisées: argent, bronze, couleur électrique, elox noir
Ral: standard, tableau des couleurs
Speciale: or

EMBALLAGES
20 piéces par boîte

ART.	**Descrizione profilati**/*Description of sections/Type of profilé*
463	Tavellino Europa

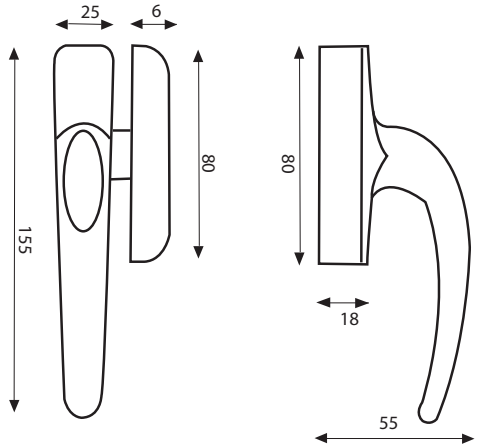

ART.	**Descrizione profilati**/*Description of sections/Type of profilé*
600	Maniglia a pulsante per scorrevole
600/60	Maniglia a pulsante per export 60

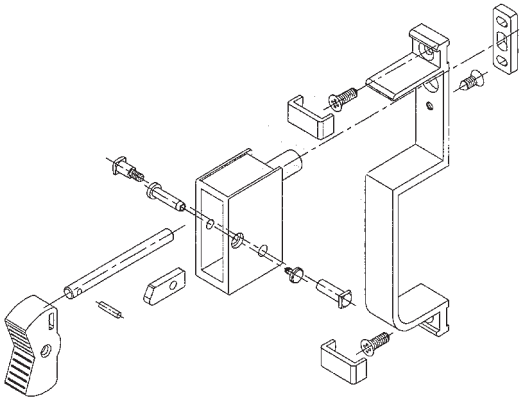

MANIGLIE

TAVELLINO EUROPA 463
Applicazione esterna per la chiusura di finestra a sporgere e a bilico. La linea di questa maniglia entra in sintonia con il design arrotondato di tutta la gamma dei prodotti.
Materiali e componenti: manico, cassa e base d'appoggio in alluminio – nasello in acciaio zincato – viti zincate

MANIGLIA A PULSANTE 600-600/60
Per la chiusura centrale di porte e finestre scorrevoli in alluminio.
Materiali e componenti: manico in alluminio estruso – coprimanico in nylon caricato con fibra di vetro – 1 perno in acciaio zincato – viti zincate – copriviti in nylon

FINITURE
Anodizzato: argento, bronzo, elettrocolore, elox nero.
Verniciato: Ral standard vedi tabella colori
Speciali: Oro

CONFEZIONI
20 pz per confezione

HANDLES

EUROPA 463 TAVELLINO HANDLE
For external application to close awning and pivoting windows. The line of this handle is in harmony with the rounded design of this range of products.
Materials and components: handle, casing and lateral base in aluminium extruded - 1 galvanised steel prong - galvanised steel screws

BUTTON HANDLE 600-600/60
For central closure of aluminium sliding doors and windows.
Materials and components: handle in aluminium extruded – handle cover in fibreglass reinforced nylon – 1 galvanised steel pin – galvanised steel screws – screws cover in nylon

FINISHES
Anodized: silver, bronze, electro colour, black elox
Ral: standard, colour chart
Specials: gold

PACKS
20 pcs in each pack

POIGNÉES

POIGNÉE BATTEUSE EUROPA 463
Application extérieure pour la fermeture de fenêtre à l'italienne et basculante. La ligne de cette poignée est en harmonie avec le design arrondi de toute la gamme de produits.
Matériaux et composants: poignée, caisse et base latérale en aluminium extrudé - 1 mentonnet en acier zingué - vis en acier zingué.

POIGNEE A TOUCHE 600-600/60
Pour la fermeture centrale de portes et fenêtres coulissantes en aluminium.
Matériaux et composants: poignée en aluminium extrudé – couvre-poignée en nylon chargé avec fibre de verre – 1 axe en acier zingué – vis en acier zingué – couvre-vis en nylon.

FINITIONS
Anodisées: argent, bronze, couleur électrique, elox noir
Ral: standard, tableau des couleurs
Speciale: or

EMBALLAGES
20 piéces par boîte

ART.	**Descrizione profilati**/*Description of sections/Type of profilé*
610	Maniglia a vaschetta per scorrevole in nylon

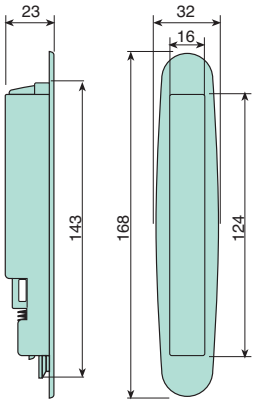

610

ART.	**Descrizione profilati**/*Description of sections/Type of profilé*
611	Maniglia a vaschetta in alluminio per finestra scorrevole
612	Maniglia a vaschetta per scorrevole in alluminio/nylon

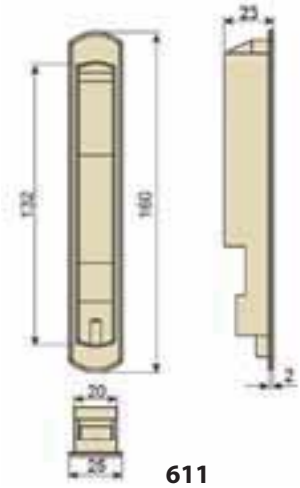

611

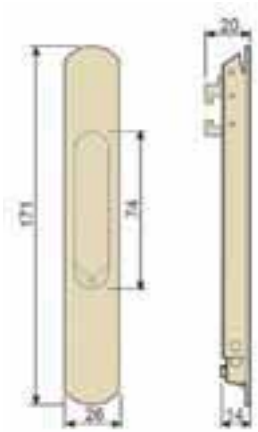

612

MANIGLIE

610
Maniglia a vaschetta per scorrevole ad incasso
(corpo e leva in nylon)
Colore: nero

611
Maniglia a vaschetta in alluminio per finestra scorrevole
(corpo e leva in alluminio)
Serie: EXPORT, NC60
Colori: Ral 9005, Ral 9010, Ral 1013

612
Maniglia a vaschetta per scorrevole
(alluminio/nylon)
Colori: Ral 9005, Ral 9010, Ral 1013

HANDLES

610
Handle for sliding to be embedded
(body and control lever in nylon)
Colour: black

611
Handle for sliding to be embedded
(body and control lever in aluminium)
Serie: Export, NC60
Colours: Ral 9005, Ral 9010, Ral 1013

612
Handle for sliding (aluminium/nylon)
Colours: RAL 9005 - RAL 9010 - RAL 1013

POIGNÉES

610
Poignée à barquette pour coulissantes
(corps et levier en nylon)
Couleur: noir

611
Poignée encastrable pour coulissantes
(corps et levier en aluminium)
Séries: Export, NC 60
Couleurs: RAL 9005 - RAL 9010 - RAL 1013

612
Poignée pour coulissantes (aluminium/nylon)
Couleurs: RAL 9005 - RAL 9010 - RAL 1013

ART.	**Descrizione profilati**/*Description of sections/Type of profilé*
613	Maniglia a vaschetta con chiave

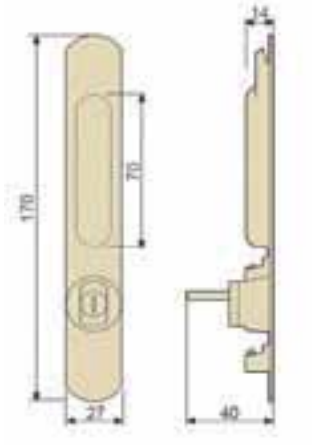

ART.	**Descrizione profilati**/*Description of sections/Type of profilé*
614	Maniglia a vaschetta con sede in zama e cursore in alluminio con chiave

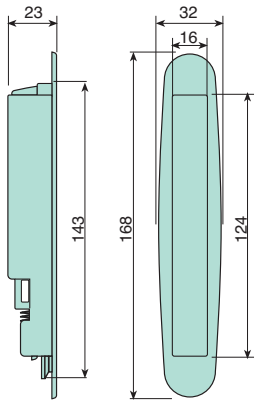

MANIGLIE

613
Maniglia per scorrevole con chiave (alluminio/nylon)
Colori: RAL 9005 - RAL 9010 - RAL 1013

614
Maniglia a vaschetta per scorrevole con chiave, corpo in zama e leva in alluminio.
Colori: tabella colori Ral standard

HANDLES

613
Handle for sliding with key (aluminium/nylon)
Colours: RAL 9005 - RAL 9010 - RAL 1013

614
Embedding handle for sliding with key, body in Zamak and control lever in aluminium
Colours: RAL standard colours

POIGNÉES

613
Poignée pour coulissantes (aluminium/nylon)
Couleurs: RAL 9005 - RAL 9010 - RAL 1013

614
Poignée encastrable pour portes et fenêtres coulissantes avec clé, corps en zamak et levier en aluminium.
Couleurs : tableau des couleurs Ral standard

ART.	**Descrizione profilati**/*Description of sections/Type of profilé*
620	Maniglia per scorrevole "ARABIA" ad incasso laterale - corpo in alluminio e leva in nylon.

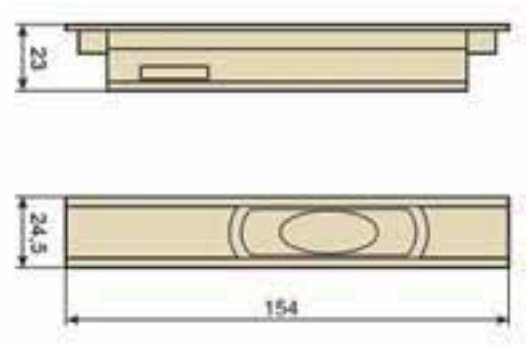

ART.	**Descrizione profilati**/*Description of sections/Type of profilé*
621	Maniglia ad incasso per chiusure laterali in serramenti scorrevoli
622	Maniglia ad incasso per chiusure laterali in serramenti scorrevoli

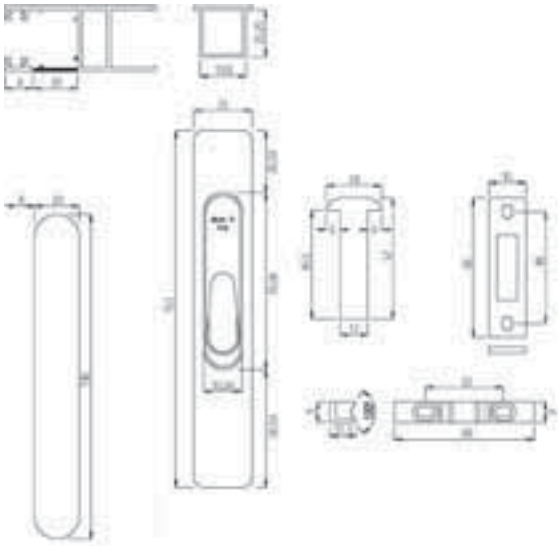

MANIGLIE

620
Maniglia per scorrevole "ARABIA" ad incasso laterale - corpo in alluminio e leva in nylon.

621
Maniglia ad incasso per chiusure laterali in serramenti scorrevoli - corpo in alluminio meccanismi in zama. Reversibile

SERIE
All.co export 60S,
NC 60 International,
Skeit 60, slide 60 Colours: Ral 9005, Ral 9010, Ral 1013

622
Maniglia ad incasso per chiusure laterali nei serramenti scorrevoli. Differisce dal modello 621 nella parte della leva di comando. Quest'ultima ora è completamente piana ed in linea con il corpo della maniglia. Il corpo e la leva di comando sono in alluminio, i meccanismi di movimentazione sono in zama. E' reversibile

FINITURE
RAL: 9005 - 9010 - 1013

HANDLES

620
Handle for sliding "ARABIA" with sidelong embedding (body in aluminium and control lever in nylon)

621
Flush-mounted handle for side-locks on sliding windows. Body and control lever in aluminium, mechanism in Zamak.
It is reversible

SERIE
All.co export 60S,
NC 60 International,
Skeit 60, slide 60 Colours: Ral 9005, Ral 9010, Ral 1013

622
This handle has a different control lever from the 621 model. It is now completely flat and flush with the body of the handle. The body and the control lever are aluminium while the mechanisms are made from zamak. It is reversible.

FINISHES
RAL: 9005 - 9010 - 1013

POIGNÉES

620
Poignée "ARABIA" pour coulissantes avec encastrement latérale
(corps en aluminium et levier en nylon)

621
Poignée pour coulissantes avec encastrement latérale (corps et levier en aluminium)

SERIE
All.co export 60S,
NC 60 International,
Skeit 60, slide 60 Colours: Ral 9005, Ral 9010, Ral 1013

622
Poignée pour coulissantes avec encastrement latérale (corps et levier en aluminium)

FINITIONS
RAL: 9005 - 9010 - 1013

Maniglie

ART.	**Descrizione profilati**/*Description of sections/Type of profilé*
400/1	Maniglietta L.60

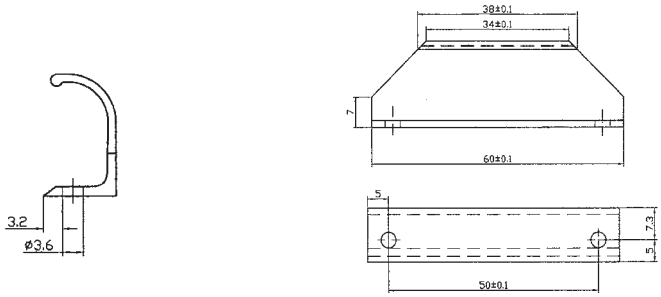

ART.	**Descrizione profilati**/*Description of sections/Type of profilé*
400/2	Maniglietta L.80

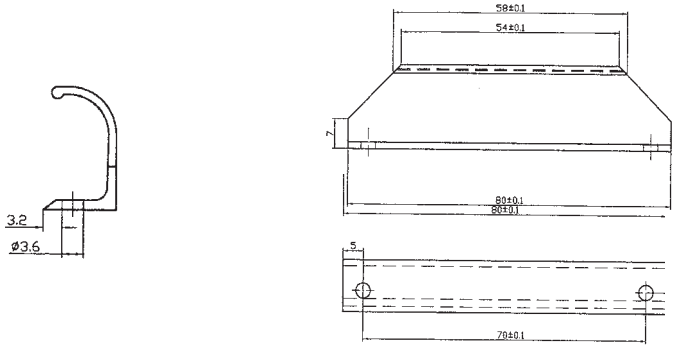

ART.	**Descrizione profilati**/*Description of sections/Type of profilé*
400/3	Maniglietta L.100

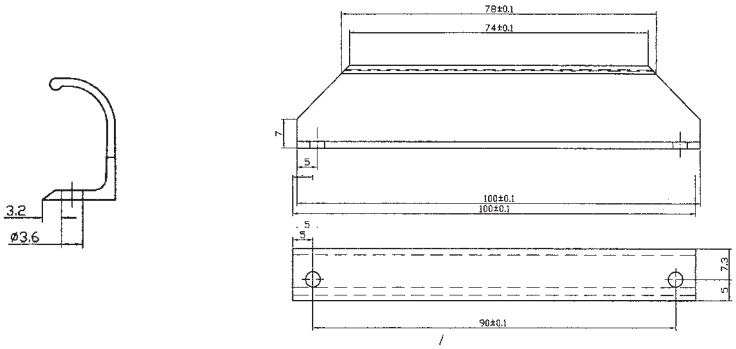

MANIGLIE

Maniglia realizzata in alluminio da estruso, viene utilizzata su qualsiasi tipo di apertura. L'applicazione facilitata consente un rapido utilizzo.

HANDLES

Made of extruded aluminium, suitable for all types of openings. Easy application for simple use.

POIGNÉES

Réalisée en aluminium extrudé, elle peut être adaptée à tous les types d'ouverture. Facile à appliquer.

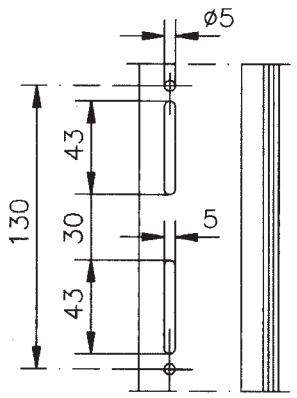

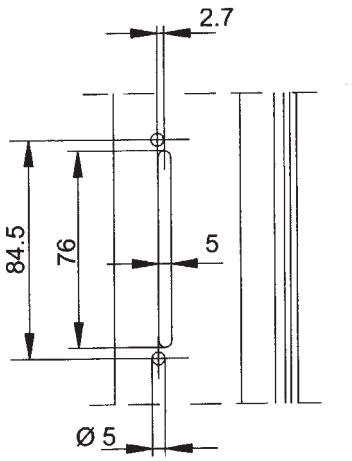

ART.	**Descrizione profilati**/*Description of sections/Type of profilé*
217/1	Cremonese/ *Cremone/ Crémone* STEFY int.130 rip.plastica/ *plastic/plastique*
217/2	Cremonese/ *Cremone/ Crémone* STEFY int.130 rip.*legno/wood/ bois*
217/3	Cremonese/ *Cremone/ Crémone* STEFY int.104 rip.*plastica/ plastic/plastique*
217/4	Cremonese/ Cremone/ Crémone STEFY int.104 rip.legno/wood/ bois
211	Cremonese/ *Cremone/ Crémone* ASTRA
211/1	Cremonese/ *Cremone/ Crémone* PIANETA
212	Doppia maniglia/ *Double handle/ Double poignée* VERONICA con base rettangolare/ *with rectangular base/ avec base rectangulaire*
212/1	Doppia maniglia/ *Double handle / Double poignée* VERONICA con base arrotondata/ *with rounded base/ avec base arrondie*
213/1	Doppia maniglia/ *Double handle / Double poignée* STEFY con base rettangolare e inserti in nylon/ *with rectangular base and nylon inserts / avec base rectangulaire et plaquettes en nylon*
213/2	Doppia maniglia/ *Double handle / Double poignée* STEFY con base rettangolare e inserti in legno/ *with rectangular base and wood inserts/ avec base rectangulaire et plaquettes en bois*
213/3	Doppia maniglia/*Double handle / Double poignée* STEFY con base arrotondata e inserti in nylon/ *with rounded base and nylon inserts/ avec base arrondie et plaquettes en nylon*

CREMONESI

Linea innovata, gli inserti applicati consentono il giusto abbinamento alle varianti di colorazione dei profili anche su quelli effetto legno. Gli inserti possono essere in nylon di tutte le colorazioni e legno chiaro o scuro. Cremonese ambidestra corsa 18 mm per interno con scatto di posizionamento a 90° tramite camma in derlin e molla elicoidale. Manico e cassa in alluminio pressofuso, meccanismi in zama. Boccola e fondo realizzati in nylon.
Interassi di fissaggio: 130, 130 (NC/GR 9), 104, 98, 84,5.
Queste cremonesi sono adatte per tutti gli interassi di lavorazione più diffusi, sia per sistemi a giunto aperto che tradizionale.

FINITURE
Verniciato: ral standard vedi tabella colori.
Speciali: ottonata

CONFEZIONI
20 pz. per confezione

CREMONE HANDLE

Renewed line; thanks to the inserts applied it can be matched to the different colours of the profiles even wood effect ones. Inserts can be in all colours in nylon or dark or light wood. This cremone handle is an ambidexter. Only for inside opening. With release of positioning to 90° through the derlin cam and helicoidal spring.
Grip and cover are in extruded aluminium. Mechanism in stamped metal, bottom cover in nylon. Centre distance fixing: 130, 130 (NC/GR 9), 104, 98, 84,5.
This handle is suitable for open joint systems as for traditional systems. The cremone

FINISHES
Ral: standard colour chart
Specials: brass

PACKS
20 cremones each pack

POIGNÉE CRÉMONE

Ligne innovante, les plaquettes permettent le juste assortiment aux variantes de teinte des profils même sur ceux avec effet bois. Les plaquettes peuvent être en nylon de toutes les teintes et en bois clair ou foncé. Ce Cremonese est ambidextre. Est seulement pour l'overture interne. Avec déclenchement de positionnement de 90° avec la came en derlin et la resort hélicoidal. Poignée et chasse cont en aluminium sous pressofusion. Mècanisme en zamak, le fond de cloture en nylon. Entraxe de fixation:
Ce cremones est applicable sur toutes les series a joint ouvert aussi bien que sur series traditionnelles. Est adaptes a entraxe de mm. 130, 130 (NC/GR 9), 104, 98, 84,5. Pour NC et GR 9: en dotation degree en nylon de 4 e 5 mm.

FINITION
Ral: standard, tableau des couleurs
Spécial: laiton

EMBALLAGES
20 pièces par boite

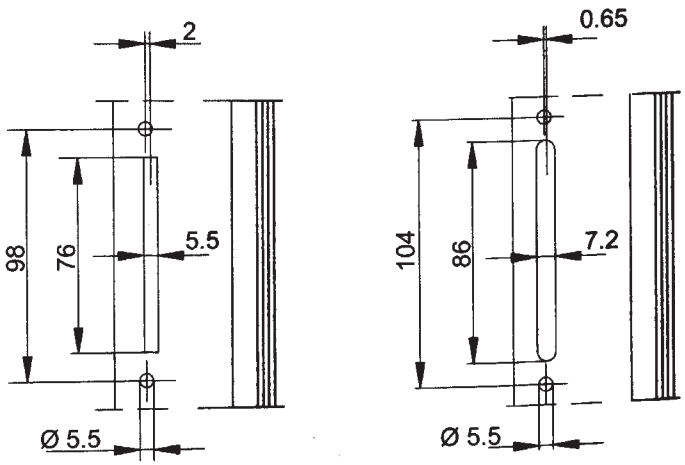

ART.	**Descrizione profilati**/*Description of sections/Type of profilé*
217/1	Cremonese/ *Cremone/ Crémone* STEFY int.130 rip.plastica/ *plastic/plastique*
217/2	Cremonese/ *Cremone/ Crémone* STEFY int.130 rip.*legno/wood/ bois*
217/3	Cremonese/ *Cremone/ Crémone* STEFY int.104 rip.*plastica/ plastic/plastique*
217/4	Cremonese/ Cremone/ Crémone STEFY int.104 rip.legno/wood/ bois
211	Cremonese/ *Cremone/ Crémone* ASTRA
211/1	Cremonese/ *Cremone/ Crémone* PIANETA
212	Doppia maniglia/ *Double handle/ Double poignée* VERONICA con base rettangolare/ *with rectangular base/ avec base rectangulaire*
212/1	Doppia maniglia/ *Double handle / Double poignée* VERONICA con base arrotondata/ *with rounded base/ avec base arrondie*
213/1	Doppia maniglia/ *Double handle / Double poignée* STEFY con base rettangolare e inserti in nylon/ *with rectangular base and nylon inserts / avec base rectangulaire et plaquettes en nylon*
213/2	Doppia maniglia/ *Double handle / Double poignée* STEFY con base rettangolare e inserti in legno/ *with rectangular base and wood inserts/ avec base rectangulaire et plaquettes en bois*
213/3	Doppia maniglia/*Double handle / Double poignée* STEFY con base arrotondata e inserti in nylon/ *with rounded base and nylon inserts/ avec base arrondie et plaquettes en nylon*

CREMONESI

Linea innovata, gli inserti applicati consentono il giusto abbinamento alle varianti di colorazione dei profili anche suquelli effetto legno. Gli inserti possono essere in nylon di tutte le colorazioni e legno chiaro o scuro. Cremonese ambidestra corsa 18 mm per interno con scatto di posizionamento a 90° tramite camma in derlin e molla elicoidale. Manico e cassa in alluminio presso fuso, meccanismi in zama. Boccola e fondo realizzati in nylon.
Interassi di fissaggio: 130, 130 (NC/GR 9), 104, 98, 84,5.
Queste cremonesi sono adatte per tutti gli interassi di lavorazione più diffusi, sia per sistemi a giunto aperto che tradizionale.

FINITURE
Verniciato: ral standard vedi tabella colori.
Speciali: ottonata

CONFEZIONI
20 pz. per confezione

CREMONE HANDLE

Renewed line; thanks to the inserts applied it can be matched to the different colours of the profiles even wood effect ones. Inserts can be in all colours in nylon or dark or light wood. This cremone handle is an ambidexter. Only for inside opening. With release of positioning to 90° through the derlin cam and helicoidal spring.
Grip and cover are in extruded aluminium. Mechanism in stamped metal, bottom cover in nylon. Centre distance fixing: 130, 130 (NC/GR 9), 104, 98, 84,5.
This handle is suitable for open joint systems as for traditional systems. The cremone

FINISHES
Ral: standard colour chart
Specials: brass

PACKS
20 cremones each pack

POIGNÉE CRÉMONE

Ligne innovante, les plaquettes permettent le juste assortiment aux variantes de teinte des profils même sur ceux avec effet bois. Les plaquettes peuvent être en nylon de toutes les teintes et en bois clair ou foncé. Ce Cremonese est ambidextre. Est seulement pour l'overture interne. Avec déclenchement de positionnement de 90° avec la came en derlin et la resort hélicoidal. Poignée et chasse cont en aluminium sous pressofusion. Mècanisme en zamak, le fond de cloture en nylon. Entraxe de fixation:
Ce cremones est applicable sur toutes les series a joint ouvert aussi bien que sur series traditionnelles. Est adaptes a entraxe de mm. 130, 130 (NC/GR 9), 104, 98, 84,5. Pour NC et GR 9: en dotation degree en nylon de 4 e 5 mm.

FINITION
Ral: standard, tableau des couleurs
Spécial: laiton

EMBALLAGES
20 pièces par boite

211

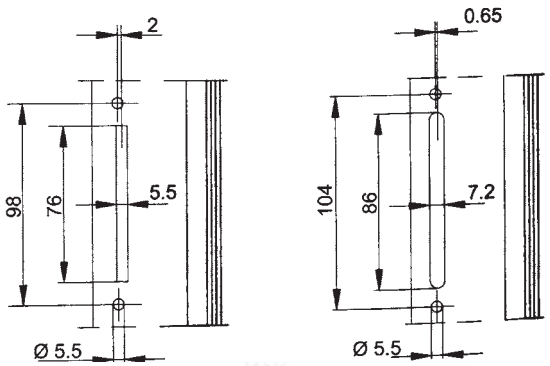

211/1

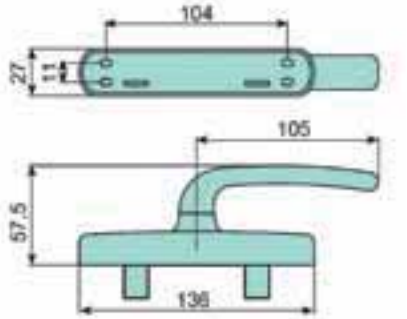

ART.	Descrizione prodotti/ *Description of sections/ Type of profilé*
217/1	Cremonese/ *Cremone/ Crémone* STEFY int.130 rip.plastica/ *plastic/plastique*
217/2	Cremonese/ *Cremone/ Crémone* STEFY int.130 rip.*legno/wood/ bois*
217/3	Cremonese/ *Cremone/ Crémone* STEFY int.104 rip.*plastica/ plastic/plastique*
217/4	Cremonese/ Cremone/ Crémone STEFY int.104 rip.legno/wood/ bois
211	Cremonese/ *Cremone/ Crémone* ASTRA
211/1	Cremonese/ *Cremone/ Crémone* PIANETA
212	Doppia maniglia/ *Double handle/ Double poignée* VERONICA con base rettangolare/ *with rectangular base/ avec base rectangulaire*
212/1	Doppia maniglia/ *Double handle / Double poignée* VERONICA con base arrotondata/ *with rounded base/ avec base arrondie*
213/1	Doppia maniglia/ *Double handle / Double poignée* STEFY con base rettangolare e inserti in nylon/ *with rectangular base and nylon inserts / avec base rectangulaire et plaquettes en nylon*
213/2	Doppia maniglia/ *Double handle / Double poignée* STEFY con base rettangolare e inserti in legno/ *with rectangular base and wood inserts/ avec base rectangulaire et plaquettes en bois*
213/3	Doppia maniglia/*Double handle / Double poignée* STEFY con base arrotondata e inserti in nylon/ *with rounded base and nylon inserts/ avec base arrondie et plaquettes en nylon*

CREMONESI

211 - Cremonese ambidestra corsa 18 mm per interno con scatto di posizionamento a 90° tramite camma in derlin e molla elicoidale. Manico e cassa in alluminio presso fuso, meccanismi in zama. Boccola e fondo realizzati in nylon.
211/1 - Cremonese ambidestra da 22 e 27 mm per apertura interna ed esterna. Manico e cassa in alluminio presso fuso, meccanismi in zama. Boccola e fondo realizzati in nylon.
Interassi di fissaggio: 130, 130 (NC/GR 9), 104, 98, 84,5.
Queste cremonesi sono adatte per tutti gli interassi di lavorazione più diffusi, sia per sistemi a giunto aperto che tradizionale.

FINITURE
Verniciato: ral standard vedi tabella colori.
Speciali: ottonata

CONFEZIONI
20 pz. per confezione

CREMONE HANDLE

211 - This cremone handle is an ambidexter. Only for inside opening. With release of positioning to 90° through the derlin cam and helicoidal spring.
211/1 - Cremone boit PIANETA for inward and outward opening (both hands) of 22 and 27 mm. Grip and cover are in extruded aluminium. Mechanism in stamped metal, bottom cover in nylon.
Centre distance fixing: 130, 130 (NC/GR 9), 104, 98, 84,5.
This handle is suitable for open joint systems as for traditional systems.

FINISHES
Ral: standard colour chart
Specials: brass

PACKS
20 cremones each pack

POIGNÉE CRÉMONE

211 - Ce Cremonese est ambidextre. Est seulement pour l'overture interne. Avec déclenchement de positionnement de 90° avec la came en derlin et la resort hélicoidal. Poignée et chasse cont en aluminium sous pressofusion. Mècanisme en zamak, le fond de cloture en nylon.
211/1 - Crèmone PIANETA pour ouverture intérieure et extérieure (ambidextre) 22 et 27 mm.Poignée et chasse cont en aluminium sous pressofusion. Mècanisme en zamak, le fond de cloture en nylon.
Entraxe de fixation: Ce cremones est applicable sur toutes les series a joint ouvert aussi bien que sur series traditionnelles. Est adaptes a entraxe de mm. 130, 130 (NC/GR 9), 104, 98, 84,5. Pour NC et GR 9: en dotation degree en nylon de 4 e 5 mm.

FINITION
Ral: standard, tableau des couleurs
Spécial: laiton

EMBALLAGES
20 pièces par boite

Cremonesi e Maniglie

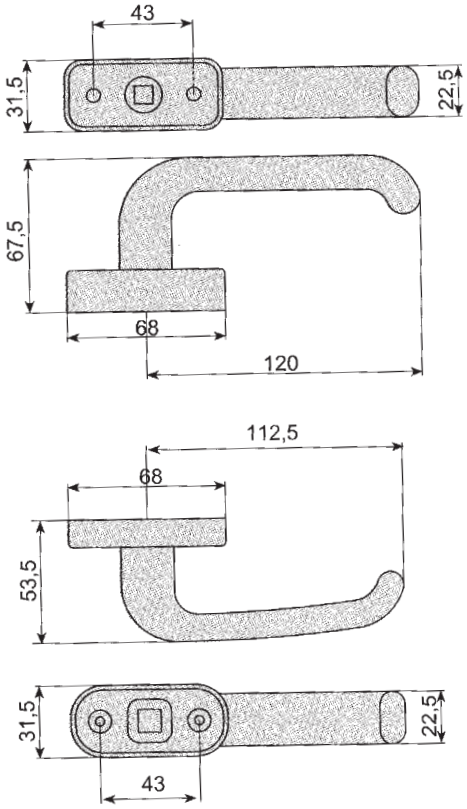

ART.	**Descrizione profilati/***Description of sections/Type of profilé*
217/1	Cremonese/ *Cremone/ Crémone* STEFY int.130 rip.plastica/ *plastic/plastique*
217/2	Cremonese/ *Cremone/ Crémone* STEFY int.130 rip.*legno/wood/ bois*
217/3	Cremonese/ *Cremone/ Crémone* STEFY int.104 rip.*plastica/ plastic/plastique*
217/4	Cremonese/ Cremone/ Crémone STEFY int.104 rip.legno/wood/ bois
211	Cremonese/ *Cremone/ Crémone* ASTRA
211/1	Cremonese/ *Cremone/ Crémone* PIANETA
212	Doppia maniglia/ *Double handle/ Double poignée* VERONICA con base rettangolare/ *with rectangular base/ avec base rectangulaire*
212/1	Doppia maniglia/ *Double handle / Double poignée* VERONICA con base arrotondata/ *with rounded base/ avec base arrondie*
213/1	Doppia maniglia/ *Double handle / Double poignée* STEFY con base rettangolare e inserti in nylon/ *with rectangular base and nylon inserts / avec base rectangulaire et plaquettes en nylon*
213/2	Doppia maniglia/ *Double handle / Double poignée* STEFY con base rettangolare e inserti in legno/ *with rectangular base and wood inserts/ avec base rectangulaire et plaquettes en bois*
213/3	Doppia maniglia/*Double handle / Double poignée* STEFY con base arrotondata e inserti in nylon/ *with rounded base and nylon inserts/ avec base arrondie et plaquettes en nylon*

DOPPIE MANIGLIE

Realizzate in alluminio pressofuso. La linea delle maniglie è abbinata al design delle cremonesi. Sono disponibili sia con la cassa quadra che arrotondata, e il cliente può anche scegliere fra il manico bombato interamente in alluminio oppure il manico con inserto in nylon

FINITURE
Verniciato: ral standard vedi tabella colori.
Speciali: ottonata

CONFEZIONI
20 pz. per confezione

CREMONE

Made of die-cast aluminium. The line of this product matches the design of the cremone bolts. The models may have rounded cover and convex handle or square cover and rounded cover and handle with insert.

FINISHES
Ral: standard colour chart
Specials: brass

PACKS
20 cremones each pack

DOUBLE POIGNÉE

Réalisée en aluminium et moulée sous pression. La ligne de ce produit est assortie au design des crémones. Les variations dont nous pouvons disposer sont avec caisse carrée arrondie et prise bombée ou caisse carrée arrondie et prise avec plaquette.

FINITION
Ral: standard, tableau des couleurs
Spécial: laiton

EMBALLAGES
20 pièces par boite

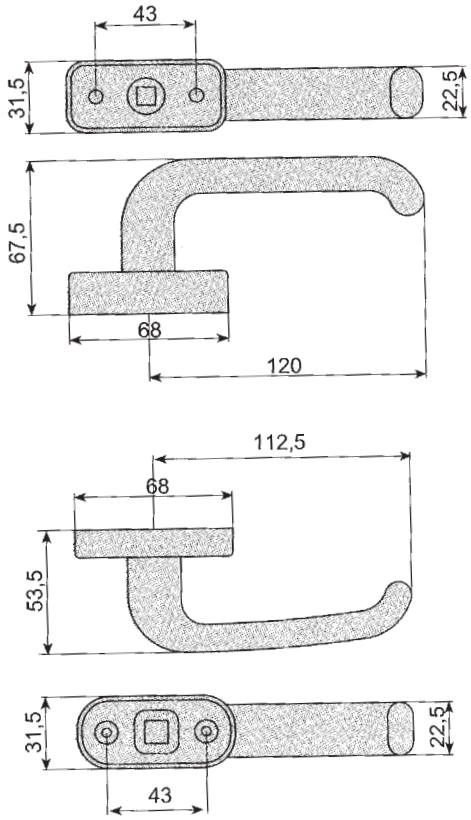

ART.	**Descrizione profilati**/*Description of sections/Type of profilé*
217/1	Cremonese/ *Cremone/ Crémone* STEFY int.130 rip.plastica/ *plastic/plastique*
217/2	Cremonese/ *Cremone/ Crémone* STEFY int.130 rip.*legno/wood/ bois*
217/3	Cremonese/ *Cremone/ Crémone* STEFY int.104 rip.*plastica/ plastic/plastique*
217/4	Cremonese/ Cremone/ Crémone STEFY int.104 rip.legno/wood/ bois
211	Cremonese/ *Cremone/ Crémone* ASTRA
211/1	Cremonese/ *Cremone/ Crémone* PIANETA
212	Doppia maniglia/ *Double handle/ Double poignée* VERONICA con base rettangolare/ *with rectangular base/ avec base rectangulaire*
212/1	Doppia maniglia/ *Double handle / Double poignée* VERONICA con base arrotondata/ *with rounded base/ avec base arrondie*
213/1	Doppia maniglia/ *Double handle / Double poignée* STEFY con base rettangolare e inserti in nylon/ *with rectangular base and nylon inserts / avec base rectangulaire et plaquettes en nylon*
213/2	Doppia maniglia/ *Double handle / Double poignée* STEFY con base rettangolare e inserti in legno/ *with rectangular base and wood inserts/ avec base rectangulaire et plaquettes en bois*
213/3	Doppia maniglia/*Double handle / Double poignée* STEFY con base arrotondata e inserti in nylon/ *with rounded base and nylon inserts/ avec base arrondie et plaquettes en nylon*

DOPPIE MANIGLIE

Realizzate in alluminio pressofuso. La linea delle maniglie è abbinata al design delle cremonesi. Sono disponibili sia con la cassa quadra che arrotondata, e il cliente può anche scegliere fra il manico bombato interamente in alluminio oppure il manico con inserto in nylon.

FINITURE
Verniciato: ral standard vedi tabella colori.
Speciali: ottonata

CONFEZIONI
20 pz. per confezione

CREMONE

Made of die-cast aluminium. The line of this product matches the design of the cremone bolts. The models may have rounded cover and convex handle or square cover and rounded cover and handle with insert.

FINISHES
Ral: standard colour chart
Specials: brass

PACKS
20 cremones each pack

DOUBLE POIGNÉE

Réalisée en aluminium et moulée sous pression. La ligne de ce produit est assortie au design des crémones. Les variations dont nous pouvons disposer sont avec caisse carrée arrondie et prise bombée ou caisse carrée arrondie et prise avec plaquette.

FINITION
Ral: standard, tableau des couleurs
Spécial: laiton

EMBALLAGES
20 pièces par boite

Accessori
Cremonesi-Maniglie

ART.	**Descrizione**/*Description/Type*	**Serie profili/** *Sect. series/Serie profilé*	**Confezione** *Pack/Emballage*
1047	INCONTRO/ *END PIECE SLOT/ GÂCHE* IN NYLON VITE E PIASTR. INOX X C.E.	CAMERA EUROPEA	40 PZ
1048	INCONTRO/ *END PIECE SLOT/ GÂCHE* IN NYLON VITE AUTOFORANTE R40/50	R40 - R50	40 PZ
1050	COPPIA /*PAIR OF BLOCKS/ COUPLE* BLOCC. COLLEG. IN NYLON X C.E.	TUTTI PROF. G.A.	20 CP
1051	COPPIA / *PAIR OF BLOCKS/ COUPLE* BLOCC. COLLEG. IN NYLON X R40	R40	20 CP
1052	TERMINALE/ *ROD HEAD PROFILE/ EMBOUT* ASTA PROF. G.A. E C.E.	TUTTI PROF. G.A.	40 PZ
1053	TERMINALI/ *ROD HEADS/ EMBOUT* ASTA PER C.E. PER PAV.	CAMERA EUROPEA	40 PZ
1056	COPPIA/ *PAIR OF NYLON/ COUPLE EMBOUT* TERMINALI NYLON X R40	R40	40 CP
1057	COPPIA TERMINALI/ *PAIR OF NYLON HEADS/ COUPLE EMBOUT* NYLON X R50	R50	40 CP
870	INCONTRO/ *END PIECE SLOT / GÂCHE* IN NYLON X ALL.CO 5	ALL.CO 5	40 PZ
870/2	INCONTRO/ *END PIECE SLOT/ GÂCHE* IN NYLON X CAMERA EUROPEA	CAMERA EUROPEA	40 PZ

ART.	**Descrizione profilati**/*Description of sections/Type of profilé*
800	Cricchetto X ERRE 40/50

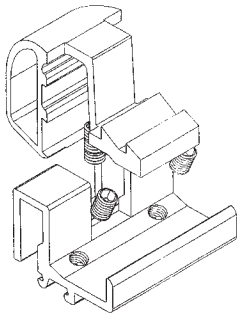

ART.	**Descrizione profilati**/*Description of sections/Type of profilé*
798/1	Cricchetto in nylon

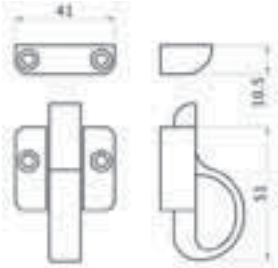

ART.	**Descrizione profilati**/*Description of sections/Type of profilé*
799/1	Cricchetto universale

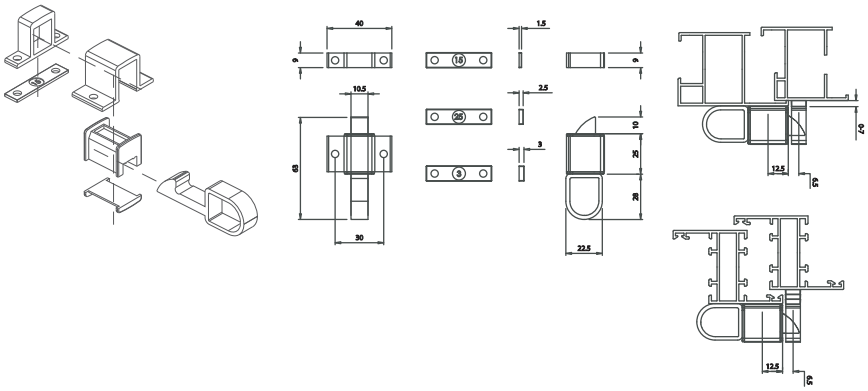

CRICCHETTI

CARATTERISTICHE
Chiusure di finestre a vasistas con funzionamento a scatto, di rapida applicazione e di ampia sicurezza.

CRICCHETTO 800 per R40/50
L'aggancio del cricchetto è stato studiato per essere applicato direttamente al profilo R 40/50 in quanto ha le stesse caratteristiche.

MATERIALI E COMPONENTI
Corpo in alluminio estruso, appiglio e scrocco in nylon con fibra di vetro e molla in acciaio inox.

FINITURE
Anodizzato: argento, bronzo, elettrocolore, elox nero.
Verniciato: Ral standard vedi tabella colori
Speciali: Oro

CRICCHETTO IN NYLON 798/1
Cricchetto completamente in nylon, di facile applicazione adatto a tutti i tipi di profili.

CRICCHETTO UNIVERSALE IN ALLUMINIO 799/1
Cricchetto completamente in alluminio, con molla di ritorno.

FINGER CATCHES

CHARACTERISTICS
Spring catch for tilt windows easy and quink assembling safety seal.

CATCH 800 for R40/50
The hooking system of the catch has been designed to be installed directly on the R 40/50 profile as it has the same characteristics.

MATERIALS AND COMPONENTS
Extruded aluminium made fiber-glass grip and latch stainless steel spring.

FINISHES
Anodized: silver, bronze, electro colour, black elox
Ral: standard, colour chart
Specials: gold

NYLON CATCH 798/1
Catch completely made of nylon; easy to install and suitable for all types of profiles.

UNIVERSAL ALUMINIUM CATCH 799/1
Catch made completely of aluminium with return spring.

CLIQUETS

CARACTÉRISTIQUES
Fermetures de vasistas à cliquet, rapide à appliquer et d'une grande sécurité.

CRICCHETTO 800 pour R40/50
L'accrochage du cliquet a été étudié pour être appliqué directement au profil R 40/50 car il possède les mêmes caractéristiques.

MATÉRIAUX ET COMPOSANTS
Corps en aluminium extrudé, prise et cran en nylon avec fibre de verre et ressort en acier inox.

FINITIONS
Anodisées: argent, bronze, couleur électrique, elox noir
Ral: standard, tableau des couleurs
Speciale: or

CLIQUET NYLON 798/1
Cliquet complètement en nylon, facile à appliquer et adapté à tous les types de profils.

CLIQUET UNIVERSEL EN ALUMINIUM 799/1
Cliquet complètement en aluminium, avec ressort de butée.

ART.	**Descrizione profilati**/*Description of sections/Type of profilé*
801	Braccio di apertura vasistas in acciaio inox serie "Heavy"

ART.	**Descrizione profilati**/*Description of sections/Type of profilé*
802	Braccio di apertura vasistas in acciaio inox serie "Light"

ART.	**Descrizione profilati**/*Description of sections/Type of profilé*
803	Braccio per finestra a sporgere corto

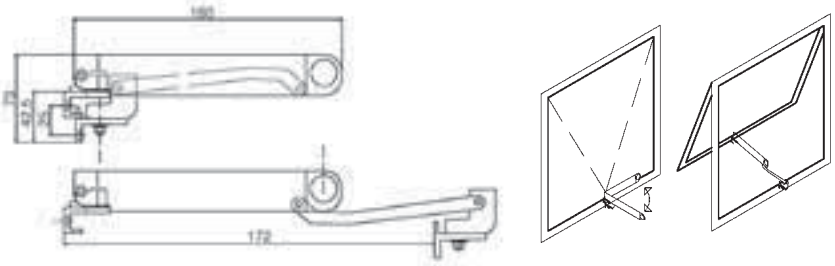

ART.	**Descrizione profilati**/*Description of sections/Type of profilé*
804	Braccio per finestra a sporgere lungo

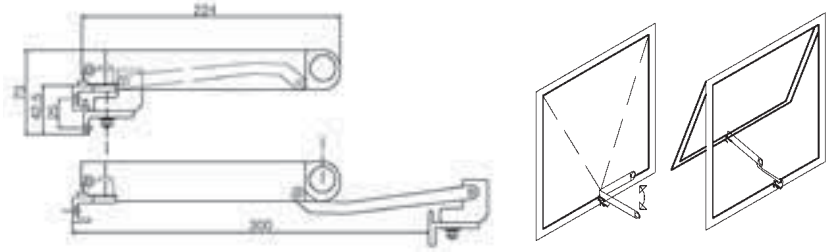

801 - BRACCIO DI APERTURA VASISTAS IN ACCIAIO INOX
Serie "HEAVY"
Larghezza base = 22 mm, 5x3 mm
Tutte le dimensioni disponibili
Materiale: AISI 304/AISI 430/AISI 410

802 - BRACCIO DI APERTURA VASISTAS IN ACCIAIO INOX
Serie "LIGHT"
Larghezza base = 18 mm, 4x2 mm
Tutte le dimensioni disponibili
Materiale: AISI 304/AISI 430/AISI 410

803 - BRACCIO PER FINESTRA A SPORGERE - CORTO
Realizza la chiusura e il bloccaggio in apertura di una finestra a sporgere.
Estensione massima: 172 mm
(alluminio, acciaio inox e nylon)

804 - BRACCIO PER FINESTRA A SPORGERE - LUNGO
Realizza la chiusura e il bloccaggio in apertura di una finestra a sporgere.
Estensione massima: 300 mm
(alluminio, acciaio inox e nylon)

801 - STAINLESS STEEL FRICTION HINGES
Serie "HEAVY DUTY"
Groove width base 22 mm - 5x3 mm
All sizes available
Top Hung/Side Hung
Material: SUS 304/SUS 430/SUS 410

802 - STAINLESS STEEL FRICTION HINGES
Serie "LIGHT DUTY"
Groove width base 18 mm - 4x2 mm
All sizes available
Top Hung/Side Hung
Material: SUS 304/SUS 430/SUS 410

803 TOP HUNG WINDOW ARM - SHORT
It closes and blocks outward-opening windows in the open position.
Maximum extension: 172 mm
(aluminium, stainless steel and nylon)

804 TOP HUNG WINDOW ARM - LONG
It closes and blocks outward-opening windows in the open position.
Maximum extension: 300 mm
(aluminium, stainless steel and nylon)

801 - COMPAS D'OUVERTURE VASISTAS EN ACIER INOX
Série "HEAVY"
Largeur base = 22 mm, 5x3 mm
Toutes les dimensions disponibles
Matériau : AISI 304/AISI 430/AISI 410

802 - COMPAS D'OUVERTURE VASISTAS EN ACIER INOX
Série "LIGHT"
Largeur base = 18 mm, 4x2 mm
Toutes les dimensions disponibles
Matériau : AISI 304/AISI 430/AISI 410

803 - COMPAS POUR FENETRE A L'ITALIENNE - COURT
Effectue la fermeture et le blocage en ouverture d'une fenêtre à l'italienne.
Extension maximum : 172 mm
(aluminium, acier inox et nylon)

804 - COMPAS POUR FENETRE A L'ITALIENNE - LONG
Effectue la fermeture et le blocage en ouverture d'une fenêtre à l'italienne.
Extension maximum: 300 mm
(aluminium, acier inox et nylon)

Kit Anta Ribalta
Camera Europea

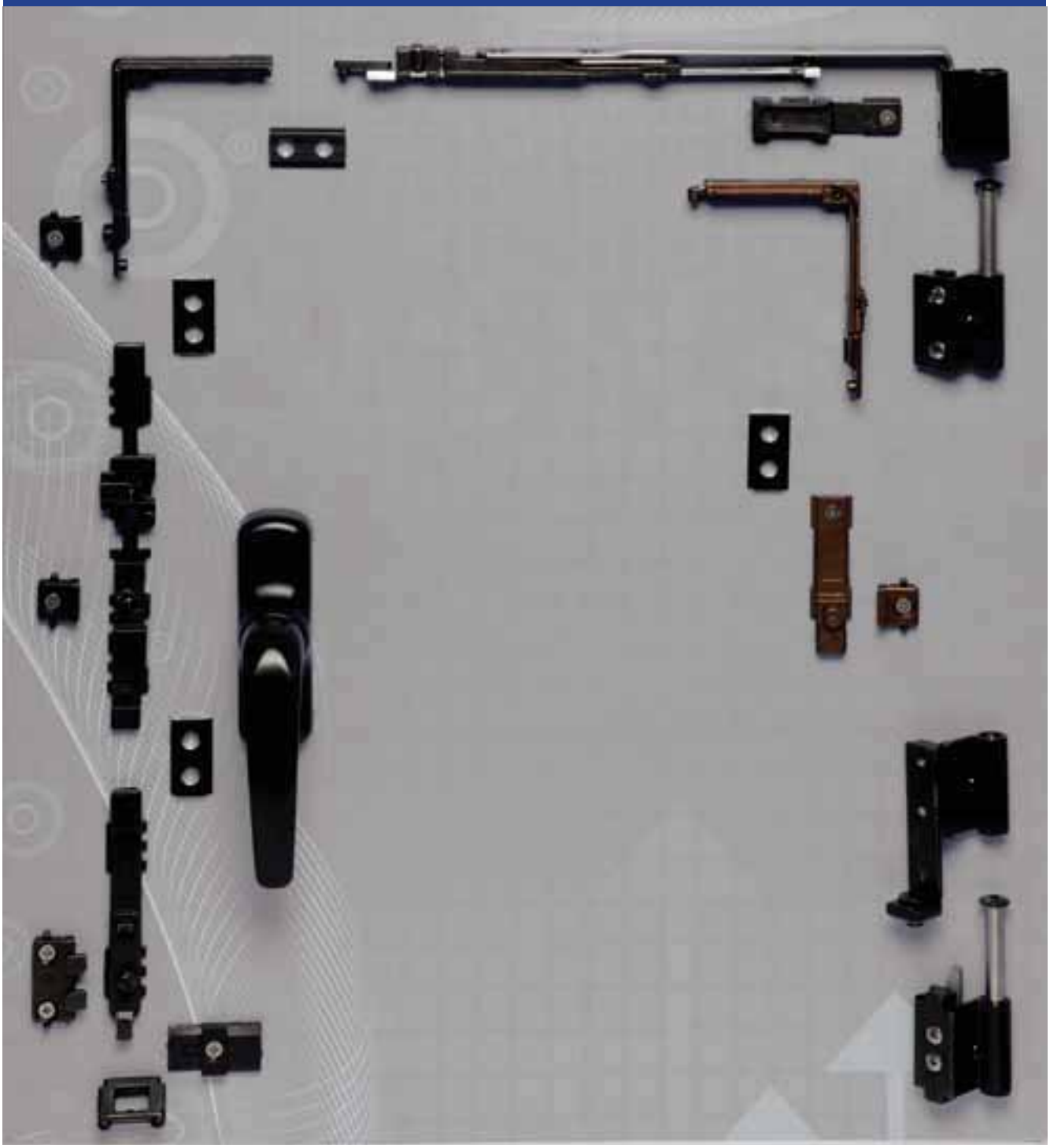

CARATTERISTICHE

Il Kit per Anta Ribaltabile è composto da un meccanismo ambidestro adattabile a serramenti con larghezze comprese tra 390 mm e 1300 mm, e altezze comprese tra 550 mm e 2450 mm. Sono previsti bracci supplementari da applicare quando la larghezza è superiore a 1100 mm e chiusure supplementari quando l'altezza supera 1200 mm.
Il meccanismo è dotato inoltre di un particolare dispositivo contro le false manovre, di una sicurezza antieffrazione, vari dispositivi di regolazione, ed è caratterizzato da un montaggio che viene eseguito tramite semplici ed intuitive procedure che ne snelliscono il tempo impiegato.
Non ultima ed importante caratteristica è data dal fatto che è possibile abbinare al resto dei serramenti apribili normalmente a battente, la Cremonese LADY esteticamente uguale a quella utilizzata nel Kit.
Si evidenzia inoltre che l'altezza del gruppo cerniera è pari a 100 mm adattandosi all'estetica delle cerniere dei serramennti standard a battente.
Sono disponibili diverse versioni di kit a secondo se trattasi di aperture 1 anta finestra, 1 anta porta, 2 ante finestra, 2 ante porta.

CHARACTERISTICS

The folding flap kit includes an ambidextrous mechanism suitable for window and door with width between 390 mm to 1300 mm, and height between 550 mm and 2450 mm. Additional arms are foreseen when the width is greater than 1100 mm and additional locks when the height is over 1200 mm.
The mechanism is also fitted with a special anti-mishandling device, breaking-in prevention system and various adjustment devices; a characteristic of this product is that it can be easily mounted following simple and intuitive procedures for quick installation.
Another important feature is that it can be combined with all other hinged fixtures; the LADY cremone is aesthetically the same as the one included in the kit.
In addition the hinge unit is 100 mm high therefore in line with the aesthetics of the hinges for standard hinge doors and windows.
The kit is available in different versions for 1-panel window, 1-panel door, 2-panel window, 2-panel door.

CARACTERISTIQUES

Le Kit pour Porte Basculante est composé d'un mécanisme fonctionnant des deux cotes adaptable aux huisseries de longueurs comprises entre 390 mm et 1300 mm, et des hauteurs comprises entre 550 mm et 2450 mm. Des compas supplémentaires sont prévus, à appliquer lorsque la largeur dépasse 1100 mm, ainsi que des fermetures supplémentaires lorsque la hauteur dépasse 1200 mm.
Par ailleurs le mécanisme est doté d'un dispositif particulier contre les fausses manœuvres, d'un système de sécurité antieffraction, de différents dispositifs de réglage, et est caractérisé par un montage effectué par le biais de procédures simples et intuitives qui en réduisent les délais.
Une autre importante caractéristique est qu'il est possible d'assortir l'ensemble des huisseries normalement ouvrables à battants, la Crémone LADY esthétiquement identique à celle utilisée dans le Kit.
Par ailleurs nous soulignons que la hauteur du groupe paumelle est égal à 100 mm et s'adapte à l'esthétisme des paumelles des huisseries battantes standard.
Différentes versions de kits sont disponibles selon les types d'ouvertures : 1 vantail fenêtre, 1 vantail porte, 2 vantaux fenêtre, 2 vantaux porte.

Kit Anta Ribalta Camera Europea

4	Riscontro chiusura/ Striker
5	Piastrina riscontro chiusura/ Striker plate
28	Vite TSPC M x 8 inox/ TSPC M x 8 stainless steel screw
30	Rinvio ad angolo chius. suppl./ Additional clos. corner joint
31	Astina chiusura verticale/ Vertical closure plate
32	Braccio supplementare orizzontale/ Additional horizontal arm

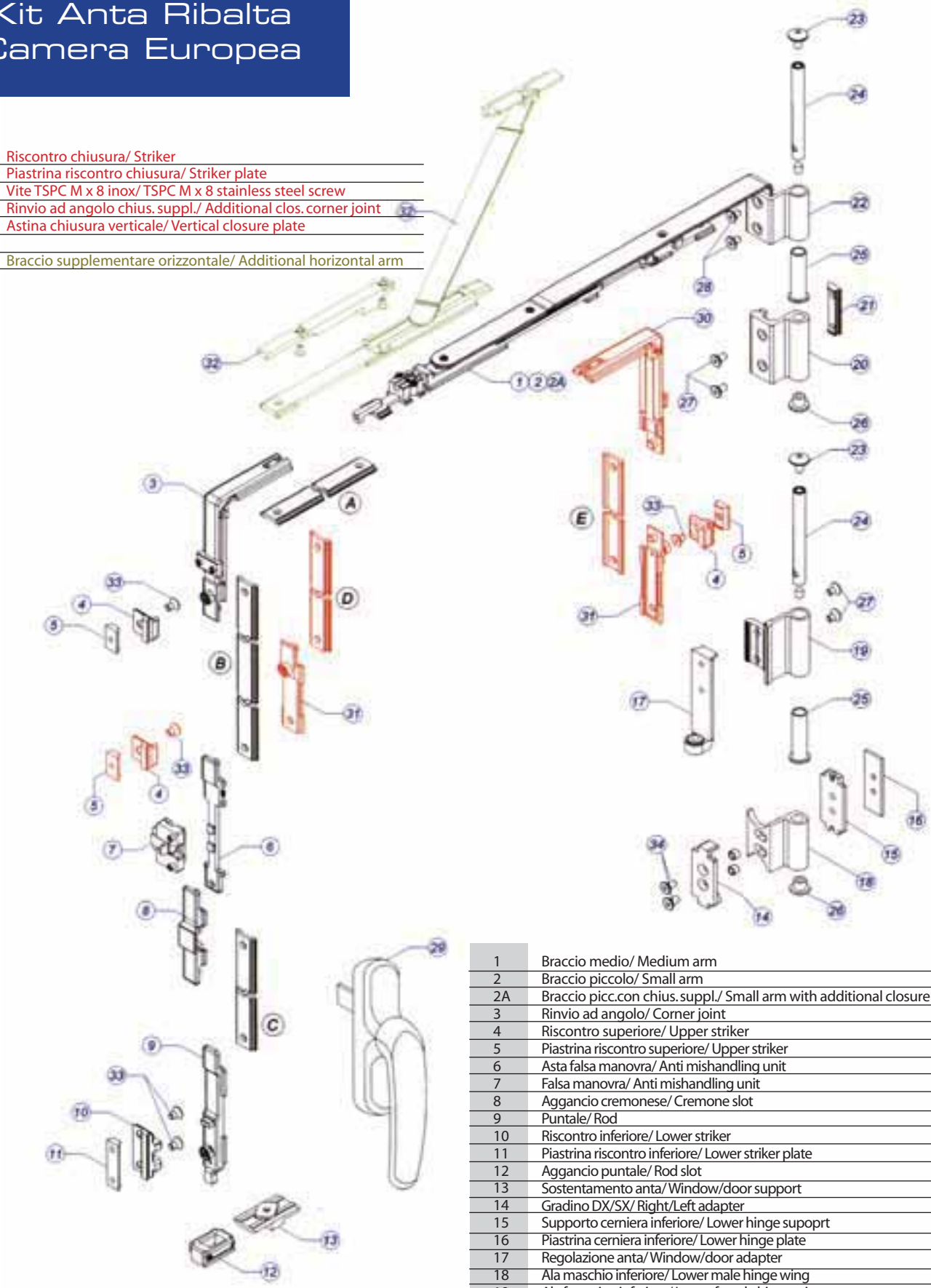

1	Braccio medio/ Medium arm
2	Braccio piccolo/ Small arm
2A	Braccio picc.con chius. suppl./ Small arm with additional closure
3	Rinvio ad angolo/ Corner joint
4	Riscontro superiore/ Upper striker
5	Piastrina riscontro superiore/ Upper striker
6	Asta falsa manovra/ Anti mishandling unit
7	Falsa manovra/ Anti mishandling unit
8	Aggancio cremonese/ Cremone slot
9	Puntale/ Rod
10	Riscontro inferiore/ Lower striker
11	Piastrina riscontro inferiore/ Lower striker plate
12	Aggancio puntale/ Rod slot
13	Sostentamento anta/ Window/door support
14	Gradino DX/SX/ Right/Left adapter
15	Supporto cerniera inferiore/ Lower hinge supoprt
16	Piastrina cerniera inferiore/ Lower hinge plate
17	Regolazione anta/ Window/door adapter
18	Ala maschio inferiore/ Lower male hinge wing
19	Ala femmina inferiore/ Lower female hinge wing
20	Ala maschio superiore/ Upper male hinge wing
21	Piastrina cerniera superiore/ Upper hinge plate
22	Ala femmina superiore/ Upper female hinge wing
23	Vite TMTCE M6 x10 zincato nero/ TMTCE M6 x 10 black galvanised screws
24	Perno inox/ Stainless steel pin
25	Boccola/ Bush
26	Tappo/ Plug
27	Vite TSPC M5 x 10 inox/ TSPC M5 x 10 Stainless steel screw
29	Cremonese LADY/ LADY Cremone
33	Vite M5 x 6 inox/ M5 x 6 Stainless steel screw
34	Vite M5 x 14 inox/ M5 x 14 Stainless steel screw

4	Riscontro chiusura/ Striker
5	Piastrina riscontro chiusura/ Striker plate
28	Vite TSPC M x 8 inox/ TSPC M x 8 stainless steel screw
30	Rinvio ad angolo chiusura suppl./ Additional closure corner joint
31	Astina chiusura verticale/ Vertical closure plate
32	Braccio supplementare orizzontale/ Additional horizontal arm

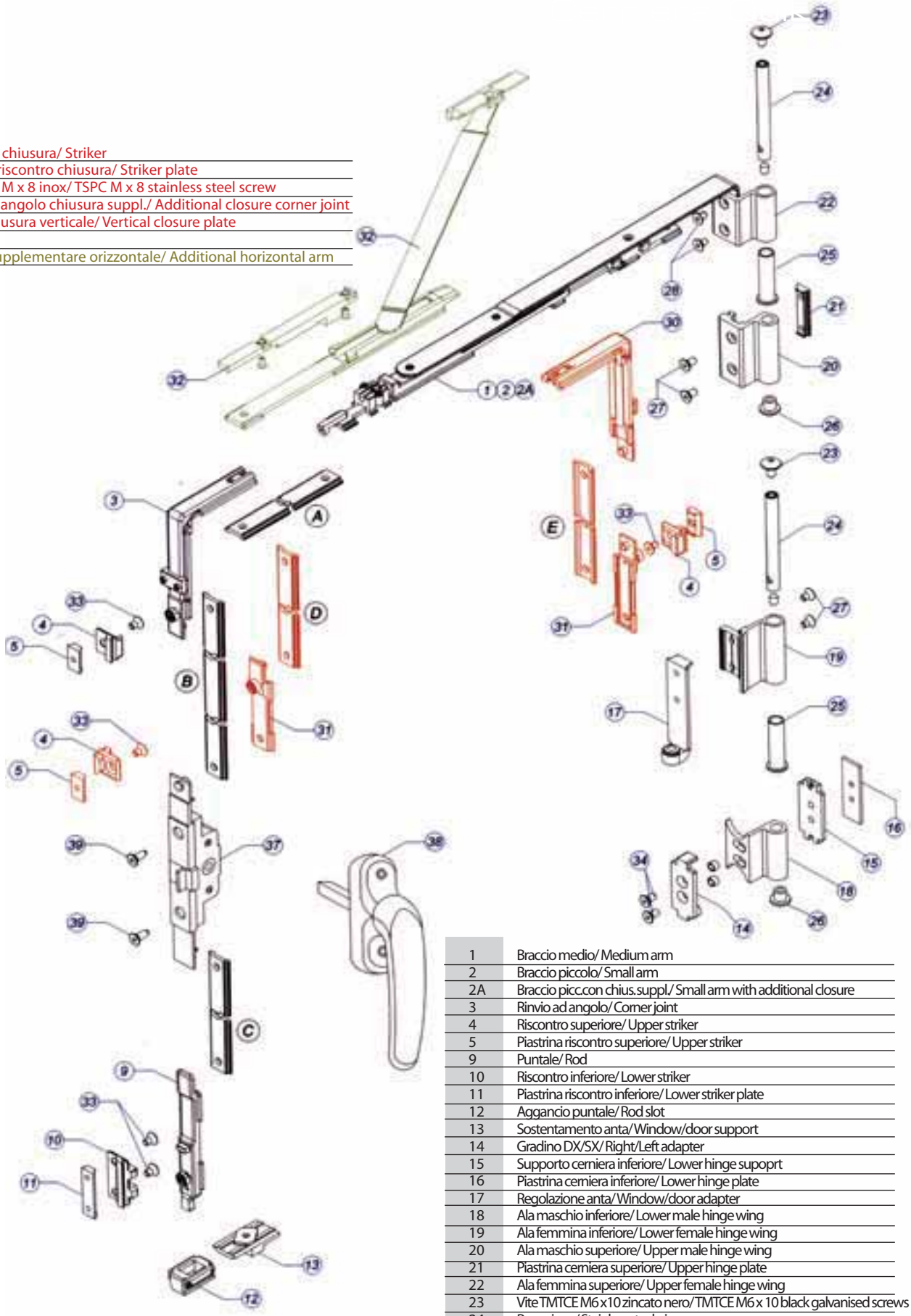

1	Braccio medio/ Medium arm
2	Braccio piccolo/ Small arm
2A	Braccio picc.con chius.suppl./ Small arm with additional closure
3	Rinvio ad angolo/ Corner joint
4	Riscontro superiore/ Upper striker
5	Piastrina riscontro superiore/ Upper striker
9	Puntale/ Rod
10	Riscontro inferiore/ Lower striker
11	Piastrina riscontro inferiore/ Lower striker plate
12	Aggancio puntale/ Rod slot
13	Sostentamento anta/ Window/door support
14	Gradino DX/SX/ Right/Left adapter
15	Supporto cerniera inferiore/ Lower hinge supoprt
16	Piastrina cerniera inferiore/ Lower hinge plate
17	Regolazione anta/ Window/door adapter
18	Ala maschio inferiore/ Lower male hinge wing
19	Ala femmina inferiore/ Lower female hinge wing
20	Ala maschio superiore/ Upper male hinge wing
21	Piastrina cerniera superiore/ Upper hinge plate
22	Ala femmina superiore/ Upper female hinge wing
23	Vite TMTCE M6 x 10 zincato nero/ TMTCE M6 x 10 black galvanised screws
24	Perno inox/ Stainless steel pin
25	Boccola/ Bush
26	Tappo/ Plug
27	Vite TSPC M5 x 10 inox/ TSPC M5 x 10 Stainless steel screw
33	Vite M5 x 6 inox/ M5 x 6 Stainless steel screw
34	Vite M5 x 14 inox/ M5 x 14 Stainless steel screw
37	Kit movimentazione MARTELLINA/Kit MARTELLINA
38	Maniglia MARTELLINA/MARTELLINA Handle
39	Vite M4 x16 inox/ M4 x 16 Stainless steel screw

Kit Carrelli

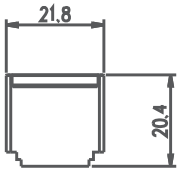

1 RUOTA

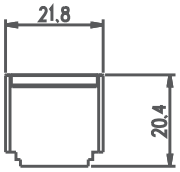

2 RUOTE

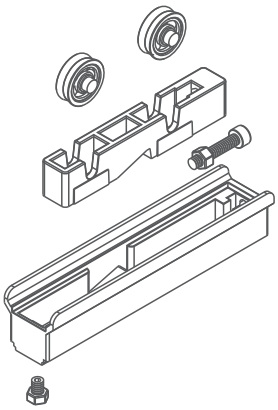

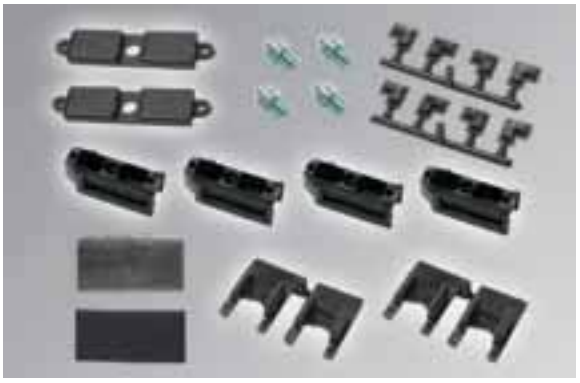

ART.	**Descrizione profilati**/*Description of sections/Type of profilé*
6000/1	KIT CARRELLI X EXPORT 60 A 1 RUOTA/ 1-WHEEL ROLLER KIT FOR EXPORT 60/ KIT CHARIOTS POUR EXPORT 60 À 1 ROUE
6000/2	KIT CARRELLI X EXPORT 60 A 2 RUOTE/ 2-WHEELS ROLLER KIT FOR EXPORT 60/ KIT CHARIOTS POUR EXPORT 60 À 2 ROUES

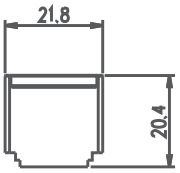

1 RUOTA

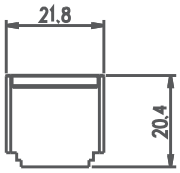

2 RUOTE

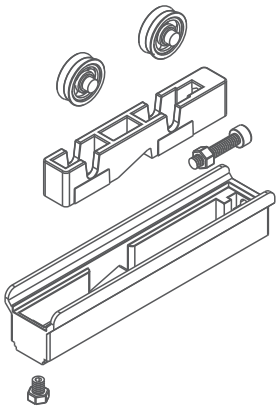

ART.	**Descrizione profilati**/*Description of sections/Type of profilé*
6000/3	KIT CARRELLI X NC 60 INTERNATIONAL A 1 RUOTA/ 1-WHEEL ROLLER KIT FOR NC 60 INTERNATIONAL/ KIT CHARIOTS POUR NC 60 INTERNATIONAL À 1 ROUE
6000/4	KIT CARRELLI X NC 60 INTERNATIONAL A 2 RUOTE/ 2-WHEELS ROLLER KIT FOR NC 60 INTERNATIONAL/ KIT CHARIOTS POUR NC 60 INTERNATIONAL À 2 ROUES

Kit Carrelli

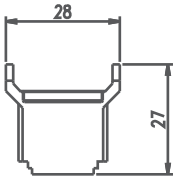

1 RUOTA

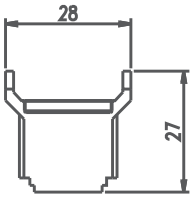

2 RUOTE

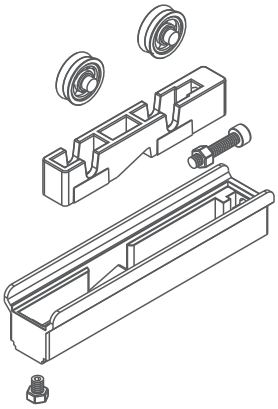

ART.	**Descrizione profilati**/*Description of sections/Type of profilé*
6000/6	KIT CARRELLI REUNION A 1 RUOTA/ 1-WHEEL ROLLER KIT FOR REUNION/ KIT CHARIOTS REUNION À 1 ROUE
6000/7	KIT CARRELLI REUNION A 2 RUOTE/ 2-WHEELS ROLLER KIT FOR REUNION/ KIT CHARIOTS REUNION À 2 ROUES

KIT MONTAGGIO SCORREVOLI A
1 E A 2 RUOTE

CARATTERISTICHE
Kit completamente atermico, ruote montate su cuscinetto a sfere. Una coppia di carrelli a 1 ruota ha una portata di kg. 40, una coppia di carrelli a 2 ruote ha una portata di kg. 80.

MATERIALI E COMPONENTI
-carrelli
-dadi in ferro zincato
-grani in ferro zincato
-angolino di giunzione in nylon
-battuta
-coprilavorazione
-portaspazzolino
-spazzolino

FINITURE
Nylon nero

CONFEZIONI
10 kit per confezione

SLIDING WINDOW KIT
(1 AND 2 WHEELS)

CHARACTERISTICS
The rollers have ball bearings and inside are made of a material which has a big thermal resistance. The loading capacity is 40 Kg for a couple of single rollers, and 80 Kg for a couple of double rollers.

MATERIALS AND COMPONENTS
-fibreglass rollers with bearing balls
-galvanized steel nuts
-galvanized steel pins
-connection corners
-dampers
-cover working
-antidust basses
-antidust brush

FINISHES
Black

PACKS
10 kits each box

KIT POUR FENETRES COULISSANTES
(1 ET 2 ROUES)

CARACTERISTIQUES
Les chariots ont des roulements à billes et à l'intérieur sont faits d'un matériau qui a une grande résistance thermique. La capacité de chargement est de 40 kg pour un couple de chariots à 1 roue, et 80 kg pour un couple de chariots à 2 roues.

COMPONENTS ET MATERIAUX
-chariots en nylon avec roulement à billes
-écrous en acier zingué
-vis en acier zinguè
-éqérres de junction
-embout anti-degondage
-cache usinage croisement
-papin etancheite croisement
-mousse

FINITIONS
noir

EMBALLAGES
10 kits par boîte

Carrelli

ART.	**Descrizione profilati**/*Description of sections/Type of profilé*
6000/5	CARRELLO/CHARIOT AFRIQUE A 1 RUOTA/WHEEL/ROUE

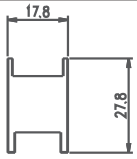

ART.	**Descrizione profilati**/*Description of sections/Type of profilé*
6000/8	CARRELLO MALI

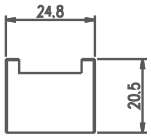

ART.	**Descrizione profilati**/*Description of sections/Type of profilé*
6000/9	CARRELLO SENEGAL

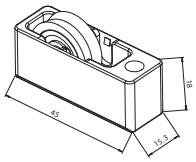

ART.	**Descrizione profilati**/*Description of sections/Type of profilé*
6000/10	CARRELLO MARUECO

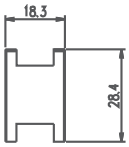

ART.	**Descrizione profilati**/*Description of sections/Type of profilé*
6000/11	CARRELLO SPECIAL 1 RUOTA/ WHEEL/ROUE TOUBA (46,7x17,3x18)

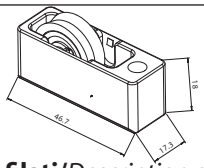

ART.	**Descrizione profilati**/*Description of sections/Type of profilé*
6000 /Special	CARRELLO SPECIAL 1 RUOTA WHEEL/ROUE TOUBA (57x21,3x17,5)

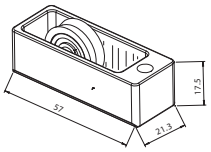

CARRELLI PER SCORREVOLI

CARATTERISTICHE
Tutti i carrelli sono dotati di cuscinetto a sfere e hanno una portata di 40 Kg per coppia.

MATERIALI E COMPONENTI
-carrelli
-dadi in ferro zincato
-grani in ferro zincato

FINITURE
Nylon nero

ROLLERS FOR SLIDING SYSTEMS

CHARACTERISTICS
All the rollers have ball bearings and their loading capacity is 40 Kg for a couple of rollers.

MATERIALS AND COMPONENTS
-fibreglass rollers with bearing balls
-galvanized steel nuts
-galvanized steel pins

FINISHES
Black

CHARIOTS POUR COULISSANTES

CARACTERISTIQUES
Tous les chariots ont des roulements à billes et leur capacité de chargement est de 40 kg pour un couple de chariots.

COMPONENTS ET MATERIAUX
-chariots en nylon avec roulement à billes
-écrous en acier zingué
-vis en acier zinguè

FINITIONS
noir

ART.	**Descrizione profilati**/*Description of sections/Type of profilé*
6000/20	Carrello cassa in alluminio - Ruota in nylon/ *Aluminium casing roller - Nylon wheel/ Chariot caisse en aluminium - Roue en nylon*

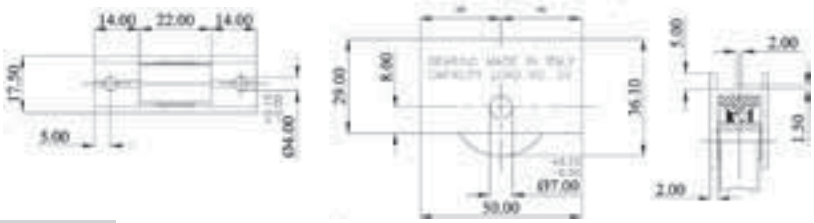

ART.	**Descrizione profilati**/*Description of sections/Type of profilé*
6000/21	Carrello fisso a 1 ruota per fin.scorr.cassa in acc.zincato ruota in nylon *One-wheel fixed roller for sliding window Galvanised steel casing Nylon wheel Chariot fixe à 1 roue pour fin.coulissante caisse en acier zingué, roue en nylon*

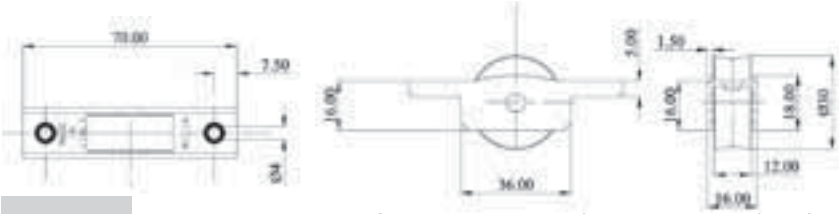

ART.	**Descrizione profilati**/*Description of sections/Type of profilé*
6000/22	Carrello cassa in acciao zincato - Ruota in nylon/ *Aluminium casing roller - Nylon wheel/ Chariot caisse en acier zingué - Roue en nylon*

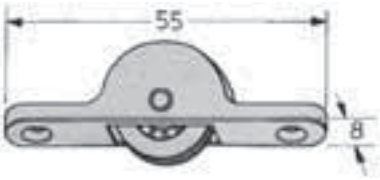

ART.	**Descrizione profilati**/*Description of sections/Type of profilé*
6000/23	Carrello zanzariera in nylon/ *Nylon mosquito curtain roller Chariot moustiquaire en nylon*

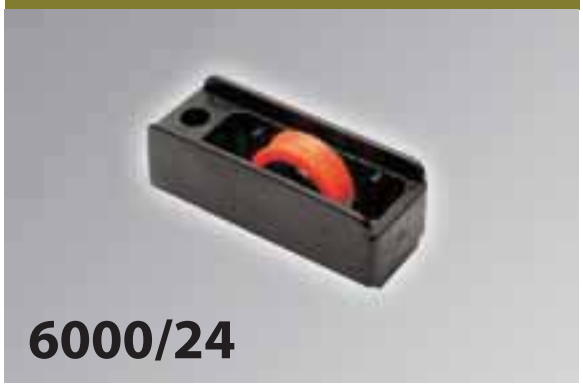

ART.	**Descrizione profilati**/*Description of sections/Type of profilé*
6000/24	CARRELLO X EXPORT 60 A 1 RUOTA/ WHEEL/ROUE

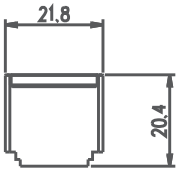

1 RUOTA

ART.	**Descrizione profilati**/*Description of sections/Type of profilé*
6000/25	CARRELLO X EXPORT 60 A 2 RUOTE/ WHEELS/ROUES

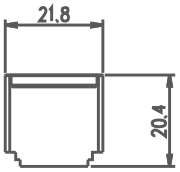

2 RUOTE

ART.	**Descrizione profilati**/*Description of sections/Type of profilé*
6000/26	CARRELLO REUNION A 1 RUOTA/ WHEEL/ROUE

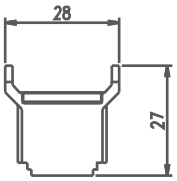

1 RUOTA

ART.	**Descrizione profilati**/*Description of sections/Type of profilé*
6000/27	CARRELLO REUNION A 2 RUOTE/ WHEELS/ROUES

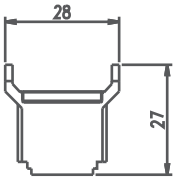

2 RUOTE

CARRELLI PER SCORREVOLI
(A 1 E A 2 RUOTE)

CARATTERISTICHE
completamente atermico, ruote montate su cuscinetto a sfere. Una coppia di carrelli a 1 ruota ha una portata di kg. 40, una coppia di carrelli a 2 ruote ha una portata di kg. 80.

MATERIALI E COMPONENTI
-carrelli
-dadi in ferro zincato
-grani in ferro zincato

FINITURE
Nylon nero

ROLLERS FOR SLIDING WINDOW
(1 AND 2 WHEELS)

CHARACTERISTICS
The rollers have ball bearings and inside are made of a material which has a big thermal resistance. The loading capacity is 40 Kg for a couple of single rollers, and 80 Kg for a couple of double rollers.

MATERIALS AND COMPONENTS
-fibreglass rollers with bearing balls
-galvanized steel nuts
-galvanized steel pins

FINISHES
Black

CHARIOTS POUR FENETRES COULISSANTES
(1 ET 2 ROUES)

CARACTERISTIQUES
Les chariots ont des roulements à billes et à l'intérieur sont faits d'un matériau qui a une grande résistance thermique. La capacité de chargement est de 40 kg pour un couple de chariots à 1 roue, et 80 kg pour un couple de chariots à 2 roues.

COMPONENTS ET MATERIAUX
-chariots en nylon avec roulement à billes
-écrous en acier zingué
-vis en acier zinguè

FINITIONS
noir

ART.	**Descrizione**/*Description/Type*
201	Sisteme fixe panneau plein D60 DX-SX

ART.	**Descrizione**/*Description/Type*
202	Compensateur serie D 80 DX-SX

ART.	**Descrizione**/*Description/Type*
203	Lamelle pour volet de 77/80

ART.	**Descrizione**/*Description/Type*
204	Lamelle pour volet de 40

ART.	**Descrizione**/*Description/Type*
205	Lamelle pour volet de 60

Accessori REUNION

ART.	**Descrizione**/*Description/Type*
102	PINCE ORIENTABLE RAL 9010 REUNION brute

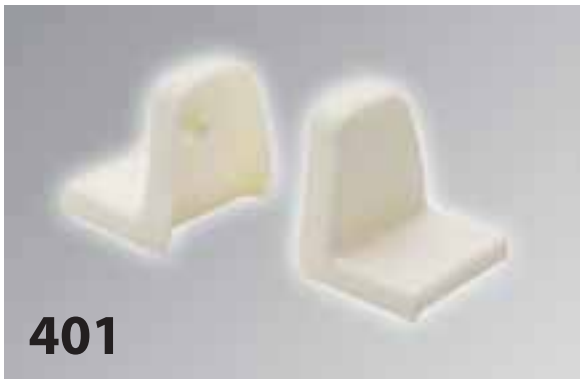

ART.	**Descrizione**/*Description/Type*
401	EMBOUT DE FINITION CRIS RENF. ACCR DX-SX blanc/noir

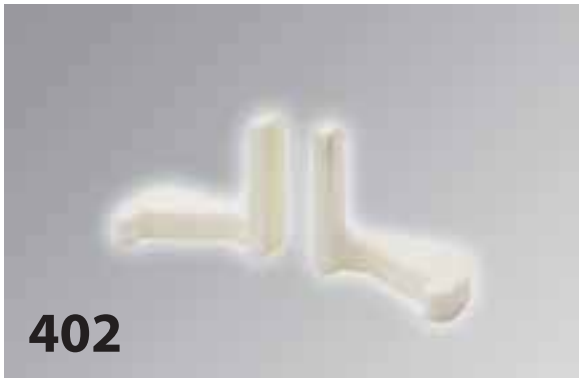

ART.	**Descrizione**/*Description/Type*
402	EMBOUT DE FINIT. EXTREM. RENF. ACLR DX SX blanc/noir

ART.	**Descrizione**/*Description/Type*
403	EMBOUT DE FINIT. JONCTION 4VTX AC4V blanc/noir

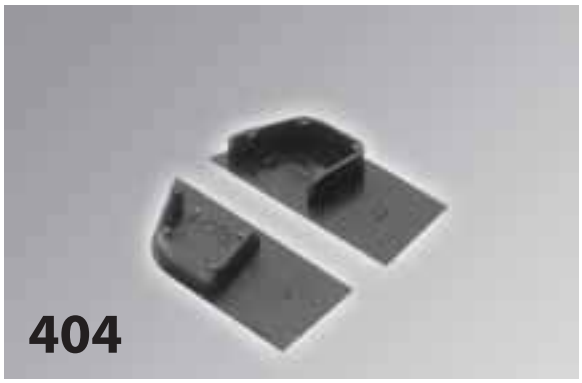

ART.	**Descrizione**/*Description/Type*
404	EMBOUT DE REJET D'EAU ACRE DX-SX blanc/noir

ART.	**Descrizione/***Description/Type*
701	EMBOUT DE LAME (TAPPO GELOSIA)

ART.	**Descrizione/***Description/Type*
702	PION D'ENTRAINEMENT (NOTTOLINO)

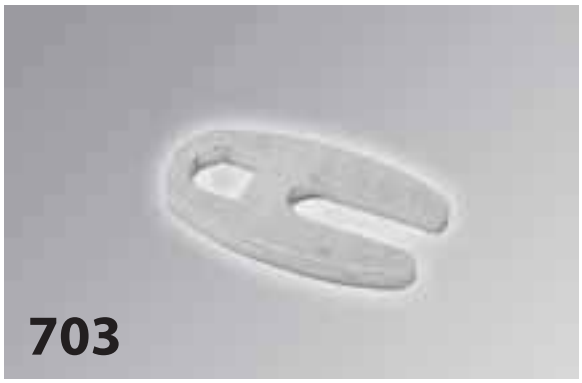

ART.	**Descrizione/***Description/Type*
703	FOURQUE ENTRAINEM (PROF.GELOSIA)

ART.	**Descrizione/***Description/Type*
704	VIS POUR BOUCHON GELOSIA 4,8X50 INOX

Accessori REUNION

ART.	**Descrizione**/*Description/Type*
601	Butée blanc/noir

ART.	**Descrizione**/*Description/Type*
602	Bouchon de finition à pont blanc/noir

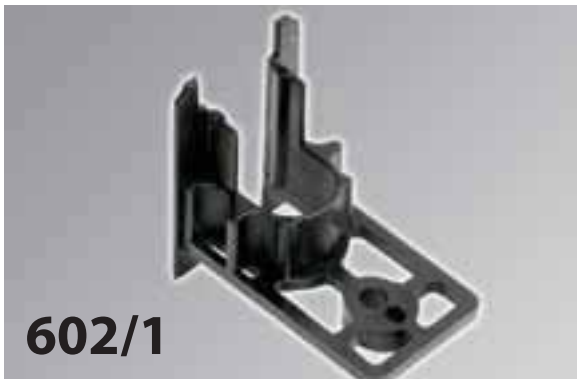

ART.	**Descrizione**/*Description/Type*
602/1	Bouchon de finition à pont long blanc/noir

ART.	**Descrizione**/*Description/Type*
603	Bouchon de finition bombé blanc/noir

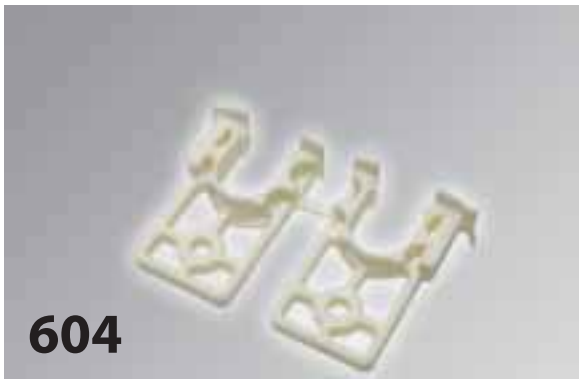

ART.	**Descrizione**/*Description/Type*
604	Bouchon de finition fin blanc/noir

ART.	**Descrizione/***Description/Type*
605	Porte joint brosse d'étanchéité blanc/noir

ART.	**Descrizione/***Description/Type*
606	Vis TSP 4,2 x 16 INOX

ART.	**Descrizione/***Description/Type*
607	Joint brosse L= 160 mm

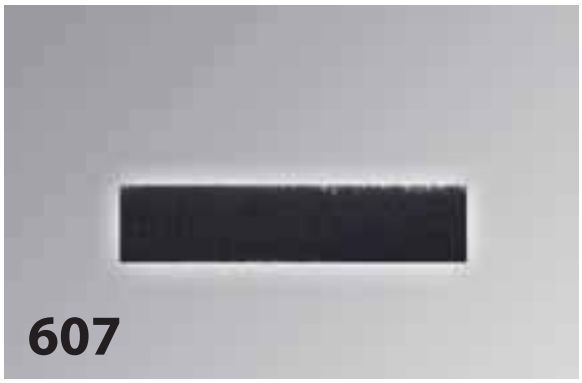

ART.	**Descrizione/***Description/Type*
614	Porte joint brosse d'étanchéité pour cadre 3 vantaux blanc/noir

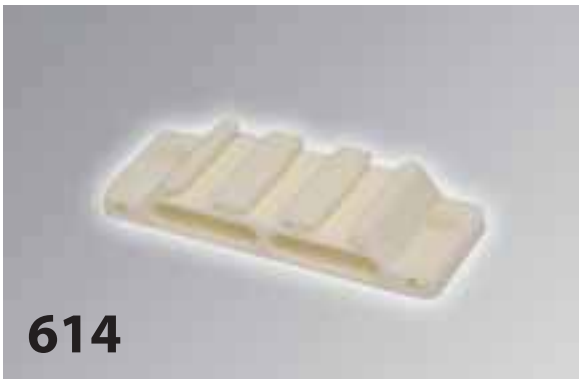

Accessori in Plastica

ART.	**Descrizione**/*Description/Type*
700	Guida aste/*Rod guide/ Rails tiges*

ART.	**Descrizione**/*Description/Type*
710	Blocchetti guida / *Rod guide / Blocs rails* 40x18

ART.	**Descrizione profilati**/*Description of sections/Type of profilé*
720	Blocchetti guida/*Rod guide / Blocs rails* 40x20

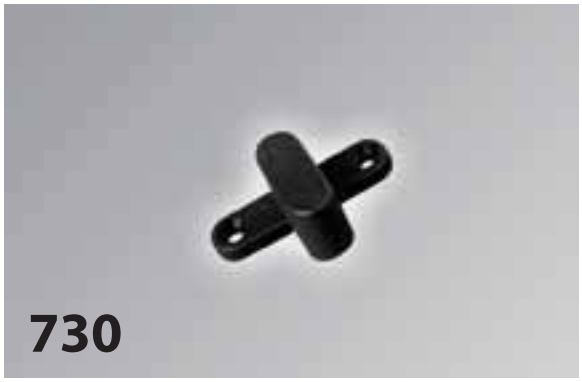

ART.	**Descrizione**/*Description/Type*
730	Chiusura per scuretto/ *Shuttering closure / Fermeture pour petit volet*

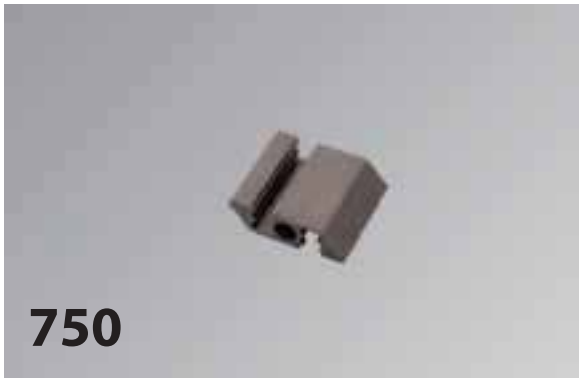

ART.	**Descrizione**/*Description/Type*
750	Clips per doga all.co 8478/*Clips for slat all.co 8478/ Clips pour latte all.co 8478*

ART.	**Descrizione/***Description/Type*
760	Angolare piccolo in nylon nero/RAL 1013/ *Small black nylon corner piece RAL 1013/ Cornière petit format en nylon noir/RAL 1013*

ART.	**Descrizione/***Description/Type*
760/1	Angolare grande in nylon nero/RAL 1013/ *Large black nylon corner piece RAL 1013/ Cornière grand format en nylon noir/RAL 1013*

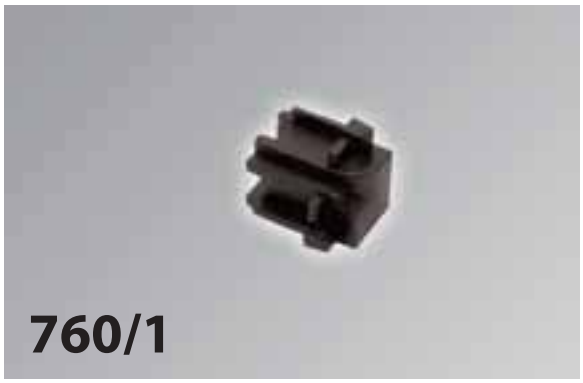

ART.	**Descrizione/***Description/Type*
770	Bocchetta copricilindro in nylon sagomata/ *Shaped nylon selvage/ Gâche couvre-cylindre en nylon façonnée*

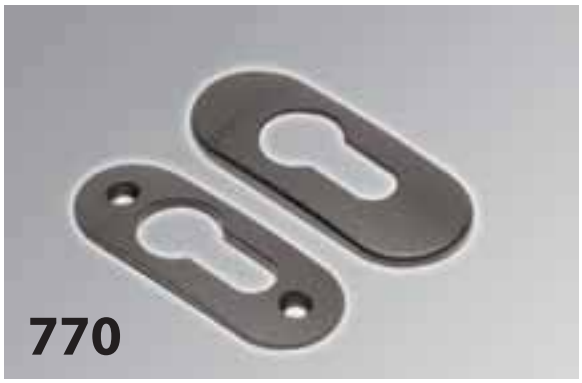

ART.	**Descrizione/***Description/Type*
780	Bocchetta copricilindro in nylon ovale/ *Oval nylon selvage/ Gâche couvre-cylindre en nylon ovale*

CARATTERISTICHE

L'impiego delle materie plastiche negli accessori per serramenti è servito in particolare ad evitare il contatto tra due materiali metallici, eliminando attriti e cigolii. I materiali più frequentemente usati sono i nylon.

CHARACTERISTICS

The use of plastic for window and door fixtures is excellent for avoiding contact between two metal pieces, eliminating friction and squeaking. The most widely used materials are nylon.

CARACTERISTIQUES

L'utilisation des matières plastiques dans la fabrication des accessoires pour menuiseries sert, en particulier, à éviter le contact entre deux parties métalliques et à éliminer les frottements et les grincement. Les matières les plus fréquemment utilisées sont les nylon.

Accessori in Plastica

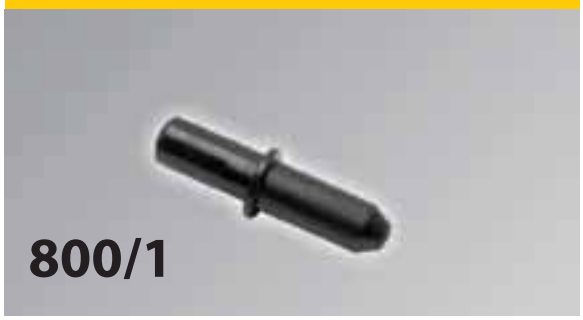

ART.	**Descrizione**/*Description/Type*
800/1	Boccola intera con anello e perno/ *Complete bush with pin and ring/ Douille entière avec anneau et axe*

ART.	**Descrizione**/*Description/Type*
800/2	Boccola espansione nylon/ *Nylon expansion bush/ Douille expansion nylon*

ART.	**Descrizione**/*Description/Type*
800/4	Boccola chiusa L.26 nylon x 3 ali/ *Nylon closed bush L.26 for 3 wings/ Douille fermée L.26 nylon x 3 lames*

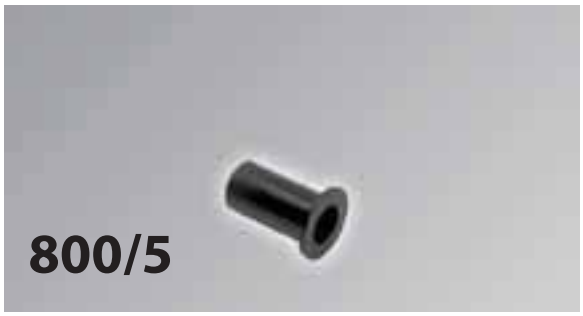

ART.	**Descrizione**/*Description/Type*
800/5	Boccola aperta L.22 nylon x 3 ali/ *Open bush L.22 nylon for 3 wings/ Douille ouverte L.22 nylon x 3 lames*

ART.	**Descrizione profilati**/*Description of sections/Type of profilé*
800/6	Boccola eccentrica aperta per Hercules/ *Open eccentric bush for Hercules/ Douille excentrique ouverte pour Hercules*

ART.	**Descrizione**/*Description/Type*
800/7	Boccola eccentrica chiusa per Hercules/ *Closed eccentric bush for Hercules/ Douille excentrique fermée pour Hercules*

ART.	**Descrizione/***Description/Type*
800/8	Boccola scuretto aperta D.8x10 nylon/ *Shuttering nylon open bush D.8x10/ Douille petit volet ouverte D.8x10 nylon*

ART.	**Descrizione/***Description/Type*
800/9	Boccola Quik D.9 x L.47 nylon/ *Quik nylon bush D.9 x L.47 / Douille Quik D.9 x L.47 nylon*

ART.	**Descrizione/***Description/Type*
800/10	Boccola D.8 per all.co 1 nylon/ *Nylon bush D.8 for all.co 1/ Douille D.8 pour all.co 1 nylon*

ART.	**Descrizione/***Description/Type*
800/11	Boccola D.9 nylon x all.co wood 3ª anta/ *Nylon Bush D.9 for all.co wood french window/ Douille D.9 nylon x all.co wood 3ème porte*

ART.	**Descrizione/***Description/Type*
800/15	Spessore tavellino mm 5 nylon/ *5mm Tavellino nylon shim / Epaisseur poignée batteuse 5 mm nylon*

CARATTERISTICHE

L'impiego delle materie plastiche negli accessori per serramenti è servito in particolare ad evitare il contatto tra due materiali metallici, eliminando attriti e cigolii. I materiali più frequentemente usati sono i nylon.

CHARACTERISTICS

The use of plastic for window and door fixtures is excellent for avoiding contact between two metal pieces, eliminating friction and squeaking. The most widely used materials are nylon.

CARACTERISTIQUES

L'utilisation des matières plastiques dans la fabrication des accessoires pour menuiseries sert, en particulier, à éviter le contact entre deux parties métalliques et à éliminer les frottements et les grincement. Les matières les plus fréquemment utilisées sont les nylon.

Accessori in Plastica

ART.	**Descrizione**/*Description/Type*
850	Rondella D.11 nylon/ *Nylon washer D.11/ Rondelle D.11 nylon*

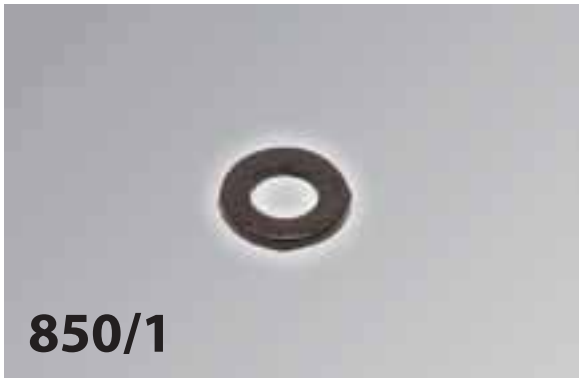

ART.	**Descrizione**/*Description/Type*
850/1	Rondella D.8 nylon/ *Nylon washer D.8/ Rondelle D.8 nylon*

ART.	**Descrizione**/*Description/Type*
850/2	Tappi in nylon D.11 per cerniere/ *Nylon plugs D.11 for hinges/ Bouchons en nylon D.11 pour paumelles*

ART.	**Descrizione**/*Description/Type*
850/4	Rondella per Hercules/ *Washer for Hercules/ Rondelle pour Hercules*

ART.	**Descrizione**/*Description/Type*
850/7	Tappo in PVC Ø 12 chiudi foro nero o bianco/ *Black or white PVC Ø 12 plug to close hole/ Bouchon en PVC Ø 12 obturation orifice noir ou blanc*

ART.	**Descrizione/***Description/Type*
0674	Coppia tappo per WZ 674 / *Pair of plugs for WZ 674 / Couple bouchon pour WZ 674*

ART.	**Descrizione/***Description/Type*
0737	Blocc.rinf.ant.triall.co TT/ *Reinforcement block ant.triall.co TT/ Bloc.renf.porte triall.co TT*

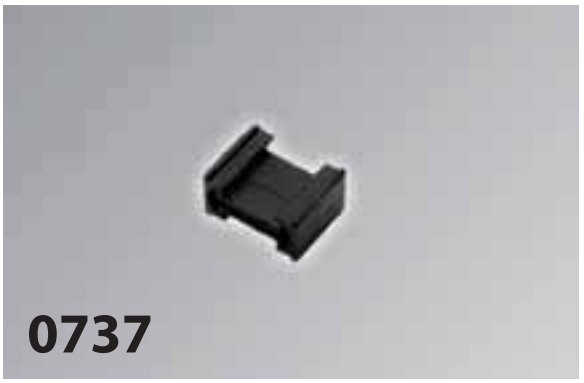

ART.	**Descrizione/***Description/Type*
0740	Coppia tappo speciale per VZ 740/ *Special pair of plugs for VZ 740/ Couple bouchon spécial pour VZ 740*

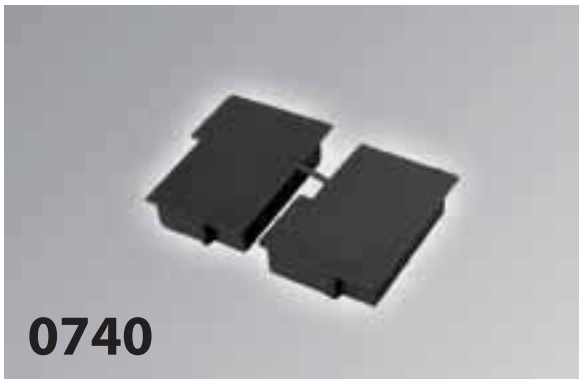

ART.	**Descrizione/***Description/Type*
8479D	Tappo per profilo 8479 DX e SX/ *Plug for profile 8479 RIGHT and LEFT/ Bouchon pour profil 8479 droite et gauche*

CARATTERISTICHE

L'impiego delle materie plastiche negli accessori per serramenti è servito in particolare ad evitare il contatto tra due materiali metallici, eliminando attriti e cigolii. I materiali più frequentemente usati sono i nylon.

CHARACTERISTICS

The use of plastic for window and door fixtures is excellent for avoiding contact between two metal pieces, eliminating friction and squeaking. The most widely used materials are nylon.

CARACTERISTIQUES

L'utilisation des matières plastiques dans la fabrication des accessoires pour menuiseries sert, en particulier, à éviter le contact entre deux parties métalliques et à éliminer les frottements et les grincement. Les matières les plus fréquemment utilisées sont les nylon.

Accessori in Plastica

ART.	**Descrizione**/*Description/Type*
3500	Contropiastra per R40/50 nylon/ *Nylon counterplate for R40/50/ Contreplaque pour R40/50 nylon*

ART.	**Descrizione**/*Description/Type*
3501	Sotto frontale per R40/50 nylon/ *Nylon sub-front panel for R40/50/ Dessous façade pour R40/50 nylon*

ART.	**Descrizione**/*Description/Type*
3502	Controp/sottfr. per R40/50 nylon/ *Nylon counterplate/sub-front panel for R40/50/ Contreplaque/dessous façade pour R40/50 nylon*

ART.	**Descrizione**/*Description/Type*
3600	Cappetta di drenaggio/ *Drainage cap/ Chenal de drainage*

ART.	**Descrizione**/*Description/Type*
1000	Squadretta allineamento per ERRE nylon/ *Nylon alignment bracket for ERRE/ Petite équerre alignement pour ERRE nylon*

ART.	**Descrizione**/*Description/Type*
4257	Tappo compensazione per VZ 4257/ *Compensation plug for VZ 4257 / Bouchon compensation pour VZ 4257*

ART.	**Descrizione**/*Description/Type*
4256	Tappo compensazione per VZ 4256/ *Compensation plug for VZ 4256/ Bouchon compensation pour VZ 4256*

ART.	**Descrizione**/*Description/Type*
1500	Squadretta simmetrica per zanzariera nero o bianco/ *Black or white symmetric square for mosquito curtain/ Petite équerre symétrique pour moustiquaire noire ou blanche*

Accessori in Plastica

ART.	**Descrizione**/*Description/Type*
1001	Spessore per vetro camera 10x30 mm GIALLO spessore= 2mm *Double glazing shim 10x30 mm YELLOW thickness = 2mm* *Epaisseur pour double vitrage 10x30 mm JAUNE épaisseur = 2 mm*
1002	Spessore per vetro camera 10x30 mm ROSSO spessore= 3mm *Double glazing shim 10x30 mm RED thickness = 3mm* *Epaisseur pour double vitrage 10x30 mm ROUGE épaisseur = 3 mm*
1003	Spessore per vetro camera 10x30 mm BIANCO spessore= 4mm *Double glazing shim 10x30 mm WHITE thickness = 4mm* *Epaisseur pour double vitrage 10x30 mm BLANC épaisseur = 4 mm*
1004	Spessore per vetro camera 10x30 mm NERO spessore= 5mm *Double glazing shim 10x30 mm BLACK thickness = 5mm* *Epaisseur pour double vitrage 10x30 mm NOIR épaisseur = 5 mm*
1005	Spessore per vetro camera 10x30 mm GRIGIO spessore= 7mm *Double glazing shim 10x30 mm GREY thickness = 7mm* *Epaisseur pour double vitrage 10x30 mm GRIS épaisseur = 7 mm*

ART.	**Descrizione**/*Description/Type*
1006	Spessore per vetro float 20x30 mm GIALLO spessore= 2mm *Float glass shim 20x30 mm YELLOW thickness = 2mm* *Epaisseur pour vitrage float 20x30 mm JAUNE épaisseur = 2 mm*
1007	Spessore per vetro float 20x30 mm ROSSO spessore= 3mm *Float glass shim 20x30 mm RED thickness = 3mm* *Epaisseur pour vitrage float 20x30 mm ROUGE épaisseur = 3 mm*
1008	Spessore per vetro float 20x30 mm BIANCO spessore= 4mm *Float glass shim 20x30 mm WHITE thickness = 4mm* *Epaisseur pour vitrage float 20x30 mm BLANC épaisseur = 4 mm*
1009	Spessore per vetro float 20x30 mm NERO spessore= 5mm *Float glass shim 20x30 mm BLACK thickness = 5mm* *Epaisseur pour vitrage float 20x30 mm NOIR épaisseur = 5 mm*
1010	Spessore per vetro float 20x30 mm GRIGIO spessore= 7mm *Float glass shim 20x30 mm GREY thickness = 7mm* *Epaisseur pour vitrage float 20x30 mm GRIS épaisseur = 7 mm*

ART.	**Descrizione**/*Description/Type*
1011	Spessore per vetro camera 20x80 mm ROSSO spessore= 2mm *Double glazing shim 20x80 mm RED thickness = 2mm* *Epaisseur pour double vitrage 20x80 mm ROUGE épaisseur = 2 mm*
1012	Spessore per vetro camera 20x80 mm VERDE spessore= 3mm *Double glazing shim 20x80 mm VERDE spessore= 3mm* *Epaisseur pour double vitrage 20x80 mm VERT épaisseur = 3 mm*
1013	Spessore per vetro camera 20x80 mm GIALLO spessore= 4mm *Double glazing shim 20x80 mm YELLOW thickness = 4mm* *Epaisseur pour double vitrage 20x80 mm JAUNE épaisseur = 4 mm*
1014	Spessore per vetro camera 20x80 mm BLU spessore= 5mm *Double glazing shim 20x80 mm BLUE thickness= 5mm* *Epaisseur pour double vitrage 20x80 mm BLEU épaisseur = 5 mm*
1015	Spessore per vetro camera 20x80 mm NERO spessore= 6mm *Double glazing shim 20x80 mm BLACK thickness = 6mm* *Epaisseur pour double vitrage 20x80 mm NOIR épaisseur = 6 mm*

ART.	**Descrizione**/*Description/Type*
1016	Spessore per vetro float 10x210 mm GIALLO spessore= 3mm *Float glass shim 10x210 mm YELLOW thickness = 3mm* *Epaisseur pour vitrage float 10x210 mm JAUNE épaisseur = 3 mm*
1017	Spessore per vetro float 10x210 mm ROSSO spessore= 4mm *Float glass shim 10x210 mm RED thickness = 4mm* *Epaisseur pour vitrage float 10x210 mm ROUGE épaisseur = 4 mm*
1018	Spessore per vetro float 10x210 mm NERO spessore= 5mm *Float glass shim 10x210 mm BLACK thickness = 5mm* *Epaisseur pour vitrage float 10x210 mm NOIR épaisseur = 5 mm*
1019	Spessore per vetro float 10x210 mm BIANCO spessore= 8mm *Float glass shim 10x210 mm WHITE thickness = 8mm* *Epaisseur pour vitrage float 10x210 mm BLANC épaisseur = 8 mm*

Accessori in Plastica

ART.	**Descrizione**/*Description/Type*
4261	Tappo compensazione per Nuovo NC 40/ *Compensation plug for New NC 40/ Bouchon compensation pour nouveau NC 40*

ART.	**Descrizione**/*Description/Type*
4265	Tappo compensazione per VZ 4265/ *Compensation plug for VZ 4265 / Bouchon compensation pour VZ 4265*

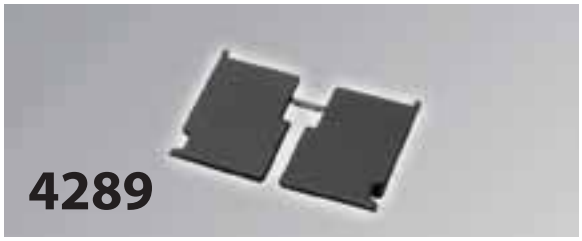

ART.	**Descrizione**/*Description/Type*
4289	Tappo per Epocal prof. VZ 4289/ *Plug for Epocal profile VZ 4289/ Bouchon pour Epocal prof. VZ 4289*

ART.	**Descrizione**/*Description/Type*
4295	CP Tappo Epocal per taglio a 90 ASL 4295/ *Pair Epocal plugs for 90° cut ASL 4295/ CP Bouchon Epocal pour découpe à 90 ASL 4295*

ART.	**Descrizione**/*Description/Type*
4296	CP Tappo Epocal per Stulp ASL 4296/ *Pair Epocal plugs for Stulp ASL 4296/ CP Bouchon Epocal pour Stulp ASL 4296*

ART.	**Descrizione**/*Description/Type*
4298	CP Tappo terminale per anta VZ 4298/ *Pair end plugs for window/door VZ 4298/ CP Bouchon embout pour porte VZ 4298*

ART.	**Descrizione**/*Description/Type*
4299	CP Tappo per VZ 4299 sup.+inf. DX-SX/ *Pair plugs for VZ 4299 upper+lower Right-Left/ CP Bouchon pour VZ 4299 sup.+ inf. DX-SX*

CARATTERISTICHE

L'impiego delle materie plastiche negli accessori per serramenti è servito in particolare ad evitare il contatto tra due materiali metallici, eliminando attriti e cigolii. I materiali più frequentemente usati sono i nylon.

CHARACTERISTICS

The use of plastic for window and door fixtures is excellent for avoiding contact between two metal pieces, eliminating friction and squeaking. The most widely used materials are nylon.

CARACTERISTIQUES

L'utilisation des matières plastiques dans la fabrication des accessoires pour menuiseries sert, en particulier, à éviter le contact entre deux parties métalliques et à éliminer les frottements et les grincement. Les matières les plus fréquemment utilisées sont les nylon.

ART.	**Descrizione/***Description/Type*
820	Piastrina fissaggio/*fixing plates/plaques de fixation* 19,5 INOX

ART.	**Descrizione/***Description/Type*
820/1	Piastrina fissaggio/*fixing plates/plaques de fixation* 17,5 INOX

ART.	**Descrizione/***Description/Type*
820/2	Piastrina fissaggio/*fixing plates/plaques de fixation* 16,5 INOX

ART.	**Descrizione/***Description/Type*
820/3	Piastrina fissaggio/*fixing plates/plaques de fixation* 13 INOX QUIK

ART.	**Descrizione/***Description/Type*
820/4	Piastrina fissaggio/*fixing plates/plaques de fixation* HERCULES corta

ART.	**Descrizione/***Description/Type*
820/5	Piastrina fissaggio/*fixing plates/plaques de fixation* HERCULES 3 ali

ART.	**Descrizione/***Description/Type*
820/6	Piastrina fissaggio/*fixing plates/plaques de fixation* all. per all.co wood

ART.	**Descrizione/***Description/Type*
820/8	Piastrina fissaggio/*fixing plates/plaques de fixation* all. 17,5 L=50

ART.	**Descrizione**/*Description/Type*
820/9	Piastrina fissaggio/*fixing plates/plaques de fixation* all.19,5 L=45

ART.	**Descrizione**/*Description/Type*
820/10	Piastrina fissaggio/*fixing plates/plaques de fixation* all.19,5 L=50

ART.	**Descrizione**/*Description/Type*
820/11	Piastrina fissaggio/*fixing plates/plaques de fixation* all.23,8 L=50

ART.	**Descrizione**/*Description/Type*
820/12	Piastrina fissaggio/*fixing plates/plaques de fixation* HERCULES masc.ristr.

ART.	**Descrizione**/*Description/Type*
820/13	Piastrina fissaggio/*fixing plates/plaques de fixation* 13 Zama QUIK

ART.	**Descrizione**/*Description/Type*
820/14	Piastrina fissaggio/*fixing plates/plaques de fixation* Zama maschio Domal Stopp

ART.	**Descrizione**/*Description/Type*
820/15	Piastrina fissaggio/*fixing plates/plaques de fixation* all.per Domal 40 arr.

ART.	**Descrizione**/*Description/Type*
830	Perno zincato/*galvanized pin/axe zingué* Ø 6 L=50 per all.co 1

ART.	**Descrizione**/*Description/Type*
830/1	Perno zincato/*galvanized pin/axe zingué* Ø 8 L=128

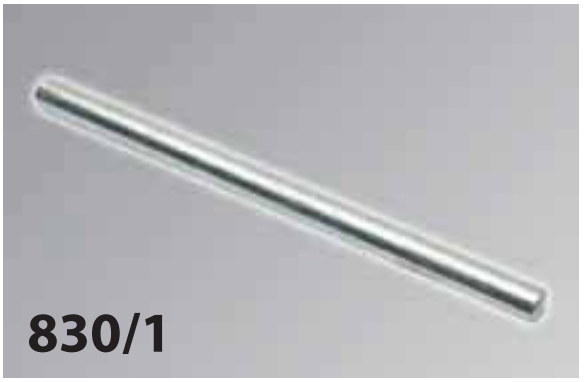

ART.	**Descrizione**/*Description/Type*
830/2	Perno /*pin/axe* Ø 8 x L=52 a fungo INOX

ART.	**Descrizione**/*Description/Type*
830/3	Perno zincato/*galvanized pin/axe zingué* Ø 8 per L=52 a fungo

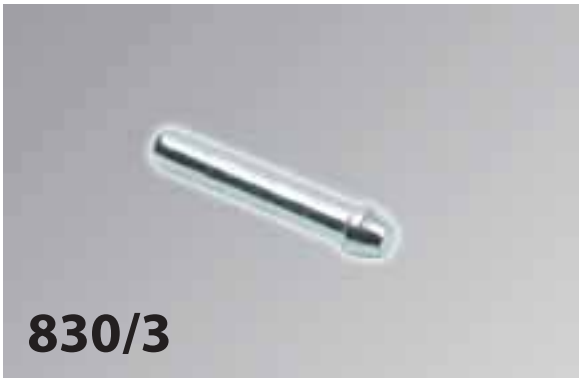

ART.	**Descrizione**/*Description/Type*
850/4	Perno /*pin/axe* INOX per HERCULES corto Ø 12 L=67

ART.	**Descrizione**/*Description/Type*
830/5	Perno /*pin/axe* INOX per HERCULES lungo Ø 12 L=105

ART.	**Descrizione**/*Description/Type*
830/6	Perno zincato/*galvanized pin/axe zingué* Ø 6 L=45 per scuretto

ART.	**Descrizione**/*Description/Type*
830/7	Perno /*pin/axe* QUIK INOX Ø 7 L=76

ART.	**Descrizione**/*Description/Type*
830/8	Perno zincato/*galvanized pin/axe zingué* QUIK Ø 7 L=76

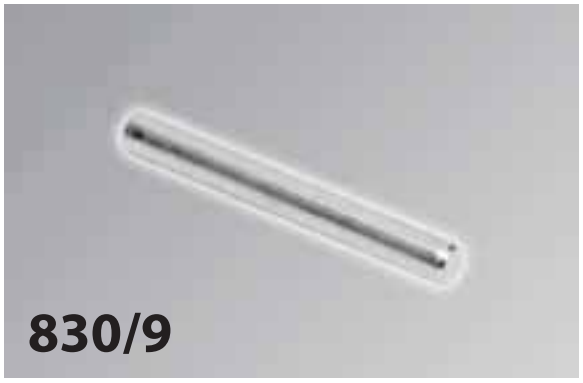

ART.	**Descrizione**/*Description/Type*
830/9	Perno zincato/*galvanized pin/axe zingué* Ø 7 L=60 all.co wood 3^anta

ART.	**Descrizione/***Description/Type*
900	Vite/screw/vis TC+zincata/*galvanized/zingué* M6 x 10

ART.	**Descrizione/***Description/Type*
900/3	Vite/screw/vis TC+INOX M6 x 10

ART.	**Descrizione/***Description/Type*
900/4	Vite/screw/vis TGS+M5 x 10 INOX

ART.	**Descrizione/***Description/Type*
900/5	Vite/screw/vis TGS+M5 x 12 INOX

ART.	**Descrizione/***Description/Type*
900/7	Vite/screw/vis TGS+M5 x 11,8 INOX con punta a disegno

ART.	**Descrizione/***Description/Type*
900/8	Vite/screw/vis TCEI M8 x 25 zincata/*galvanized/zingué*

ART.	**Descrizione/***Description/Type*
900/9	Vite/screw/vis TCEI M8 x 40 zincata/*galvanized/zingué*

ART.	**Descrizione/***Description/Type*
900/10	Vite/screw/vis TCEI M8 x 45 zincata/*galvanized/zingué*

ART.	**Descrizione**/*Description/Type*
900/11	Grani a Punta/*pointed dowels/boulons à pointe* M6 x 10 zincate/*galvanized/zingué*

ART.	**Descrizione**/*Description/Type*
900/12	Grani/*dowels/boulons* 6 x 10 INOX a coppa

ART.	**Descrizione**/*Description/Type*
900/13	Vite/screw/vis TCEI M8 x 60 zincata/*galvanized/zingué*

ART.	**Descrizione**/*Description/Type*
900/14	Vite/screw/vis TGS+ M5x 10 zincata/*galvanized/zingué*

ART.	**Descrizione**/*Description/Type*
900/15	Vite/screw/vis TGS+M5x 12 zincata/*galvanized/zingué*

ART.	**Descrizione**/*Description/Type*
900/16	Vite/screw/vis TC+ M5x 6 zincata/*galvanized/zingué*

ART.	**Descrizione**/*Description/Type*
900/17	Vite/screw/vis TSP+ 3,9x32 zincata/*galvanized/zingué*

ART.	**Descrizione**/*Description/Type*
900/18	Vite/screw/vis TGS+ M5 x 8 INOX

ART.	**Descrizione**/*Description/Type*
910	Vite/screw/vis TCEI M6 x 18 zincata/*galvanized/zingué*

ART.	**Descrizione**/*Description/Type*
911	Vite/screw/vis TCEI M6 x 25 zincata/*galvanized/zingué*

ART.	**Descrizione**/*Description/Type*
912	Vite/screw/vis TCEI M6 x 20 zincata/*galvanized/zingué*

ART.	**Descrizione**/*Description/Type*
913	Vite/screw/vis TCEI M6 x 40 zincata/*galvanized/zingué*

Squadrette in alluminio

ART.	**Descrizione profilati**/*Description of sections/Type of profilé*
040	SQUADRETTA PER ERRE 40 GRANO FERRO/ *SQUARE FOR ERRE 40 IRON DOWEL/ PETITE EQUERRE POUR ERRE 40 BOULON FER*

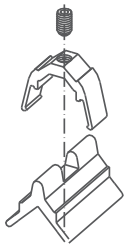

ART.	**Descrizione profilati**/*Description of sections/Type of profilé*
040/1	SQUADRETTA PER ERRE 50 GRANO FERRO / *SQUARE FOR ERRE 50 IRON DOWEL/ PETITE EQUERRE POUR ERRE 50 BOULON FER*

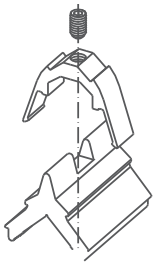

ART.	**Descrizione profilati**/*Description of sections/Type of profilé*
040/2	SQUADRETTA PER ERRE 50 TAGLIO TERMICO GRANO FERRO *SQUARE FOR ERRE 50 THERMAL CUTTING IRON DOWEL PETITE EQUERRE POUR ERRE 50 DECOUPE THERMIQUE BOULON FER*

CARATTERISTICHE

SQUADRETTE
Squadrette in alluminio estruso per telaio fisso ed ante. La facilità dell'assemblaggio è dovuta al pulsante a molla che con l'inserimento e lo scatto della squadretta consente un accostamento perfetto dell'angolo, garantendo una sicura tenuta.

MATERIALI E COMPONENTI
1 pz. Squadretta maschio in alluminio estruso
1 pz. Squadretta femmina in alluminio estruso
2 pulsanti a molla in resina acetalica
1 vite di giunzione M6x14 zincata

FINITURE
Grezzo burattato

CONFEZIONI
200 pz. Per confezione

SQUADRETTE IN ALLUMINIO
Squadrette con aggancio in alluminio estruso, con grano di fissaggio.

MATERIALI E COMPONENTI
1 cavallotto in alluminio estruso
1 aggancio in alluminio estruso
1 grano M6x10 zincato

FINITURE
Grezzo burattato

CONFEZIONI
200 pezzi per confezione

CHARACTERISTICS

SQUARES
Squares in extruded aluminium for fixed frames and hinged doors. Easy installation is due to the spring push button which, when fitting and clipping the square in, allows a perfect match up with the corner, guaranteeing a good hold.

MATERIALS AND COMPONENTS
1 pc. Male square in extruded aluminium
1 pc. Female square in extruded aluminium
2 spring push buttons in acetalic rerin
1 galvanized joining screw M6x14

FINISHES
Mill finish

PACKS
200 pcs in each pack

CORNERS
Aluminium extruded corners tooth

MATERIALS AND COMPONENTS
1 aluminium extruded made
1 aluminium extruded tooth
1 M6x10 galvanized steel pin

FINISHES
Mill finish

PACKS
200 pcs in each pack

CARACTERISTIQUES

EQUERRES
Equerres en aluminium extrude pour chassis fixe et battant. Leur bouton à resort, qui permet d'èpouser parfaitement l'angle lors de la mise en place de l'èquerre par enclenchement, garantit un montage facile et une solidé éprouvée.

MATERIAUX ET PIECES
1 équerre male en aluminium extrudé
1 équerre femelle en aluminium extrude
2 boutons à resort en résine acètal
1 vis de jointure M6x14 zingué

FINITION
Brut

EMBALLAGES
200 pièces par boite

EQUERRE
Équerre avec mentonnet an aluminium extrude

MATERIAUX ET PIECES
1 équerre en aluminium extrude
1 mentonnet en aluminium extrude
1 grain M6x10 en acier zingué

FINITION
Brut

EMBALLAGES
200 pièces par boite

ART.	**Descrizione profilati**/*Description of sections/Type of profilé*
050	SQUADRETTA POOL PER ALL.CO 5/ *POOL SQUARE FOR ALL.CO 5 / PETITE EQUERRE POOL POUR ALL.CO 5*

ART.	**Descrizione profilati**/*Description of sections/Type of profilé*
050/1	SQUADRETTA POOL PER ERRE 40/ *POOL SQUARE FOR ERRE 40 / PETITE EQUERRE POOL POUR ERRE 40*

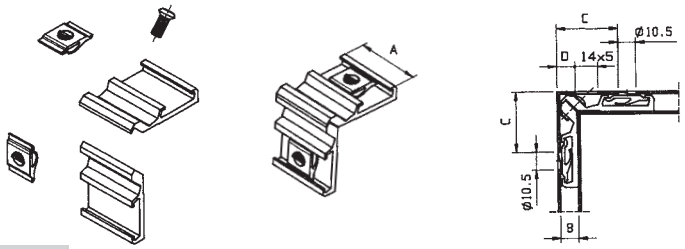

ART.	**Descrizione profilati**/*Description of sections/Type of profilé*
010	ECCENTRICO IN ZAMA ZINCATO/ *ECCENTRIC IN GALVANISED ZAMAK / EXCENTRIQUE EN ZAMA ZINGUE*

CARATTERISTICHE

SQUADRETTE
Squadrette in alluminio estruso per telaio fisso ed ante. La facilità dell'assemblaggio è dovuta al pulsante a molla che con l'inserimento e lo scatto della squadretta consente un accostamento perfetto dell'angolo, garantendo una sicura tenuta.

MATERIALI E COMPONENTI
1 pz. Squadretta maschio in alluminio estruso
1 pz. Squadretta femmina in alluminio estruso
2 pulsanti a molla in resina acetalica
1 vite di giunzione M6x14 zincata

FINITURE
Grezzo burattato

CONFEZIONI
200 pz. Per confezione

SQUADRETTE IN ALLUMINIO
Squadrette con aggancio in alluminio estruso, con grano di fissaggio.

MATERIALI E COMPONENTI
1 cavallotto in alluminio estruso
1 aggancio in alluminio estruso
1 grano M6x10 zincato

FINITURE
Grezzo burattato

CONFEZIONI
200 pezzi per confezione

CHARACTERISTICS

SQUARES
Squares in extruded aluminium for fixed frames and hinged doors. Easy installation is due to the spring push button which, when fitting and clipping the square in, allows a perfect match up with the corner, guaranteeing a good hold.

MATERIALS AND COMPONENTS
1 pc. Male square in extruded aluminium
1 pc. Female square in extruded aluminium
2 spring push buttons in acetalic rerin
1 galvanized joining screw M6x14

FINISHES
Mill finish

PACKS
200 pcs in each pack

CORNERS
Aluminium extruded corners tooth

MATERIALS AND COMPONENTS
1 aluminium extruded made
1 aluminium extruded tooth
1 M6x10 galvanized steel pin

FINISHES
Mill finish

PACKS
200 pcs in each pack

CARACTERISTIQUES

EQUERRES
Equerres en aluminium extrude pour chassis fixe et battant. Leur bouton à resort, qui permet d'èpouser parfaitement l'angle lors de la mise en place de l'èquerre par enclenchement, garantit un montage facile et une solidé éprouvée.

MATERIAUX ET PIECES
1 équerre male en aluminium extrudé
1 équerre femelle en aluminium extrude
2 boutons à resort en résine acètal
1 vis de jointure M6x14 zingué

FINITION
Brut

EMBALLAGES
200 pièces par boite

EQUERRE
Équerre avec mentonnet an aluminium extrude

MATERIAUX ET PIECES
1 équerre en aluminium extrude
1 mentonnet en aluminium extrude
1 grain M6x10 en acier zingué

FINITION
Brut

EMBALLAGES
200 pièces par boite

Produzione/*Productions*

Stampaggio materie plastiche
Presswork of Plastic Materials

Lavorazione Estrusi
Processing of extruded parts

Lavorazioni CNC
CNC Manufacturing

Riprese
CNC Machining

Imballaggio su casse
Packing in Cases

Avvolgimento pellicole di protezione e dogatura pannelli
Protective Plastic Wrapping and
Panel Stave

Pressatura pannelli
Panel Press

Produzione/*Productions*

Attrezzeria - Montaggio
Tools - Assembling

Ufficio tecnico e progettazione
Product Development Department

Confezionamento e controllo qualità
Packing and Quality Control

Controllo Produzione
Production Control

Magazzino semilavorati
Semi-finished product warehouse

Verniciatura a polveri
Powder Coating

SCHEDA TECNICA
L'azienda CASAL SRL con la presente informa la clientela che tutti i prodotti esposti nel catalogo sono soggetti alle seguenti specifiche tecniche di lavorazione:

ARTICOLI IN ALLUMINIO E PLASTICA

MISURE E TOLLERANZE:
Le misure indicate nel catalogo attraverso i disegni tecnici devono intendersi con una tolleranza massima consentita di +/- 0,2 mm salvo specifica diversa.
MATERIA PRIMA:
Lega alluminio 6060 (UNI 9006-I^)
Materiali plastici caratteristiche definite nei cataloghi dei fornitori in sede aziendale.
TRATTAMENTO SUPERFICI
I cicli di lavorazione definiti in sede aziendale devono rispettare le seguenti tolleranze:
-lo spessore di ossidazione anodica argento e bronzo è di 15 micron +/- 5.
-lo spessore di ossidazione anodica nero ed elettro è di 20 micron +/- 5.
-Lo spessore di vernice RAL poliestere è di 60 micron +/- 12.
COLORAZIONI
Le colorazioni esposte nel catalogo sono indicative. Le tabelle colori sono definite in sede aziendale. Le colorazioni vengono divise in standard e non standard.
TEMPI DI CONSEGNA
Tutti gli articoli standard contenuti nel catalogo vengono consegnati entro 60 giorni, mentre per i prodotti non standard nella finitura e/o nella colorazione, sono consegnati in 90 giorni, salvo specifica diversa.

Le informazioni definite in questa scheda tecnica hanno lo scopo di informare il cliente e di garantire le caratteristiche tecniche per i prodotti esposti in questo catalogo CASAL SRL.

TECHNICAL INFORMATIONS
CASAL SRL inform that all the products described in the catalogue are subjected to the following specify technical of working:

ALUMINIUM & PLASTIC PRODUCTS
DIMENSIONS AND TOLERANCE:
The measures described in the catalogue through the technical design, should be intended that the maximum tolerance consented is +/- 0,2 mm, others specifications excepted.
RAW MATERIAL
Alloy aluminium (UNI 9006-I^)
Plastic materials characteristics described in the suppliers catalogues, which their quality has been established at the firm.
SURFACE TREATMENT
All the working cycles which they have been established at the firm, must respect the following tolerances:
-anodic oxidation thickness, silver and bronze, 15 micron +/- 5
-anodic oxidation thickness, black and elettrocolour, 20 micron +/- 5
-RAL polyesther painting thickness, 60 micron +/- 12
PAINTING
All the range of colours described in the catalogue are indicated.
The colours lists have been established at the firm.
The colours are divided in standard and not standard.
DELIVERY TERMS
For all the standard articles described in the catalogue, delivery time with 60 days, for other products not standard, in finishing or in colours, delivery time withing 90 days.

The informations above stated, aim to inform the customers, as well as to guaranted the technical characteristics of the products described in this catalogue of CASAL SRL.

FICHE TECHNIQUE
Par la présente, CASAL SRL informe la clientèle que tous les produits présentés dans le catalogue sont soumis aux spécifications techniques d'usinage suivantes:

ARTICLES EN ALUMINIUM ET PLASTIQUE

MESURES ET TOLÉRANCES:
Les mesures indiquées dans le catalogue par le biais des dessins techniques s'entendent avec une tolérance maximale admise de +/- 0,2 mm sauf indication différente.
MATIÈRE PREMIÈRE:
Alliage d'aluminium 6060 (UNI 9006-I°)
Matières plastiques: caractéristiques définies dans les catalogues des fournisseurs dont l'entreprise dispose.
TRAITEMENT DES SURFACES
Les cycles de traitement définis dans l'entreprise doivent respecter les tolérances suivantes:
-l'épaisseur d'oxydation anodique argent et bronze est de 15 microns +/- 5;
-l'épaisseur d'oxydation anodique noire et électrocouleur est de 20 microns +/- 5;
-l'épaisseur de peinture RAL polyester est de 60 microns +/- 12.
COLORATIONS
Les colorations présentées dans le catalogue sont indicatives. Les tableaux des couleurs sont définis dans l'entreprise. Les colorations se divisent en standard et non standard.
DÉLAIS DE LIVRAISON
Tous les articles standard contenus dans le catalogue sont livrés dans les 60 jours, les produits avec finition et/ou coloration non standard étant, eux, livrés dans les 90 jours, sauf indication différente.

Tutti i diritti sono riservati. E' vietata la riproduzione totale o parziale del presente catalogo.
CASAL S.r.l. si riserva il diritto di variare senza preavviso le quote e le caratteristiche dei prodotti qui elencati e descritti, al fine di adeguarcli alle evoluzioni tecniche del mercato.

COLORI STANDARD

OSSIDAZIONE		COD
Argento		10
Elettrocolore		20
Oro		30
Nero		40
Bronzo		43
Grezza		00
RAL	**DESCRIZIONE**	**COD**
9010	Bianco	50
9001	Bianco Avorio Chiaro	54
1013	Bianco Avorio	51
VIV 21	Bianco Sporco	52
9005	Nero	99
9005	Nero Opaco	09
8019	Marrone	94
8017	Marrone Scuro	90
6005	Verde	70
3003	Rosso	60

COLORI NON STANDARD

OSSIDAZIONE		COD
Ottone		31
Testa di moro		41
Bronzo 4		44
Bronzo 5		45
RAL	**DESCRIZIONE**	**COD**
001	Bianco Azzurrato	53
9016	Bianco 1	55
9002	Bianco 2	56
	Bianco Gotico	58
	Marrone Gotico	91
8011	Marrone Chiaro	92
8014	Marrone Medio	93
8019	Marrone	94
	Marrone Raggrinzato	95
7022	Grigio Umbro	80
	Grigio Gotico	81
7001	Grigio	82
7006	Grigio Beige	83
7035	Grigio Luce	84
9006	Grigio Alluminio	85
	Verde Gotico	71
6018	Verde Giallo	72
6012	Verde Scuro	73
	Verde Vivo	74
6002	Verde Foglia	75
	Verde Mus.Raggrinz.	76
	Rosso Gotico	61
5010	Blu	86

COSTRUZIONE ACCESSORI PER SERRAMENTI IN ALLUMINIO E FERRO

CONDIZIONI GENERALI DI VENDITA

Tutti gli articoli CASAL, presenti a catalogo, sono soggetti alle seguenti condizioni generali di vendita:

Termini di consegna: sono di 60 gg per i prodotti standard e 90 gg per i prodotti non standard.
Sono puramente indicativi e comunque non impegnativi. Essi sono subordinati al normale approvvigionamento delle materie prime nonché ad impedimenti di produzione per cause di forza maggiore. Il mancato rispetto dei medesimi non da luogo ad alcun indennizzo.

Garanzie e tolleranze: salvo diversi accordi, esplicitamente menzionati nell'ordine, le garanzie qualitative e dimensionali dei prodotti forniti dovranno rispondere a quanto previsto nelle misure e riferimenti elencati nella scheda allegata al nostro catalogo.

Reclami: premesso che il cliente ha l'obbligo di controllare qualità e dimensioni prima dell'impiego, qualsiasi reclamo sui materiali forniti deve esserci comunicato per iscritto entro 8 giorni dalla consegna. Saranno presi in esame solamente i materiali contestati allo stato di fornitura e chiaramente identificabili. In caso di accoglimento del reclamo sarà a nostro carico la riparazione, la sostituzione (se possibile) o il rimborso del prezzo pagato, limitatamente al quantitativo accertato non conforme, con esclusione di ogni altro onere per spese di lavorazione o a qualsiasi altro titolo. La pendenza del reclamo non sospende la decorrenza dei termini di pagamento.

Trasporto: a nostro carico, per ordini di almeno cento kg.; addebito in fattura dell'importo concordato, per ordini inferiori ai cento kg. Il materiale dovrà essere verificato all'arrivo e, in caso di danneggiamento o mancanza di materiali, dovranno essere fatte, al ricevimento, le opportune proteste o riserve contro il vettore.

Differenze peso: sui pesi da noi dichiarati é ammessa la tolleranza consuetudinaria del tre per mille, saranno presi in esame i reclami documentati da "tagliando veritas" e annotati nei Documenti di Trasporto della merce.

Imballi: salvo diversi accordi, menzionati nell'ordine, l'imballo utilizzato é a discrezione dell'azienda.

Pagamenti: le condizioni di pagamento della merce ordinata sono pattuite al momento della stesura dell'ordine. In caso di ritardo nei pagamenti sarà conteggiato un interesse al tasso corrente. Ci riterremo, inoltre, autorizzati a sospendere tutte le forniture e a pretendere il pagamento immediato di tutte le nostre fatture anche se non ancora scadute e ciò senza pregiudizio di qualsiasi altra azione a tutela dei nostri interessi.

Accettazione ordini: l'ordine si ritiene automaticamente accettato da ambo le parti, se entro tre giorni, dalla data del ricevimento, non viene data disdetta scritta.

Foro competente: per ogni controversia in ordine alla transazione di cui alle presenti condizioni generali di vendita, sarà competente il Foro di Venezia.

GENERAL SALES CONDITIONS

All CASAL articles present in the catalogue are subject to the following general sales conditions:

Delivery terms: 60 days for standard products and 90 days for non standard products.
Delivery terms are merely indicative and not binding. They may be affected by availability of raw materials and causes of force majeure that may obstruct production. Failure to respect delivery terms shall not in any way give rise to the payment of any indemnity.

Guarantees and tolerances: unless otherwise agreed and expressly mentioned in the order the quality and dimensions guaranteed shall meet the measurements and references listed in the sheet attached to our catalogue.

Claims: the customer has the obligation to check the quality and dimensions of the product before use; this having been stated any claim must be sent in writing within 8 days from the delivery of the goods. Only goods that are clearly identifiable and have not been used shall be taken into consideration. If the claim is accepted we shall cover the repair, replacement (where possible) of the product or refund the price paid only for the quantity of product ascertained as non conforming; no other processing cost or any other cost shall be borne by CASAL. Any open claim shall not suspend the terms of payment.

Transport: at our charge for orders of at least one hundred kg.; for orders of less than one hundred kg transport cost shall be charged in the invoice. Goods must be checked on arrival and in case of damage or missing goods the necessary reservations and objections must be made on delivery to the carrier.

Weight difference: a tolerance of three per thousand is admitted on the weight declared by us; claims shall be taken into consideration only if documented by the "veritas slip" and mentioned in the Transport Documents.

Packaging: unless otherwise agreed and mentioned in the order the packaging used shall be decided by CASAL.

Payment: payment conditions for the goods ordered shall be agreed when the order is made. Interest of arrears at current interest rates shall be calculated on delayed payments. We shall also be authorised to suspend all other supplies and demand the immediate payment of all invoices including those not expired without prejudice to any other action to safeguard our interests.

Acceptance of orders: orders shall be considered automatically accepted by both parties if no written cancellation is sent in writing within three days of receipt of order.

Competent Court: any dispute concerning the transaction provided for by these general sales conditions shall be settled by the Court of Venice.

CONDITIONS GÉNÉRALES DE VENTE

Tous les articles CASAL figurant dans ce catalogue sont soumis aux conditions générales de vente suivantes :

Délais de livraison : 60 jours pour les produits standards et 90 jours pour les produits non standards.
Les délais sont purement indicatifs et ne sont pas contraignants. Ils sont sujets à l'approvisionnement courant des matières premières ainsi qu'aux problèmes de production pour causes de force majeure. Le non-respect des délais ne donnent lieu à aucune indemnisation.

Garanties et tolérances : sauf en cas d'accords différents explicitement mentionnés dans l'ordre, les garanties qualitatives et dimensionnelles des produits fournis devront répondre à ce qui est prévu en matière de mesures et de références listées dans la fiche annexée à notre catalogue.

Réclamations : le client se doit de contrôler la qualité et les dimensions avant l'usage. En conséquence toute réclamation concernant le matériel fourni doit nous être communiquée par écrit dans un délai de 8 jours à compter de la date de livraison. Seul le matériel contesté comme fourniture et clairement identifiable sera pris en considération. En cas d'acceptation de la réclamation, nous prendrons en charge la réparation, le remplacement (si possible) ou le remboursement du prix versé, dans la limite de la quantité effective non conforme, à l'exclusion de toute autre obligation pour frais de fabrication ou à tout autre titre. L'existence de la réclamation n'interrompt pas les délais de paiement.

Transport : à notre charge pour les ordres d'un minimum de cent kg ; mise en facture du montant établi pour les ordres inférieurs à cent kg.
Le matériel devra être vérifié dès son arrivée et en cas d'endommagement ou de quantité manquante du matériel, les réclamations ou les réserves devront être émises contre le transporteur.

Différences de poids : Par rapport aux poids que nous déclarons, une tolérance habituelle de trois pour mille est admise. Seules les réclamations documentées avec bordereau à l'appui et annotées dans les Documents de Transport de la marchandise seront prises en compte.

Emballages : sauf en cas d'accords différents mentionnés dans l'ordre, l'emballage utilisé est choisi par la société.

Paiements : les conditions de paiement de la marchandise commandée sont établies au moment de la rédaction de l'ordre. En cas de retard de paiement, un intérêt sera appliqué selon le taux en vigueur. Nous serons par ailleurs autorisés à suspendre toutes les livraisons et à prétendre le paiement immédiat de toutes nos factures même si elles ne sont pas encore échues, sans préjudice de toute autre action pour protéger nos intérêts.

Acceptation des ordres : l'ordre est considéré comme automatiquement accepté par les deux parties, si dans un délai de trois jours à compter de la date de réception une résiliation écrite ne parvient pas.

Tribunal compétent : pour tout contentieux concernant la transaction aux termes des présentes conditions générales de vente, le Tribunal compétent sera celui de Venise.

Made in Italy

CASAL® S.r.l.

Accessori per serramenti in alluminio e ferro

II° Strada, 20/22 - Z. Ind. - 30030 Fossò (Venice) Italy - Tel. +39.041.4165855 - 4165865 Fax +39.041.4165511

www.casal.it - e-mail: casal@casal.it

Certificate N. IT97/0230

The quality management system of

CASAL S.r.l.

Z. IND. Via II^ Strada, 20/22 - 30030 FOSSO' (VE) - Italy

has been assessed and certified as meeting the requirements of

ISO 9001 / UNI EN ISO 9001:2000

For the following activities

Design, manufacturing and trading of fittings for aluminium and iron door and window frames. Design and production of moulds for plastic materials and die-casting. Moulding of plastic materials. Mechanical works

EA Sector: 17, 29A

First Issue: 10/12/1997
Last Issue: 05/02/2007

Valid until 02/01/2010 subject to annual satisfactory surveillance.

Further clarifications regarding the scope of this certificate and the applicability of ISO 9001:2000 requirements may be obtained by consulting the organization.

Authorized By
Paolo Pinecchi

SGS ITALIA S.p.A. - Systems & Services Certification
Via G. Gozzi, 1/A 20129 MILANO - Italy
t +39 02 73 03 1 f +39 02 70 10 94 89 www.sgs.com